auteco

CATÁLOGO DE PARTES

SISTEMA DE ENCENDIDO AUTOMÁTICO DE LUCES

SISTEMA ANTIBLOQUEO DE FRENOS NO INCLUIDO

LUCES DE CIRCULACIÓN DIURNA

Mobil Super 4T Ultra

www.auteco.com.co | servicioalcliente@auteco.com.co
Línea gratuita nacional: 018000 520090 |

VICTORY MOTORCYCLES

UNA MARCA auteco

Queen®
Llantas y neumáticos

PREFACIO

Es nuestro placer presentarles a ustedes el Catálogo de Partes.

Este Catálogo ha sido especialmente diseñado para ayudarle en la selección de las partes correctas con el fin de mantener el vehículo en las mejores condiciones.

Los repuestos originales están sujetos a un exigente estándar de control de calidad, por lo tanto es necesario que usted sólo use repuestos originales.

En nuestro constante esfuerzo para mejorar la eficiencia y desempeño de su vehículo, las especificaciones, diagramas y número de partes pueden cambiar sin previo aviso. Consecuentemente las descripciones de los repuestos en este Catálogo pueden no ser las finales y definitivas.

Las alteraciones y modificaciones que ocurren en la impresión de este Catálogo, serán informadas a nuestra red, a través de circulares de Servicio o en nuestra página web: www.auteco.com.co accediendo al link repuestos. Es requisito que usted actualice su Catálogo y haga las correcciones necesarias, una vez reciba dichas circulares. Lo anterior le asegurará un rápido y adecuado despacho de sus partes, pues las órdenes están siendo diligenciadas con las referencias más actualizadas.

En caso de necesitar asistencia técnica, comunicarse con el Distribuidor Autorizado o llamar al Departamento de Servicios Auteco.

FIGURA N° 1: CILINDRO - PISTON - CIGÜEÑAL

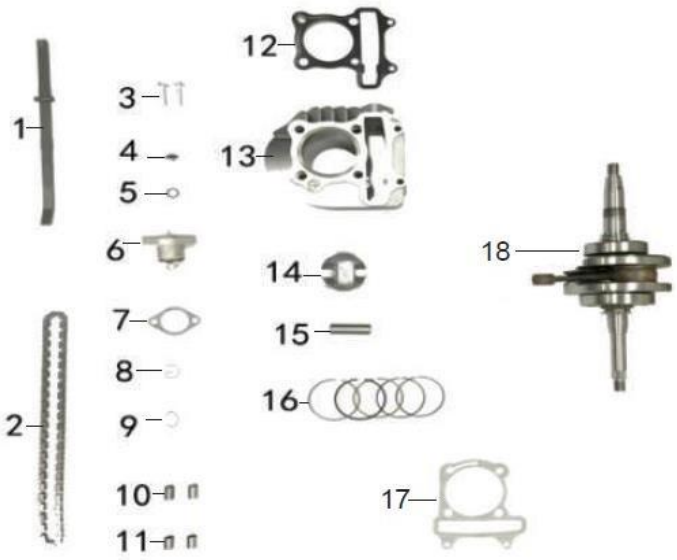

FIG. No.	PARTE N°	DESCRIPCIÓN	CANT.	OBSERVACIÓN
1	14610-KVJA-9000	Guía Cadenilla	1	
2	14401-GY7A-9000	Cadenilla Distribucion	1	
3	96001-06022-00	Tornillo 6x22	2	
4	96009-06006-00	Tornillo 6x6	1	
5	91300-00095-15	Anillo Retenedor	1	
6	1452A-GY6A-9000	Tensor Cadenilla	1	
7	14521-GY6A-9001	Empaque Tensor Cadenilla	1	
8	94601-GY6A-9000	Pin Pasador Piston "G"	1	
9	94601-GY6A-9001	Pin Pasador Piston "C"	1	
10	94301-10016-00	Pin Guía 10x16	2	
11	94301-10014-00	Pin Guía 10x14	2	
12	12251-GY6A-9000	Empaque Culata	1	
13	12100-GY7A-9000	Cilindro (Solo)	1	
14	13101-GY7A-9000	Piston STD (Solo)	1	
15	13111-GY6A-9000	Pasador Piston	1	
16	13011-GY6A-9100	Anillos STD	1	
17	12191-GY7F-9000	Empaque Cilindro	1	
18	13000-KVJA-9000	Cigüeñal	1	

FIGURA N° 2: CULATA

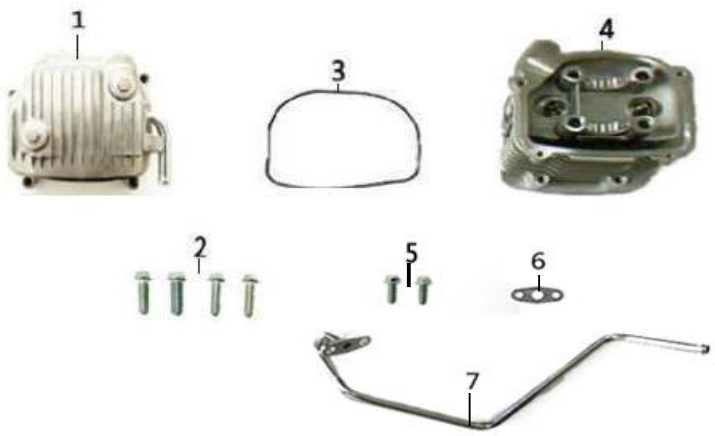

FIG. No.	PARTE N°	DESCRIPCIÓN	CANT.	OBSERVACIÓN
1	12310-KVJA-9000	Tapa Culata	1	
2	96001-06028-00	Tornillo 6x28	4	
3	91301-GY6A-9000	Empaque Tapa Culata	1	
4	12200-GY7A-8000-ZC	Culata (Sola)	1	
5	12321-KVJA-7010	Conducto Culata	1	
6	96001-06018-00	Tornillo 6x18	2	
7	12322-GY6A-8000	Empaque Conducto Culata	1	

FIGURA N° 3: EJE LEVAS - VALVULAS

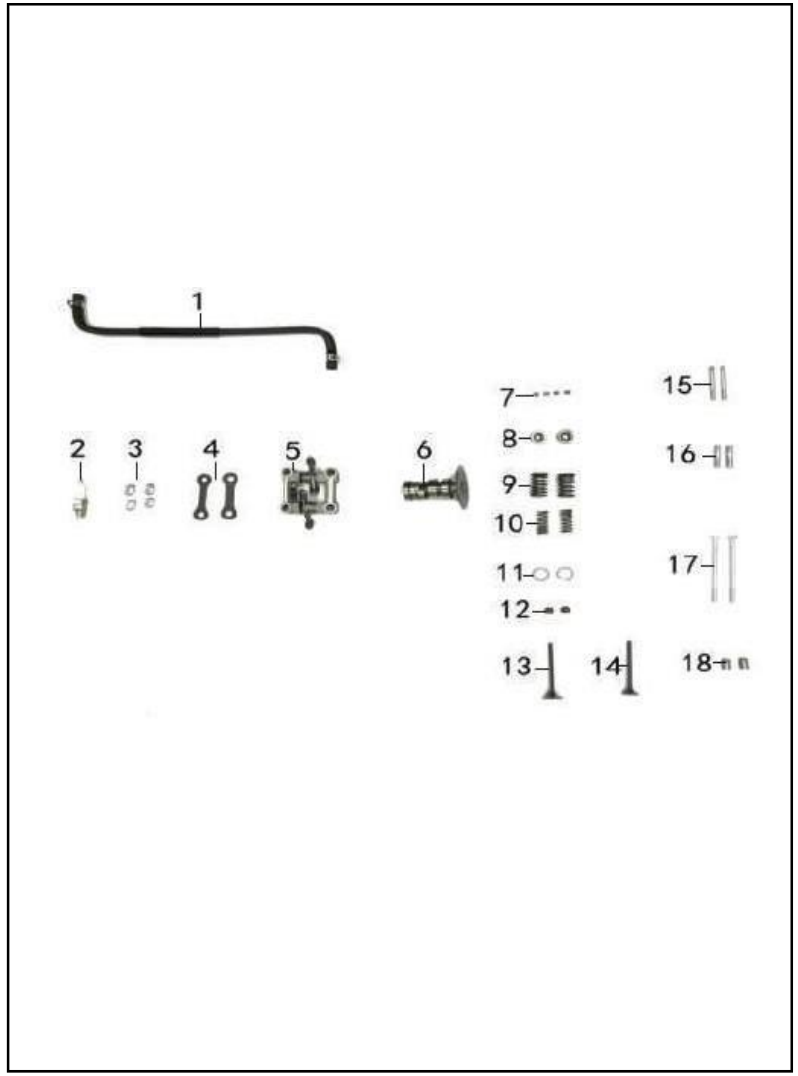

FIG. No.	PARTE N°	DESCRIPCIÓN	CANT.	OBSERVACIÓN
1	11211-KVJA-9038	Manguera de Desfogue	1	
2	C7HSA	Bujía C7HSA	1	
3	94050-08008-00	Tuerca M8	4	
4	12212-KVJA-9000	Platina Soporte Eje Levas	2	
5	1221A-GY7A-9000	Soporte Eje Levas	1	
6	14100-GY7A-9001	Eje Levas	1	
7	14781-GY6A-9000	Cuña Válvula	4	
8	14771-GY6A-9000	Arandela Resorte Válvula	2	
9	14751-GY7A-9000	Resorte Externo Válvula	2	
10	14752-GY7A-9000	Resorte Interno Válvula	2	
11	14775-GY6A-9000	Arandela Resorte Válvula	2	
12	91201-GY6A-9000PY1	Reten Válvula	2	
13	14721-GY7A-9000	Válvula Admisión	1	
14	14711-GY7A-9000	Válvula Escape	1	
15	96003-06053-00	Esparrago 6x53	2	
16	96003-08036-00	Esparrago 8x36	2	
17	96001-06100-00	Tornillo 6x100	2	
18	94301-10016-00	Pin Guía 10x16	2	

FIGURA N° 4: CARCASA MOTOR DERECHA - BOMBA ACEITE

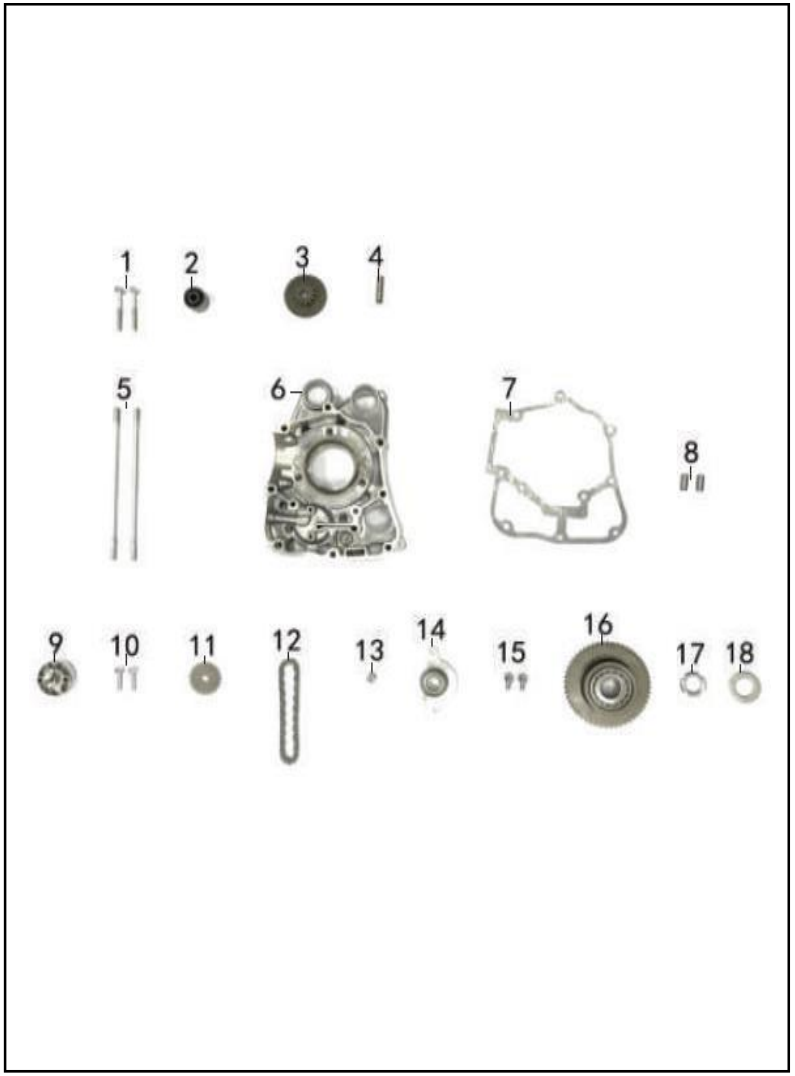

FIG. No.	PARTE N°	DESCRIPCIÓN	CANT.	OBSERVACIÓN
1	96010-06050-00	Tornillo 6x50	2	
2	11102-GY6A9000WHZK	Buje Carcasa Motor Derecha	1	
3	28101-KVJA-9000	Piñon Reducción Arranque	1	
4	28102-KVJA-9000	Eje Piñon Reducción	1	
5	96003-08201-00	Esparrago 8x201	2	
6	11100-KVJA-9000	Carcasa Motor Derecha	1	
7	11192-KVJA-9001	Empaque Carcasa Motor Derecha	1	
8	94301-08020-00	Pin Guía 8x20	2	
9	1510A-KVJA-9000	Bomba Aceite	1	
10	96010-06028-00	Tornillo 6x28	2	
11	15133-GY6A-9000	Piñon Bomba Aceite	1	
12	15141-GY6A-9000	Cadenilla Bomba Aceite	1	
13	94050-06006-00	Tuerca M6	1	
14	15711-KVJA-9000	Acople Bomba Aceite	1	
15	96010-06014-00	Tornillo 6x14	2	
16	2812A-KVJA-9000	Clutch de Una Vía	1	
17	94055-22006-00	Tuerca M22	1	
18	90411-22031-20	Arandela	1	

FIGURA N° 5: CARCASA MOTOR IZQUIERDA - MOTOR DE ARRANQUE (1/2)

FIG. No.	PARTE N°	DESCRIPCIÓN	CANT.	OBSERVACIÓN
1	96010-06016-00	Tornillo 6x16	2	
2	3120A-KVJA-9000-KX	Motor de Arranque	1	
3	14510-KVJA-9000	Guía Cadenilla Lado Tensor	1	
4	94301-10016-00	Pin Guía 10x16	2	
5	11381-KVJA-9000	Guía Cable Acelerador	1	
6	91300-00061-18	Anillo Retenedor	2	
7	96001-06014-00	Tornillo 6x14	1	
8	96003-06032-00	Esparrago 6x32	2	
9	96003-08209-00	Esparrago 8x209	2	
10	11200-KVJC-9000	Carcasa Motor Izquierda	1	
11	91203-19830-50-PY1	Reten 19.8x30x5	1	
12	91300-01080-21	Empaque Tapa Carcasa Motor Izquierda	1	
13	11213-KVJA-9000	Tapa Carcasa Motor Izquierda	1	
14	91200-20032-60-PY1	Reten 20x32x6	1	
15	96100-62040-00-PY	Rodamiento Bolas 6204	1	
16	96100-62020-00-PY	Rodamiento Bolas 6202	1	
17	96100-62030-00-PY	Rodamiento Bolas 6203	1	
18	94051-06006-00	Tuerca M6	2	
19	21321-KVJA-9000	Conector	1	
20	11221-KVJA-9000	Manguera de Respiración	1	
21	11102-GY6A9000WHZK	Buje Carcasa Motor Izquierda	1	
22	11203-GY6A9000WHZK	Buje Carcasa Motor Izquierda	2	
23	96010-06055-00	Tornillo 6x55	2	
24	96010-06045-00	Tornillo 6x45	4	
25	96001-08012-00	Tornillo 8x12	2	

FIGURA N° 5: CARCASA MOTOR IZQUIERDA - MOTOR DE ARRANQUE (2/2)

FIG. No.	PARTE N°	DESCRIPCIÓN	CANT.	OBSERVACIÓN
26	21312-KVJA-9000	Platina Guía	1	
27	90421-08016-15	Arandela de Sellado	2	
28	96010-06050-00	Tornillo 6x50	1	

FIGURA N° 6: CUBIERTA CARCASA MOTOR DERECHA

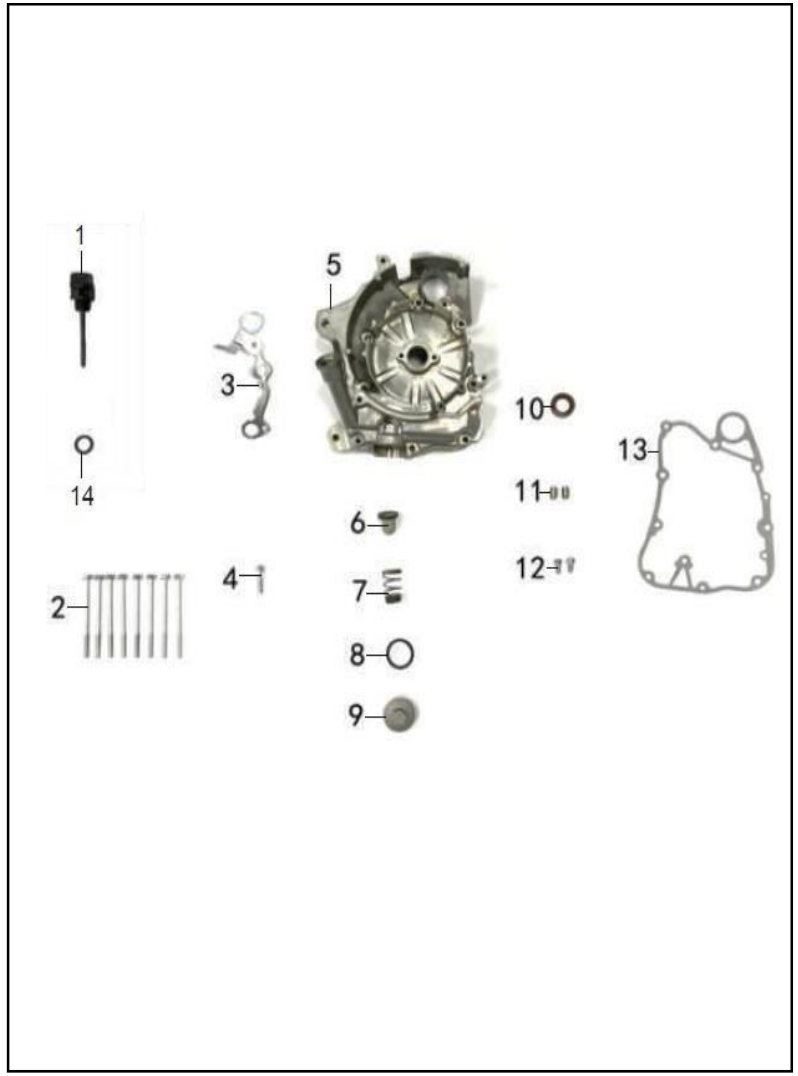

FIG. No.	PARTE N°	DESCRIPCIÓN	CANT.	OBSERVACIÓN
1	15651-KVJA-9000	Tapón Medidor Nivel Aceite	1	
2	96010-06100-00	Tornillo 6x100	8	
3	32961-KVJA-9000	Guía Cable Plato Bobinas	1	
4	96010-06030-00	Tornillo 6x30	1	
5	11331-KVJA-9000	Cubierta Carcasa Motor Derecha	1	
6	15421-GY6A-9000	Cedazo Filtro Aceite	1	
7	15426-GY6A-9000	Resorte Tapón Cedazo Filtro Aceite	1	
8	91300-00308-30	Anillo Retenedor	1	
9	12361-GY6A-9000	Tapón Cedazo Filtro Aceite	1	
10	91200-19830-50-PY1	Reten 19.8x30x5	1	
11	94301-08014-00	Pin Guía 8x14	2	
12	96001-06014-00	Tornillo 6x14	2	
13	11394-KVJA-9001	Empaque Cubierta Carcasa Motor Der.	1	
14	91300-00180-30	Empaque Tapón Medidor Nivel Aceite	1	

FIGURA N° 7: CUBIERTA CARCASA MOTOR IZQUIERDA - PEDAL CRANK

FIG. No.	PARTE N°	DESCRIPCIÓN	CANT.	OBSERVACIÓN
1	28221-KVJA-9000	Piñón Conducido	1	
2	28230-KVJA-9000	Piñón Crank	1	
3	2825A-KVJA-9140	Eje Crank	1	
4	11209-KVJA-9000	Platina Tope	1	
5	96001-06014-00	Tornillo 6x14	1	
6	28300-GY6A-9000	Pedal Crank	1	
7	96001-06025-01	Tornillo 6x25	1	
8	96001-06045-00	Tornillo 6x45	2	
9	96001-06035-00	Tornillo 6x35	8	
10	11341-KVJC-17202	Cubierta Carcasa Motor Izquierda	1	
11	11395-KVJC-9001	Empaque Cubierta Carcasa Motor Izquierda	1	
12	50504-KVJA-9100	Platina Protectora Cubierta Carcasa	1	
13	11350-KVJC-9017	Cubierta Protectora Cubierta Carcasa Izq.	1	No Ilustrado

FIGURA N° 8: CUBIERTA CARCASA - TRANSMISION

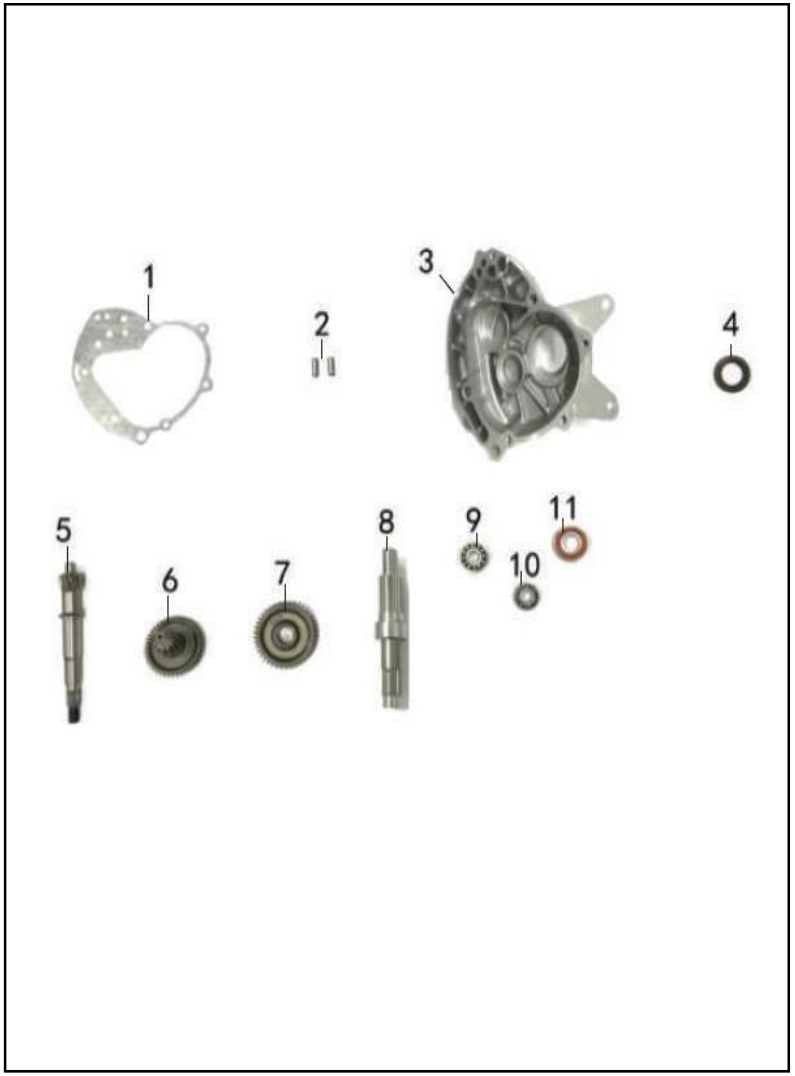

FIG. No.	PARTE N°	DESCRIPCIÓN	CANT.	OBSERVACIÓN
1	21395-KVJA-9001	Empaque Cubierta Carcasa	1	
2	94301-08020-00	Pin Guía 8x20	2	
3	21301-KVJA-9100	Cubierta Carcasa	1	
4	91200-32047-70-PY1	Reten 32x42x7	1	
5	23411-KVJA-9000	Eje Transmisión	1	
6	23420-KVJA-9000	Piñon Transmisión	1	
7	23432-KVJA-9000	Piñon Transmisión	1	
8	23431-KVJA-8000	Eje de Salida	1	
9	96100-63010-00-PY	Rodamiento Bolas 6301	1	
10	96100-62010-00-PY	Rodamiento Bolas 6201	1	
11	96100-60050-01-PY	Rodamiento Bolas 6005-2RS	1	

FIGURA N° 9: CLUTCH CENTRIFUGO - CORREA TRACCIÓN

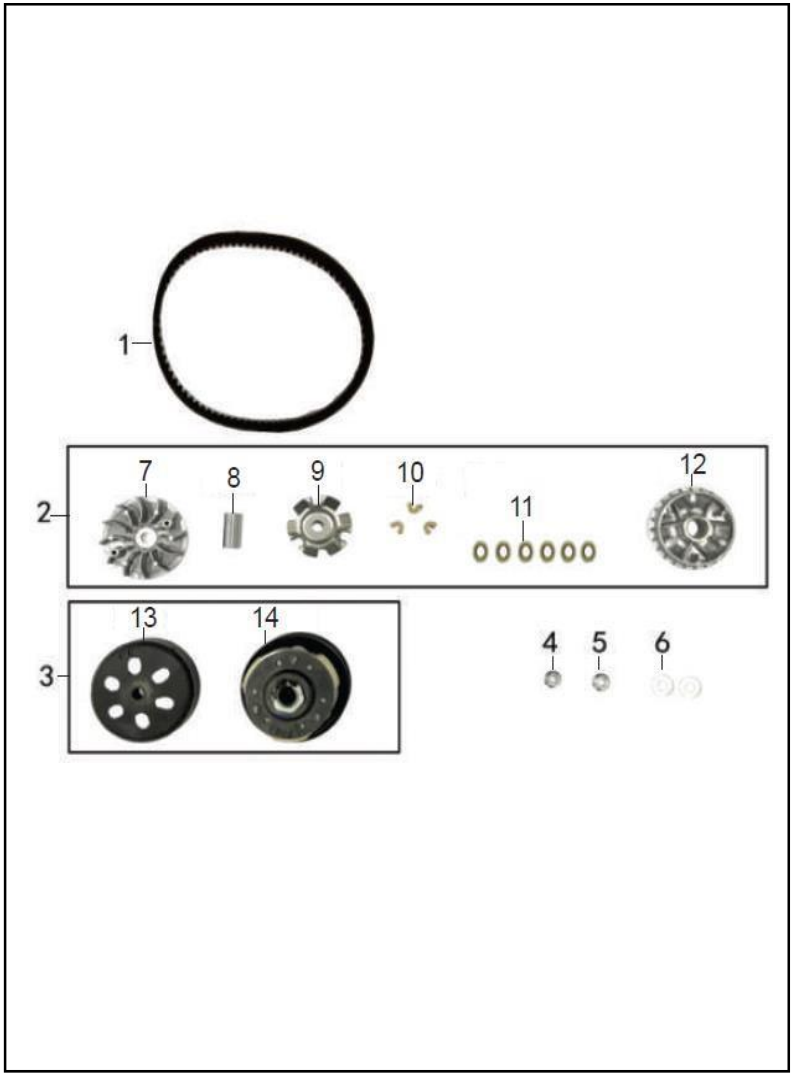

FIG. No.	PARTE N°	DESCRIPCIÓN	CANT.	OBSERVACIÓN
1	23100-GY6C-9000-GC	Correa de Tracción	1	
2	2210A-KVJA-9100	Polea Tracción Completa	1	
3	2301A-KVJA-8000FCC	Porta Bandas Clutch Completo	1	
4	94050-12011-00	Tuerca M12	1	
5	94050-12009-00	Tuerca M12	1	
6	90411-12029-20	Arandela de Sellado	2	
7	22102-KVJA-9000	Ventilador Polea Tracción	1	
8	22105-KVJA-9100	Buje Polea Tracción	1	
9	22131-KVJA-9000	Plato Polea Tracción	1	
10	22132-KVJA-9000	Set Pin Plato Polea Tracción	1	
11	22121-KVJA-9000	Roller 14G	6	
12	22110-KVJA-9000	Polea Tracción (Sola)	1	

FIGURA N° 10: CUBIERTA VENTILADOR - VOLANTE - PLATO BOBINAS

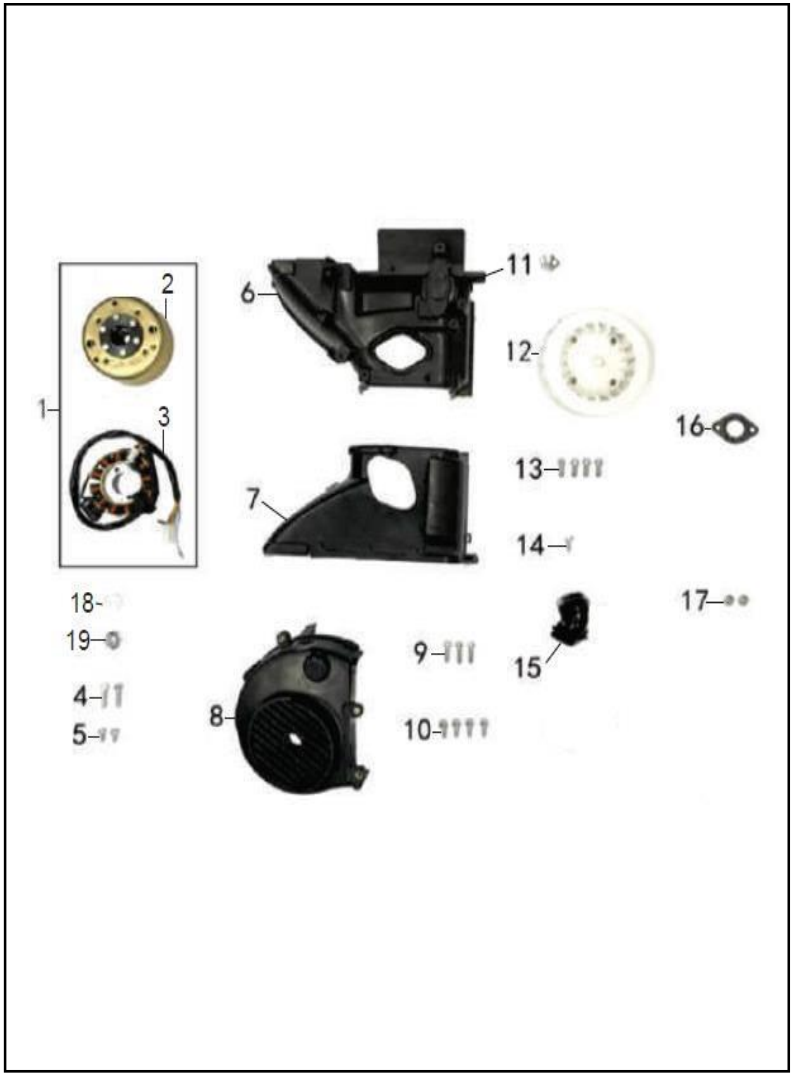

FIG. No.	PARTE N°	DESCRIPCIÓN	CANT.	OBSERVACIÓN
1	3110A-KVJA-9100	Volante Completa	1	
2	31110-KVJA-9100	Volante (Sola)	1	
3	31120-KVJA-9100	Plato Bobinas (Solo)	1	
4	96001-06025-00	Tornillo 6x25	2	
5	96001-05012-00	Tornillo 5x12	2	
6	1963A-KVJA-9000	Cubierta Protectora (B)	1	
7	19620-KVJA-9000	Cubierta Protectora (A)	1	
8	1961A-KVJA-9000	Cubierta Ventilador	1	
9	96001-06022-00	Tornillo 6x22	3	
10	96001-06016-00	Tornillo 6x16	4	
11	19631-KVJA-9000	Abrazadera	1	
12	19510-KVJA-9000	Ventilador	1	
13	96001-06018-00	Tornillo 6x18	4	
14	96008-05016-00	Tornillo 5x16	1	
15	1711A-KVJA-8000	Múltiple Admisión	1	
16	16201-KVJA-9001	Empaque Múltiple Admisión	1	
17	94051-06006-00	Tuerca M6	2	
18	90411-12024-20	Arandela de Sellado	1	
19	94051-12011-00	Tuerca M12	1	

FIGURA N° 11: CARBURADOR

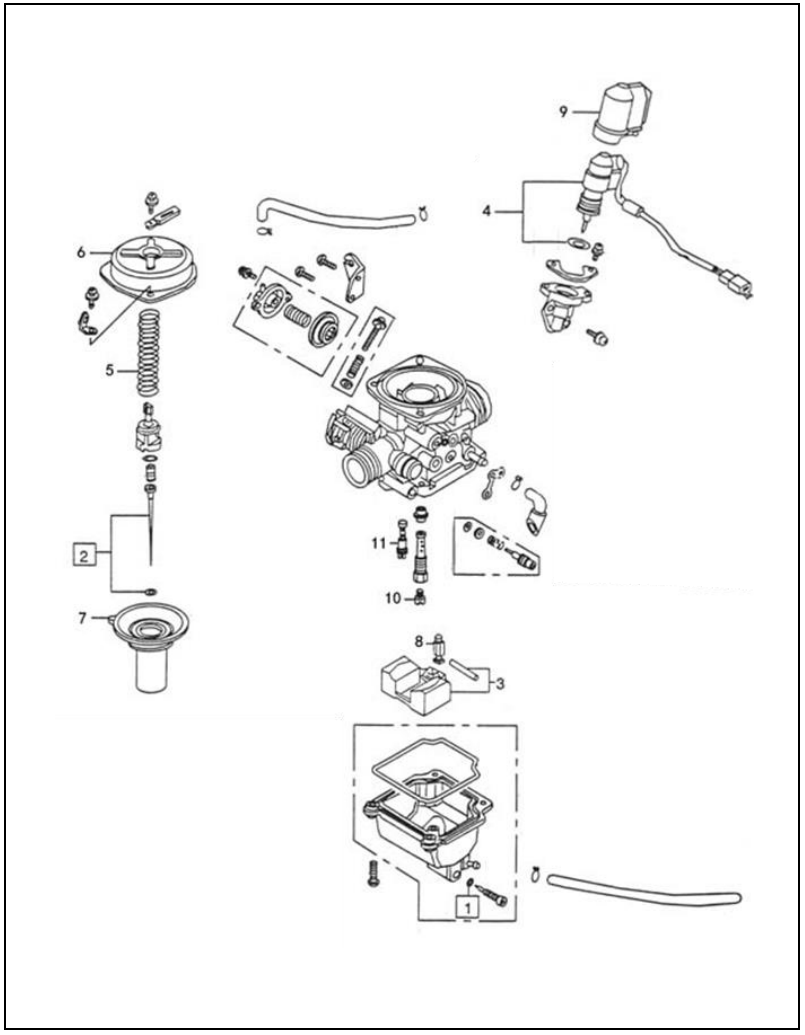

FIG. No.	PARTE N°	DESCRIPCIÓN	CANT.	OBSERVACIÓN
1	16120-AAR8-9000	O-Ring	1	
2	16123-AAR8-9000	Aguja Carburador	1	
3	16126-AAR8-9000	Flota Completa	1	
4	16139-AAR8-9100	Auto Choke - STAR	1	
5	16146-AAR8-9000	Resorte Cortina	1	
6	16148-AAR8-9000	Tapa Carburador	1	
7	16149-AAR8-9000	Diafragma Carburador	1	
8	16150-AAR8-9000	Aguja De Asiento	1	
9	16153-AAR8-9000	Tapa Auto Choke	1	
10	16110-AAR8-9000	Boquerel De Altas	1	
11	16111-AAR8-9000	Boquerel De Bajas	1	
12	1610K-AGA4-9000	Carburador	1	EURO II (Marca YOU ALL)
13	1610K-AAR8-9001		1	EURO III (Marca DENI)

FIGURA N° 12: COMPLEMENTOS CHASIS

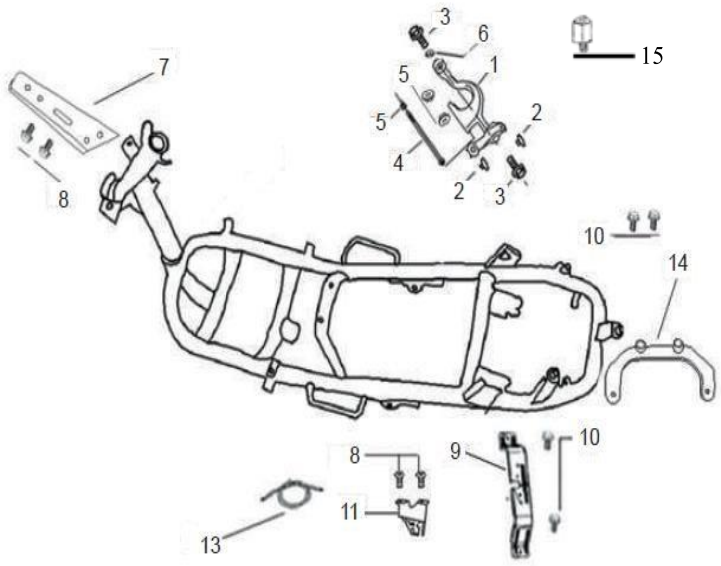

FIG. No.	PARTE N°	DESCRIPCIÓN	CANT.	OBSERVACIÓN
1	50350-AAR8-9400-M	Soporte Motor	1	
2	50352-F8-9000	Antivibrante	2	
3	92201-10055-03	Tornillo 10x55	2	
4	50356-F8-9000	Tornillo Soporte Motor 10x185	1	
5	95401-10000-03	Tuerca M10	3	
6	99121-F8-9000	Buje	1	
7	50310-AAR8-9000-M	Soporte Carenaje Frontal	1	
8	92101-06012-03	Tornillo 6x12	4	
9	17551-AAR8-9000-M	Soporte Tanque Gasolina	1	
10	92101-06016-03	Tornillo 6x16	4	
11	77235-ALA2-9100-M	Seguro Sillín	1	
12	50354-F8-9000	Tapón	2	No Ilustrado
13	77240-AAR8-9000	Cable Seguro Sillín	1	
14	50320-AAR8-9000-M	Soporte Guardabarro Trasero	1	
15	94350-06010-08	Tornillo de Ajuste	1	

FIGURA N° 13: CAJA FILTRO AIRE

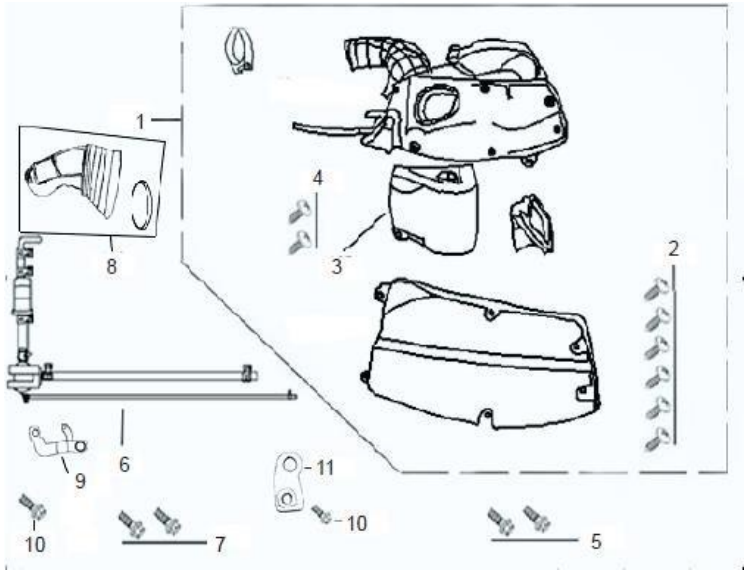

FIG. No.	PARTE N°	DESCRIPCIÓN	CANT.	OBSERVACIÓN
1	17200-FA7-E000	Caja Filtro Aire Completa	1	
2	93401-48014-03	Tornillo 4.8x14	6	
3	17211-FA7-9000	Filtro Aire	1	
4	93401-48012-03	Tornillo 4.8x12	2	
5	92401-06025-03	Tornillo 6x25	2	
6	1865A-AAR8-9000	Válvula de Aire Completa	1	EURO II
	1865A-AAR8-9200		1	EURO III
7	92101-06020-03	Tornillo 6x20	2	
8	11345-F8-9000-U05B	Conducto Caja Filtro Aire	1	
9	50197-AFAA-9000	Platina Soporte	1	
10	92101-06012-03	Tornillo 6x12	2	
11	17219-B08-9000	Soporte Caja Filtro Aire	1	
12	18654- AAR8-9000- A	Manguera SAI	1	

FIGURA N° 14: CAJA FILTRO AIRE NUEVA VERSIÓN

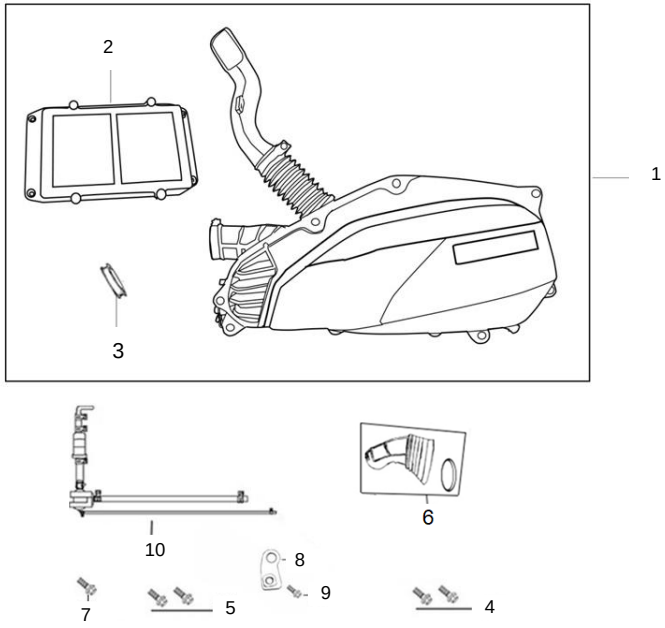

FIG. No.	PARTE N°	DESCRIPCIÓN	CANT.	OBSERVACIÓN
1	17200-AAR8-9200	Caja Filtro De Aire	1	
2	17211-AAR8-9200	Filtro De Aire	1	
3	90652-DGW-9000	Abrazadera Caja Filtro De Aire	1	
4	92101-06025-03	Tornillo 6x25	1	
5	92101-06020-03	Tornillo 6x20	2	
6	11345-F8-9000-U05B	Conducto Caja Filtro Aire	1	
7	92101-06012-03	Tornillo 6x12	1	
8	17219-B08-9000	Soporte Caja Filtro Aire	1	
9	92101-06012-03	Tornillo 6x12	1	
10	1865A-AAR8-9200-A	Válvula de Aire Completa	1	Euro III

FIGURA N° 15: FAROLA

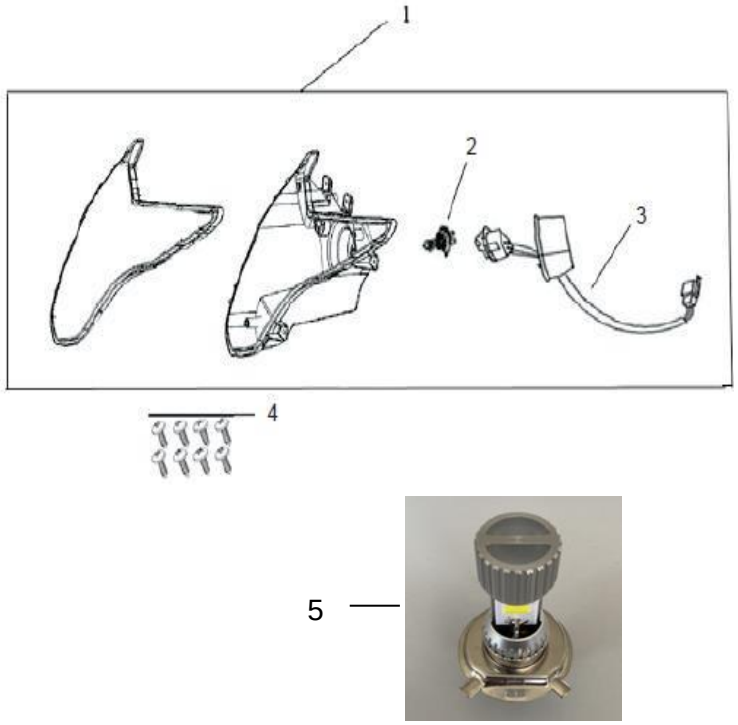

FIG. No.	PARTE N°	DESCRIPCIÓN	CANT.	OBSERVACIÓN
1	33100-AAR8-9000	Farola Completa	1	
2	34911-KY-9000	Bombillo Farola	1	
3	33130-AAR8-9000	Socket Bombillo Farola	1	
4	93401-42012-03	Tornillo 4.2x12	8	
5	34901-AAR8-9000	Bombillo Farola LED	1	

FIGURA N° 16: VELOCÍMETRO

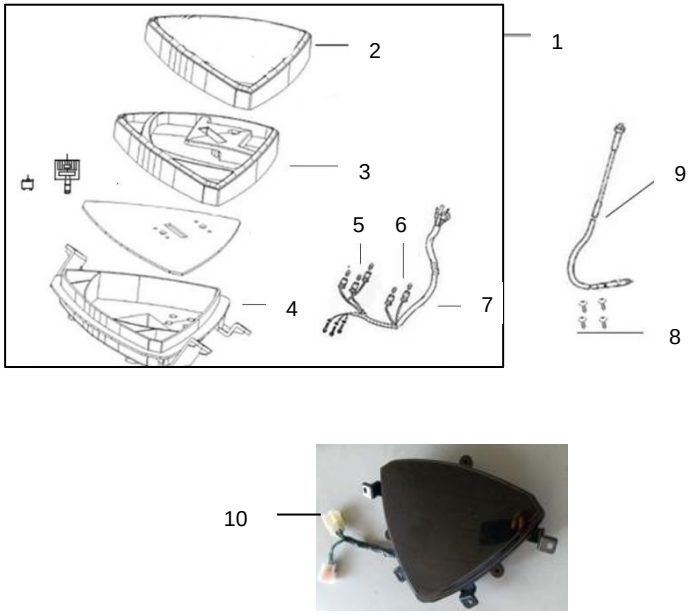

FIG. No.	PARTE N°	DESCRIPCIÓN	CANT.	OBSERVACIÓN
1	37200-AAR8-E000	Velocímetro Completo	1	
2	37119-AAR8-9000	Cubierta Superior Velocímetro	1	
3	37206-AAR8-9000	Cubierta Interna Velocímetro	1	
4	37220-AAR8-9000	Cubierta Inferior	1	
5	34908-F8-9000	Bombillo 12V3W	3	
6	33909-DGW-9000	Bombillo Velocímetro 12V-1.7W	2	
7	37224-AAR8-9000	Instalación Velocímetro	1	
8	93401-42012-03	Tornillo 4.2x12	4	
9	44830-AAR8-9000-B	Cable Velocímetro	1	
10	37200-AAR8-9100	Velocímetro Completo Digital	1	NEW LIFE

FIGURA N° 17: MANUBRIO - CUBIERTAS MANUBRIO -ESPEJOS

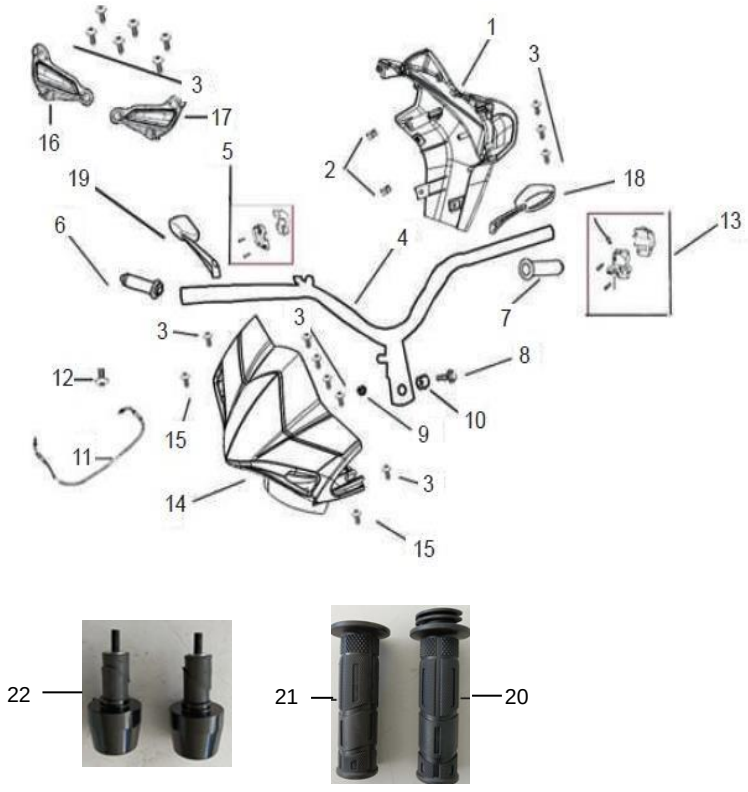

FIG. No.	PARTE N°	DESCRIPCIÓN	CANT.	OBSERVACIÓN
1	53206-AAR8-9000	Cubierta Velocímetro	1	
2	90601-F8-9000	Tuerca de Ajuste M4	2	
3	93401-42012-03	Tornillo 4.2x12	15	
4	53100-AAR8-9000-M	Manubrio	1	
5	3515A-AAR8-A100	Comando Derecho	1	
6	53140-AAR8-9000	Manillar Acelerador	1	
7	53166-AAR8-9000	Manillar Izquierdo	1	
8	92201-10050-03	Tornillo 10x50	1	
9	95401-10000-03	Tuerca M10	1	
10	53125-F8-9000	Buje Manubrio	1	
11	17910-AAR8-9000	Cable Acelerador	1	
12	93201-05012-03	Tornillo 5x12	1	
13	3520A-AAR89000MX01	Comando Izquierdo	1	
14	53205-AAR8-9000	Cubierta Manubrio	1	
15	93401-48016-03	Tornillo 4.8x16	2	
16	53250-AAR8-9000	Complemento Der. Cubierta Manubrio	1	
17	53260-AAR8-9000	Complemento Izq. Cubierta Manubrio	1	
18	88120-F22-E000	Espejo Izquierdo	1	
19	88110-F22-E000	Espejo Derecho	1	
20	53140-BAA5-9000	Manillar Acelerador	1	NEW LIFE
21	53166-BAA5-9000	Manillar Izquierdo	1	NEW LIFE
22	53105-AAR8-9100	Pesa Manubrio	1	NEW LIFE

FIGURA N° 18: ESPIGA CENTRAL - GUARDABARRO DELANTERO

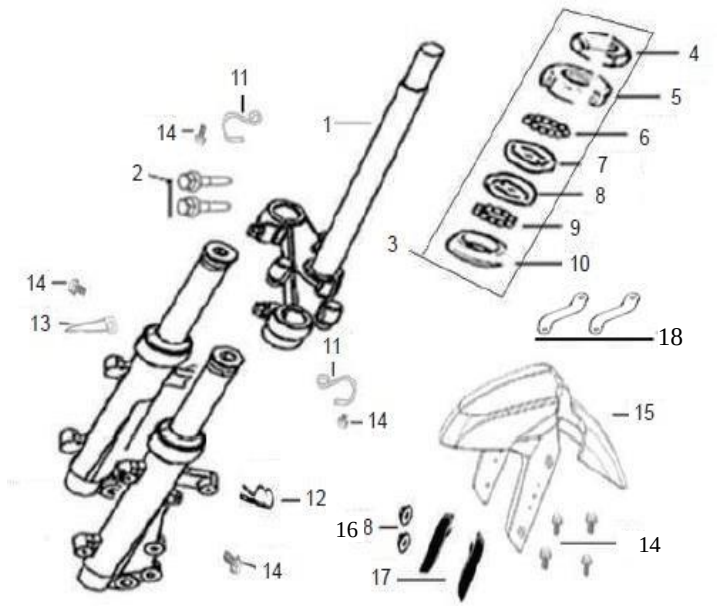

FIG. No.	PARTE N°	DESCRIPCIÓN	CANT.	OBSERVACIÓN
1	53200-AAR8-9000	Espiga Central	1	
2	92201-10030-03	Tornillo 10x30	2	
3	50300-F8-9000	Kit Cunas	1	
4	50306-F8-9000	Tuerca Dirección	1	
5	53211-F8-9000	Cuna Superior Dirección	1	
6	53213-F8-9000	Canastilla Superior Dirección	1	
7	50301-F8-9000	Cuna Superior Dirección	1	
8	50302-F8-9000	Cuna Inferior Dirección	1	
9	53214-F8-9000	Canastilla Inferior Dirección	1	
10	53212-F8-9000	Cuna Inferior Dirección	1	
11	45157-B08-9000	Guía Cable Freno	2	
12	45128-AFAD-9000	Guía Manguera Freno	1	
13	45156-ALA1-9000	Guía Cable Freno	1	
14	92101-06012-03	Tornillo 6x12	9	
15	61110-AAR8-9001	Guardabarro Delantero	1	
16	95201-06000-03	Tuerca M6	2	
17	33741-AAR8-9000	Reflectivo Frontal Lateral	2	
18	61102-AAR8-9000	Platina Soporte Guardabarro Delantero	2	

FIGURA N° 19: SUSPENSION DELANTERA

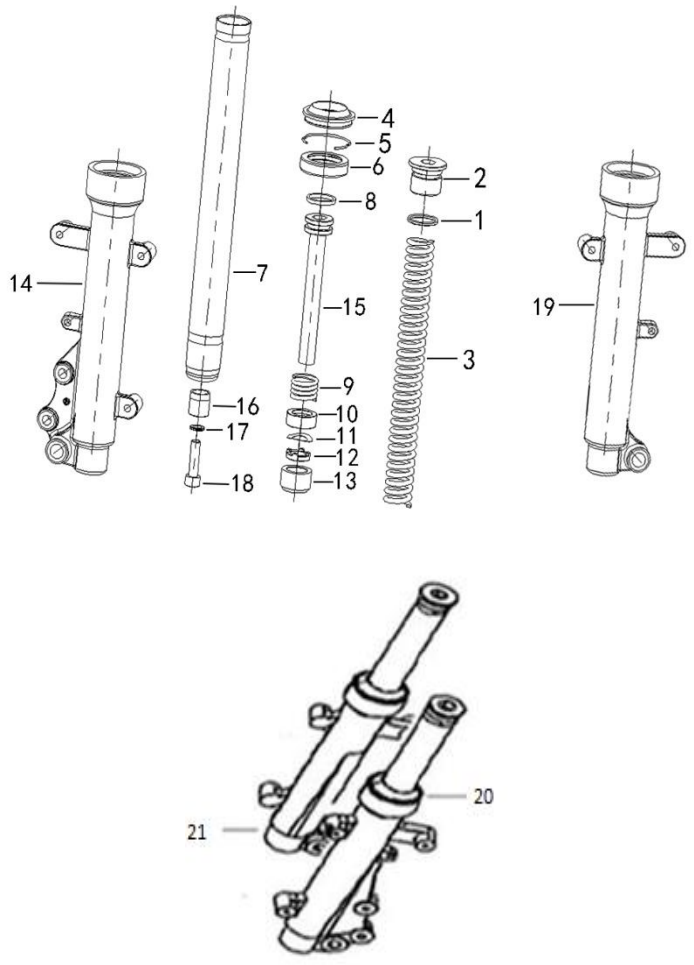

FIG. No.	PARTE N°	DESCRIPCIÓN	CANT.	OBSERVACIÓN
1	51503-AAR8-9000	O-Rings	2	
2	51504-AAR8-9000	Tapón Tubo Suspensión	2	
3	51505-AAR8-9000	Resorte Suspensión	2	
4	51506-AAR8-9000	Guardapolvo	2	
5	51507-AAR8-9000	Seguro Retenedor	2	
6	51502-AAR8-9000	Retenedor Suspensión	2	
7	51508-AAR8-9000	Tubo De suspensión	2	
8	51509-AAR8-9000	Anillo Pistón	2	
9	51511-AAR8-9000	Resorte Tubo Telescópico	2	
10	51512-AAR8-9000	Base En Polvo	2	
11	51513-AAR8-9000	Superficie De La Válvula	2	
12	51514-AAR8-9000	Asiento De Cojinete	2	
13	51515-AAR8-9000	Buje	2	
14	51510-AAR8-9000	Camisa Tubo Telescópico Izquierda	1	
15	51516-AAR8-9000	Cilindro Interno Tubo Telescópico	2	
16	51517-AAR8-9000	Buje Interno Tubo Telescópico	2	
17	51518-AAR8-9000	Empaque	2	
18	51519-AAR8-9000	Tornillo M8x30	2	
19	51410-AAR8-9000	Camisa Tubo Telescópico Derecha	1	
20	51500-AAR8-9000	Tubo Telescópico Izquierdo Completo	1	
21	51400-AAR8-9000	Tubo Telescópico Derecho Completo	1	

FIGURA N° 20: BOMBA FRENO DELANTERO

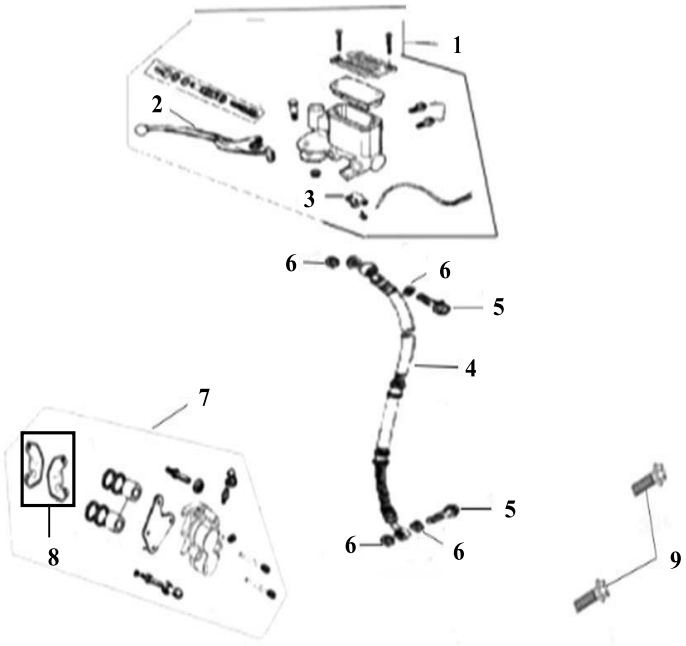

FIG. No.	PARTE N°	DESCRIPCIÓN	CANT.	OBSERVACIÓN
1	45500-AAR8-9000	Bomba Freno Delantero	1	
2	53175-AAR8-9000	Leva Freno Delantero	1	
3	10099-F8-9000	Swiche Freno Delantero	1	Ver detalles
	10099-AAR8-9000	Swiche Freno Delantero	1	
4	45126-AAR8-9000	Manguera Freno Delantero	1	
5	90145-F8-9000	Tornillo Manguera Freno 10x22	2	
6	95802-F8-9000	Arandela de Sellado	4	
7	45200-AAR8-E000	Caliper Delantero	1	
8	45105-AFAK-9000	Pastas Freno Delantero	1	
9	92201-08025-03	Tornillo 8x25	1	

FIGURA N° 21: BOMBA FRENO TRASERO

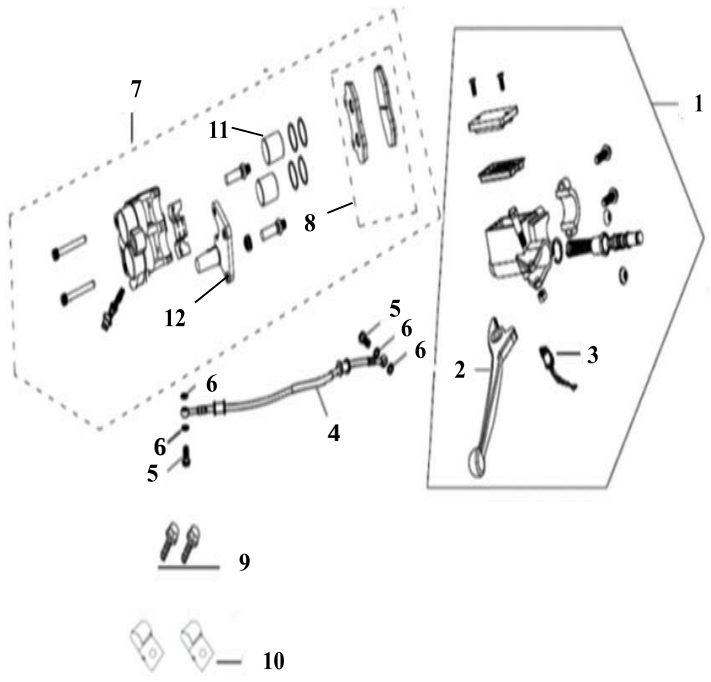

FIG. No.	PARTE N°	DESCRIPCIÓN	CANT.	OBSERVACIÓN
1	43500-AAR8-9000	Bomba Freno Trasero	1	
2	53176-AAR8-9000	Leva Freno Trasero	1	
3	10098-F8-9000	Swiche Freno Trasero	1	Ver detalles
	10098-AAR8-9000	Swiche Freno Trasero	1	
4	43126-AAR8-9000	Manguera Freno Trasero	1	
5	90145-F8-9000	Tornillo Manguera Freno 10x22	2	
6	92201-F8-9000	Arandela de Sellado	4	
7	43200-AAR8-E000	Caliper Trasero	1	
8	4310A-AH01-9000	Pastas Freno Trasero	1	
9	92201-06012-03	Tornillo 6x12	2	
10	43128-F8-9000	Guía Manguera Freno Trasero	2	
11	43203-AAR8-9000	Pistón Caliper Trasero	2	
12	43204-AAR8-9000	Soporte Caliper Trasero	1	
13	92101-06025-03	Tornillo 6x25	2	No Ilustrado

FIGURA N° 22: TANQUE GASOLINA

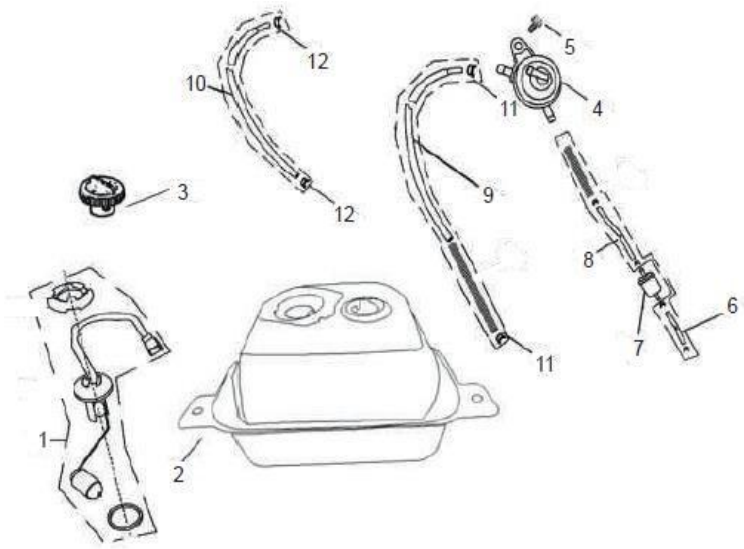

FIG. No.	PARTE N°	DESCRIPCIÓN	CANT.	OBSERVACIÓN
1	3780A-AAR8-9000	Medidor Gasolina	1	
2	17500-AAR8-9000	Tanque Gasolina	1	
3	17620-F8-9000	Tapa Tanque Gasolina	1	
4	16950-TS-9000	Grifo Gasolina	1	
5	92101-06016-03	Tornillo 6x16	1	
6	1768A-ABA2-9000	Manguera Gasolina	1	
7	18658-F8-9000	Filtro Gasolina	1	
8	1768C-ABA2-9100	Manguera Gasolina	1	
9	1768G-F35-9000	Manguera Gasolina	1	
10	1768B-AAR8-9000	Manguera Gasolina	1	
11	19411-F8-9000	Abrazadera 8.5 mm.	6	
12	19414-F8-9000	Abrazadera 7.5 mm.	2	

FIGURA N° 23: CUBIERTAS

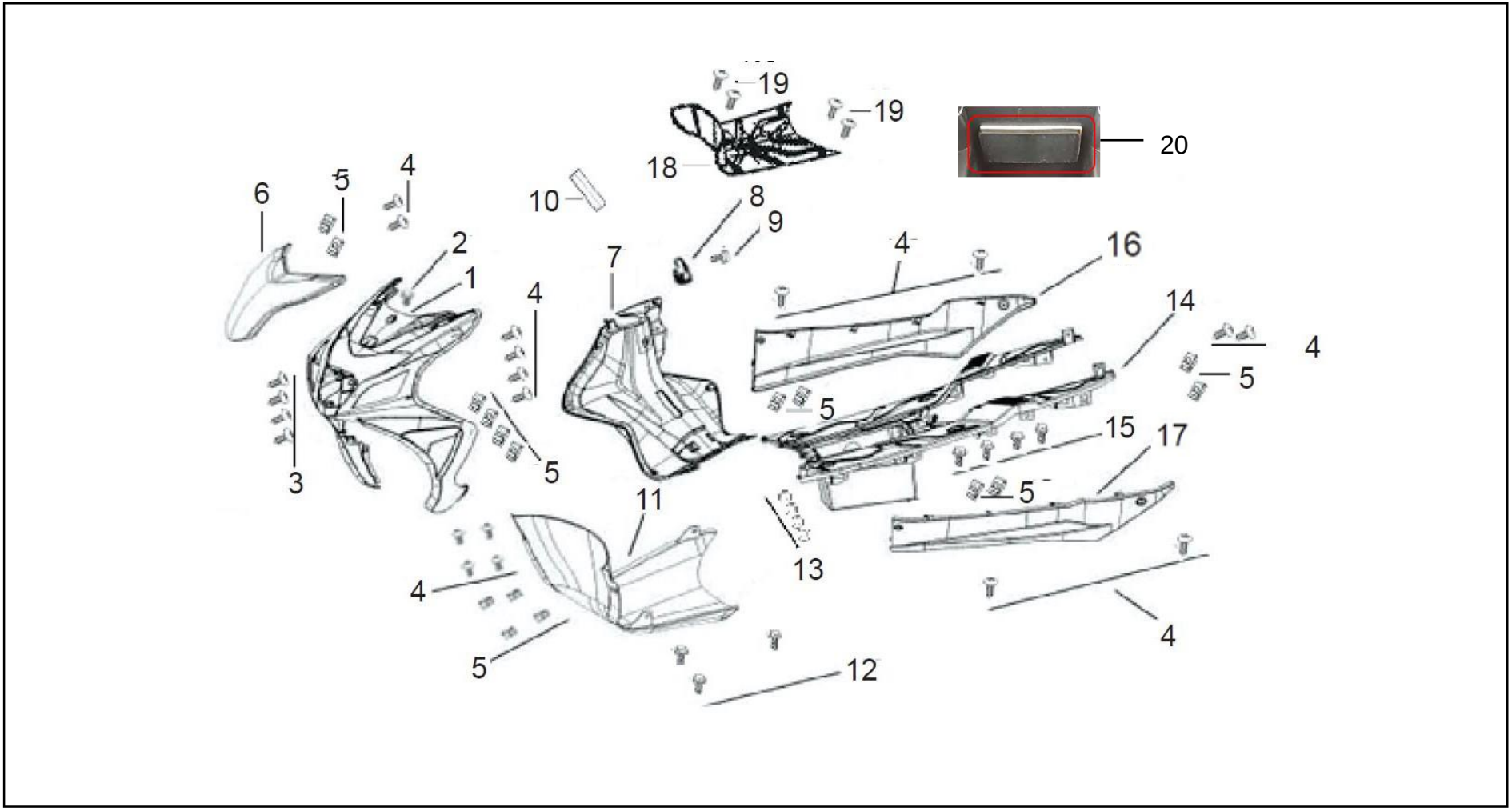

FIGURA N° 23: CUBIERTAS

FIG. No.	PARTE N°	DESCRIPCIÓN	CANT.	OBSERVACIÓN
1	64301-AAR8-9000	Carenaje Frontal	1	
2	92701-06014-03	Tornillo 6x14	1	
3	93401-42012-03	Tornillo 4.2x12	4	
4	93401-48016-03	Tornillo 4.8x16	16	
5	90601-F8-9000	Tuerca de Ajuste M4	16	
6	64303-AAR8-9000	Cubierta Frontal	1	
7	64304-AAR8-9000	Carenaje Frontal Interno	1	
8	83760-LKA1-9000	Gancho Carenaje Frontal Interno	1	
9	92101-06030-03	Tornillo 6x30	1	
10	81142-AAR8-9000	Complemento Carenaje Frontal Int.	1	

FIG. No.	PARTE N°	DESCRIPCIÓN	CANT.	OBSERVACIÓN
11	50613-AAR8-9000	Protector Motor	1	
12	92101-06012-03	Tornillo 6x12	3	
13	64306-LKA1-9000	Antivibrante	4	
14	64310-AAR8-9000	Piso	1	
15	92101-06020-03	Tornillo 6x20	4	
16	64305-AAR8-9000	Cubierta Lateral Inferior Der.	1	
17	64306-AAR8-9000	Cubierta Lateral Inferior Izq.	1	
18	50330-AAR8-9000	Cubierta Batería	1	
19	93401-42016-03	Tornillo 4.2x16	4	
20	38400-F8-A000	Antivibrante batería 77X35X5	2	

FIGURA N° 24: SILLÍN

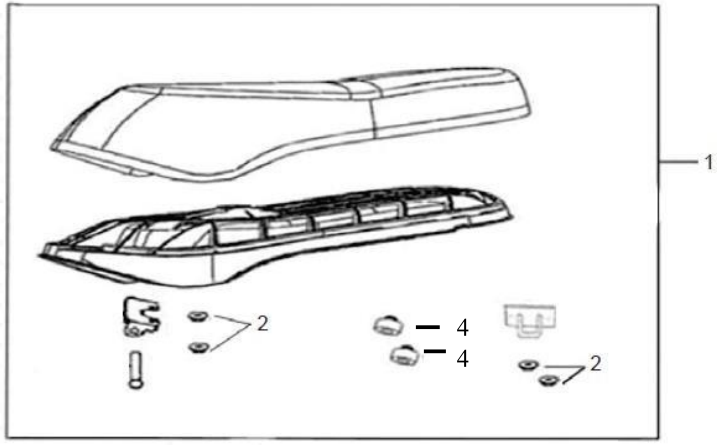

FIG. No.	PARTE N°	DESCRIPCIÓN	CANT.	OBSERVACIÓN
1	21005059	Sillín	1	
	21007056	Sillín (Edición Life Pack)	1	
2	95201-06000-03	Tuerca M6	4	
3	40497	Forro Sillín	1	No Ilustrado
	40396E	Forro Sillín (Edición Life Pack)	1	
4	77206-AAR8-9000	Antivibrante Sillín	2	

FIGURA N° 25: GATO CENTRAL - GATO LATERAL

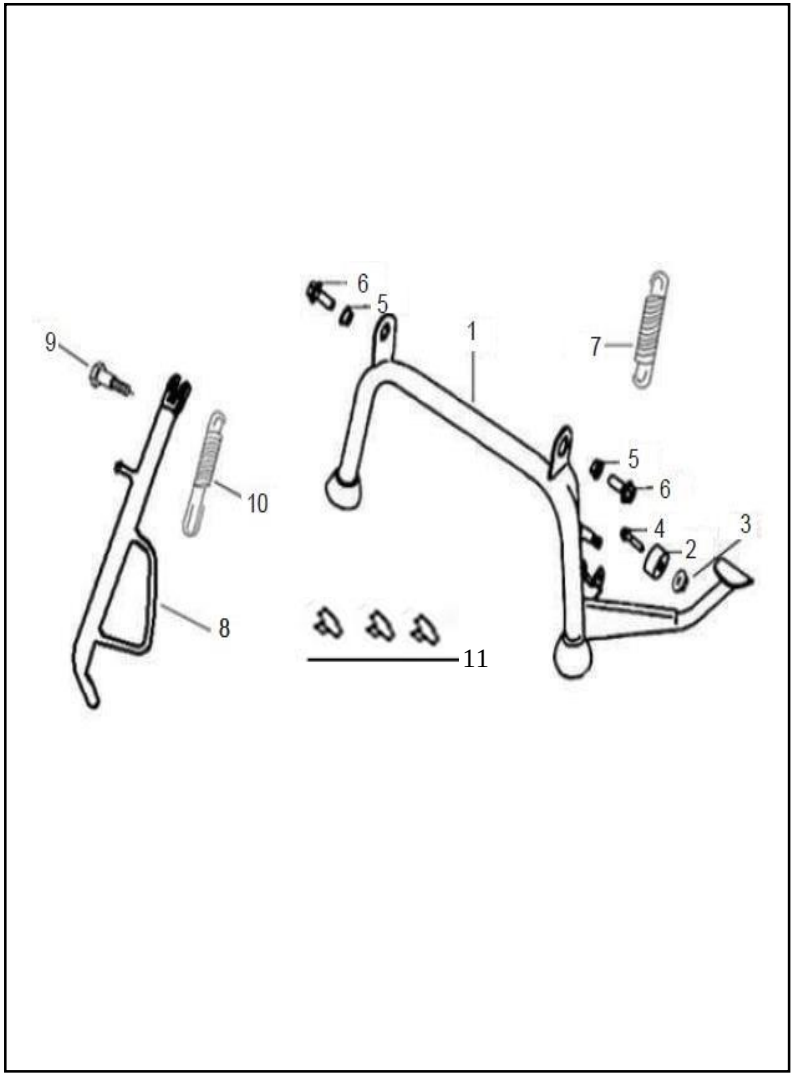

FIG. No.	PARTE N°	DESCRIPCIÓN	CANT.	OBSERVACIÓN
1	50500-AAR8-9400-M	Gato Central	1	
2	50505-F8-9000	Antivibrante Gato Central	1	
3	95201-06000-03	Tuerca M6	1	
4	93002-06028-03	Tornillo 6x28	1	
5	50502-F8-9000	Tuerca	2	
6	92201-10025-03	Tornillo 10x25	2	
7	95014-B08-E000	Resorte Gato Central	2	
8	50530-AAR8-E000-M	Gato Lateral	1	
9	90101-F8-E000	Tornillo Gato Lateral	1	
10	95015-LB-E000	Resorte Gato Lateral	1	
11	50352-F8-9300	Antivibrante	3	

FIGURA N° 26: SILENCIADOR

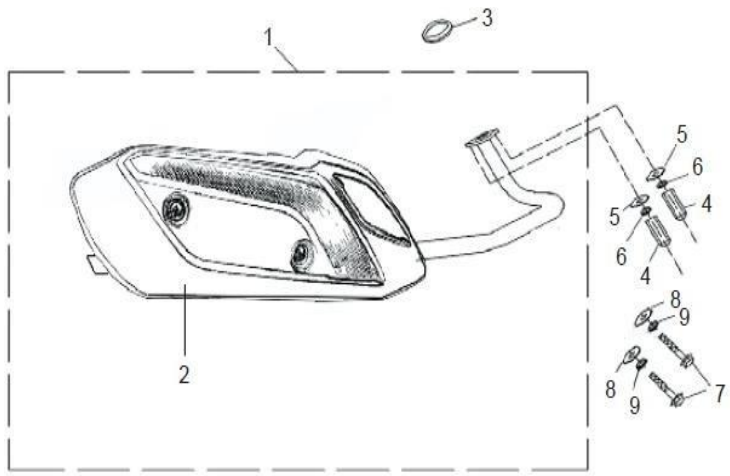

FIG. No.	PARTE N°	DESCRIPCIÓN	CANT.	OBSERVACIÓN
1	1830A-ABA9-9103	Silenciador	1	
2	18318-ABA9-9102	Protector Silenciador	1	
3	18291-F8-9000	Empaque Silenciador	1	
4	90201-TW-9000	Tuerca M8	2	
5	95801-08000-03	Arandela 8 mm.	2	
6	95901-08000-03	Arandela de Presión 8 mm.	2	
7	92201-10055-03	Tornillo 10x55	2	
8	95801-10000-03	Arandela 10 mm.	2	
9	95901-10000-03	Arandela de Presión 10 mm.	2	

FIGURA N° 27: TAPA LATERAL - GUANTERA - CUBIERTA SILLIN

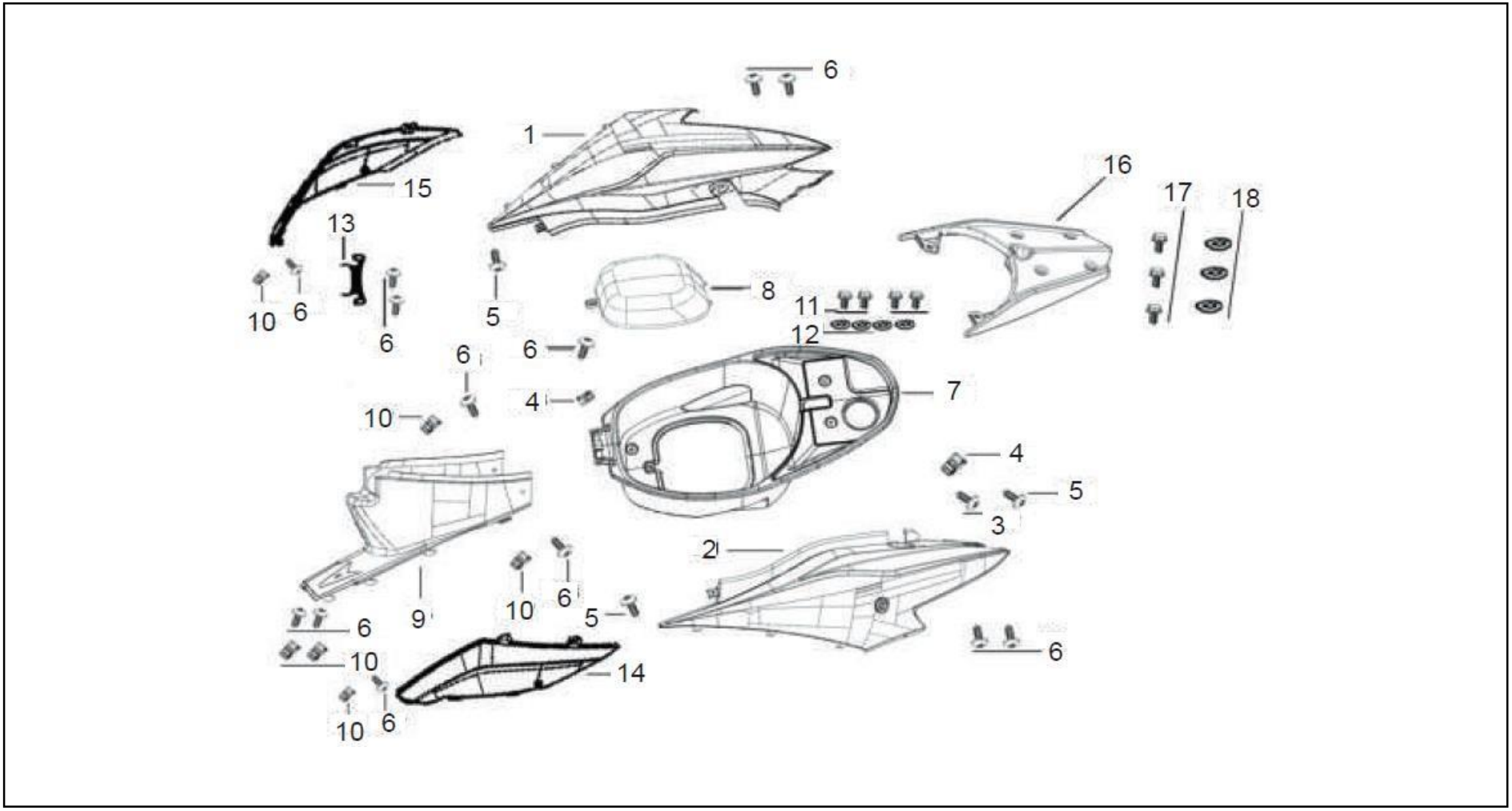

FIGURA N° 27: TAPA LATERAL - GUANTERA - CUBIERTA SILLIN

FIG. No.	PARTE N°	DESCRIPCIÓN	CANT.	OBSERVACIÓN
1	83500-AAR8-9000	Cubierta Sillín Derecha	1	
2	83600-AAR8-9000	Cubierta Sillín Izquierda	1	
3	93401-48012-03	Tornillo 4.8x12	1	
4	90601-AAR8-9000	Tuerca de Ajuste M4	2	
5	93401-42012-03	Tornillo 4.2x12	3	
6	93401-48016-03	Tornillo 4.8x16	13	
7	81250-AAR8-9000	Caja Guantera	1	
8	81257-AAR8-9000	Tapa Caja Guantera	1	
9	83740-AAR8-9000	Cubierta Central	1	
10	90601-F8-9000	Tuerca de Ajuste M4	6	

FIG. No.	PARTE N°	DESCRIPCIÓN	CANT.	OBSERVACIÓN
11	92101-06016-03	Tornillo 6x16	4	
12	95801-06000-03	Arandela 6 mm.	4	
13	81252-XGW-9000	Soporte Sillín	1	
14	83510-AAR8-9000	Tapa Lateral Izquierda	1	
15	83610-AAR8-9000	Tapa Lateral Derecha	1	
16	81200-AAR8-9000	Agarradera Pasajero	1	
17	92201-08025-03	Tornillo 8x25	3	
18	95801-08000-03	Arandela 8 mm.	3	

FIGURA N° 28: RUEDA DELANTERA

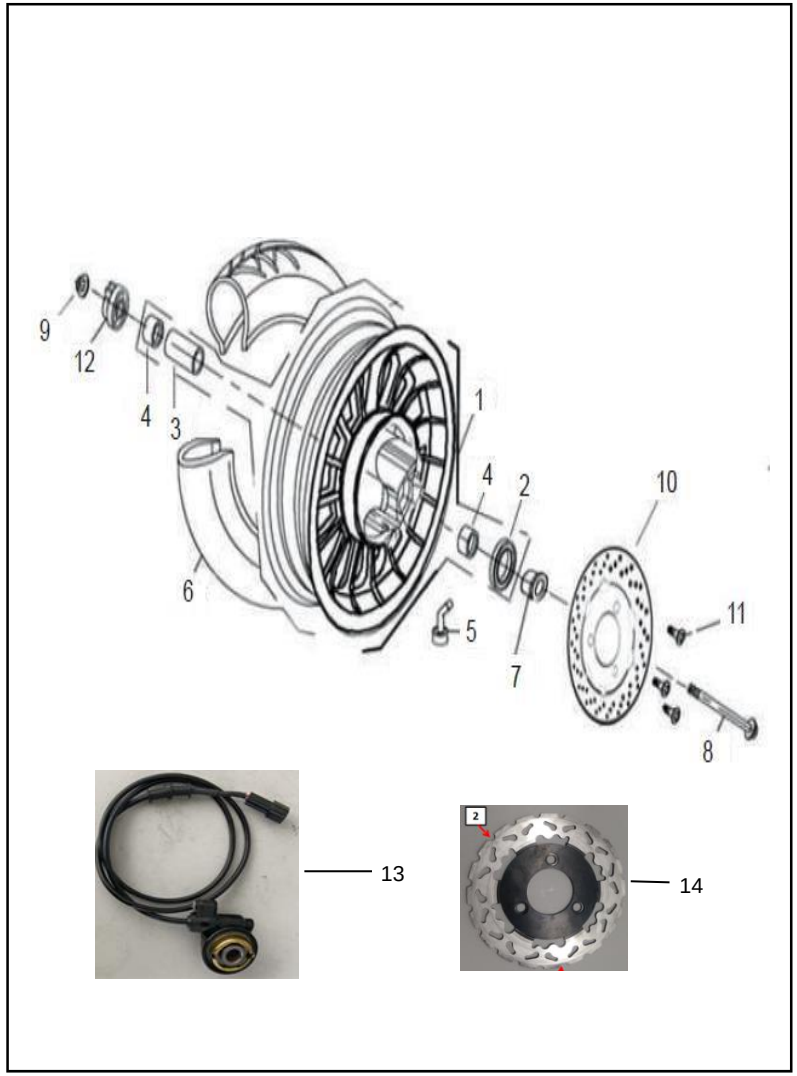

FIG. No.	PARTE N°	DESCRIPCIÓN	CANT.	OBSERVACIÓN
1	44600-AAR8-9300-D	Rin delantero	1	
2	91001-F8-9000	Reten Rueda Delantera 20x32x5	1	
3	44620-F22-9000	Buje Rueda Delantera	1	
4	96002-62010	Rodamiento Bolas 6201-RS	2	
5	42753-DGW-9000	Válvula Tubeless	1	
6	120/70-12-MR107-TL	Llanta Delantera 120/70-12-MR107-TL	1	Marca QUEEN
7	44311-B08-9000	Buje Rueda Delantera	1	
8	44301-B08-9000	Eje Rueda Delantera 12x225	1	
9	95501-12000-03	Tuerca M12	1	
10	45121-AH01-9000	Disco Freno Delantero	1	
11	93601-08025-02	Tornillo Disco Freno Delantero	3	
12	44800-B08-9000	Caja Piñon Velocímetro	1	
13	44800-AAR8-9000	Sensor de Velocidad	1	NEW LIFE
14	45121-AAR8-9001	Disco Freno Delantero Lobulado	1	NEW LIFE

FIGURA N° 29: RUEDA TRASERA

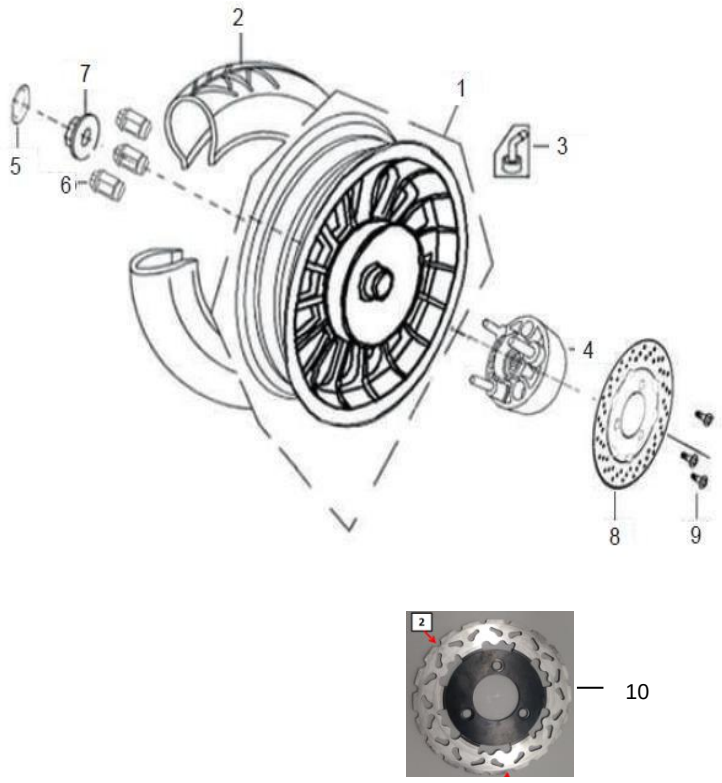

FIG. No.	PARTE N°	DESCRIPCIÓN	CANT.	OBSERVACIÓN
1	42600-AAR8-9300-D	Rin trasero	1	
2	120/70-12-MR042-TL	Llanta Trasera 120/70-12-MR042-TL	1	Marca QUEEN
3	42753-F8-9200	Válvula Tubeless	1	
4	42610-ABA9-9000	Acople Disco Freno Trasero	1	
5	42615-ABA9-9000	Tapón Eje Rueda Trasero	1	
6	42611-ABA9-9000	Tornillo	3	
7	95501-16000-03	Tuerca M16	1	
8	43121-AH01-9000	Disco Freno Trasero	1	
9	93601-08025-02	Tornillo Freno Disco Trasero	3	
10	43121-AAR8-9001	Disco Freno Trasero Lobulado	1	NEW LIFE

FIGURA N° 30: SUSPENSIÓN TRASERA - ESTUCHE HERRAMIENTAS

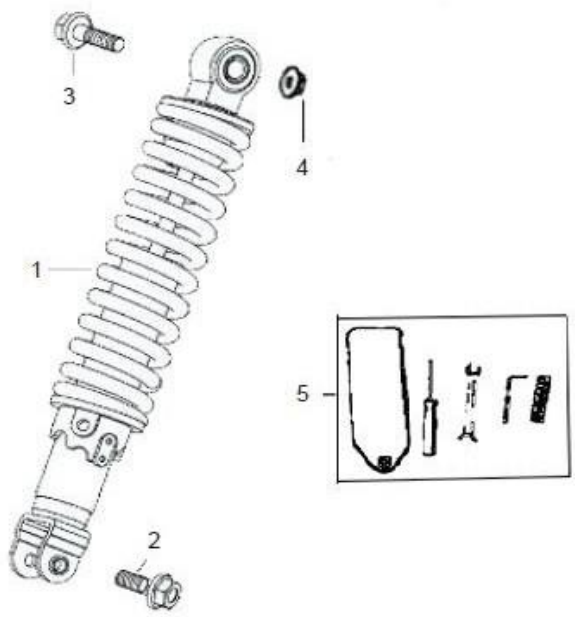

FIG. No.	PARTE N°	DESCRIPCIÓN	CANT.	OBSERVACIÓN
1	52500-ABA9-9103	Amortiguador Trasero	1	
2	92201-08032-03	Tornillo 8x32	1	
3	92201-10040-03	Tornillo 10x40	1	
4	95401-10000-03	Tuerca M10	1	
5	89010-F8-9000	Estuche Herramientas	1	

FIGURA N° 31: GUARDABARRO TRASERO - STOP

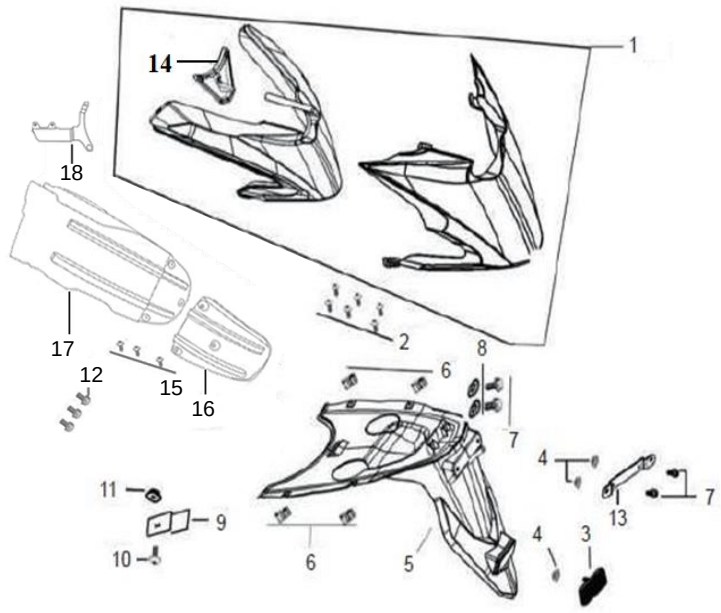

FIG. No.	PARTE N°	DESCRIPCIÓN	CANT.	OBSERVACIÓN
1	33700-AAR8-9000	Stop	1	
2	93401-42012-03	Tornillo 4.2x12	6	
3	33751-F8-E000	Reflectivo Trasero	1	
4	95201-06000-03	Tuerca M6	3	
5	80105-AAR8-9001	Guardabarro Trasero Interno - NV	1	
6	90601-F8-9000	Tuerca de Ajuste M4	4	
7	92101-06016-03	Tornillo 6x16	7	
8	95801-06000-03	Arandela 6 mm.	2	
9	50315-AAR8-9000	Soporte Guardabarro Trasero	1	
10	93201-05016-03	Tornillo 5x16	1	
11	95201-05000-03	Tuerca M5	1	
12	92101-06012-03	Tornillo 6X12	3	
13	84707-B08-9000	Soporte Porta Placa	1	
14	33720-AAR8-9000	Luz Placa	1	
15	93401-42012-03	Tornillo 4.2x12	3	
16	80102-AAR8-9100	Guardabarro Trasero B	1	
17	80102-AAR8-9000	Guardabarro Trasero A	1	
18	80110-AH01-9000	Soporte Derecho Guardabarro Trasero	1	

FIGURA N° 32: DIRECCIONALES DELANTERAS - DIRECCIONALES TRASERAS

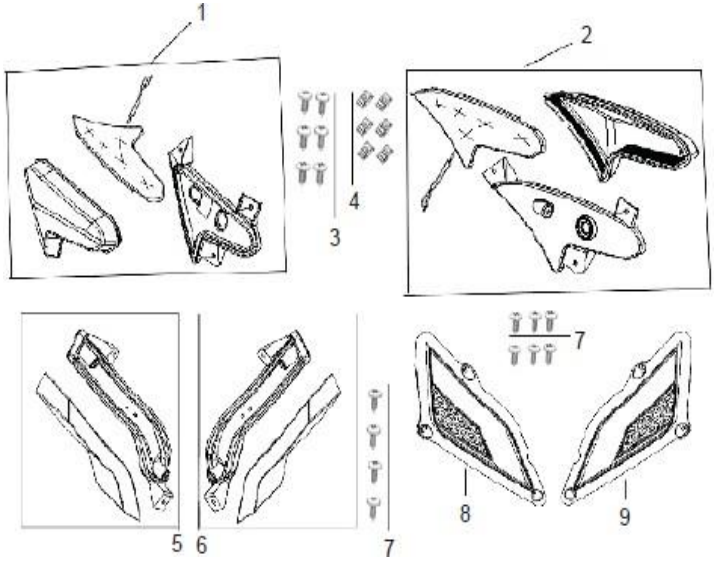

FIG. No.	PARTE N°	DESCRIPCIÓN	CANT.	OBSERVACIÓN
1	33450-AAR8-9000	Direccional Delantera Izquierda	1	LIFE
2	33400-AAR8-9000	Direccional Delantera Derecha	1	LIFE
3	93401-48016-03	Tornillo 4.8x16	6	
4	90601-F8-9000	Tuerca de Ajuste M4	6	
5	33550-AAR8-9000	Luz Frontal Derecha	1	
6	33540-AAR8-9000	Luz Frontal Izquierda	1	
7	93401-42012-03	Tornillo 4.2x12	10	
8	64315-AAR8-9000	Rejilla Frontal Derecha	1	
9	64316-AAR8-9000	Rejilla Frontal Izquierda	1	
1	33450-AAR8-9001	Direccional Delantera Izquierda	1	NEW LIFE
2	33400-AAR8-9001	Direccional Delantera Derecha	1	NEW LIFE

FIGURA N° 33: SISTEMA ELÉCTRICO

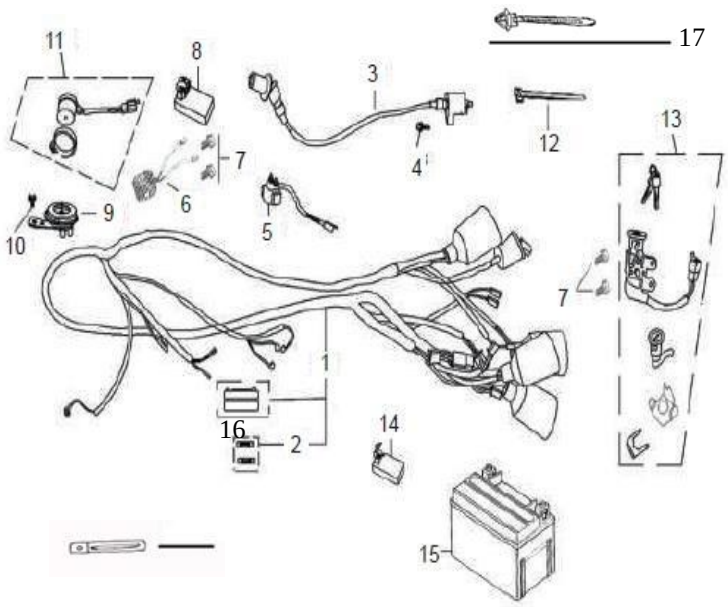

FIG. No.	PARTE N°	DESCRIPCIÓN	CANT.	OBSERVACIÓN
1	32100-AAR8-E500	Instalación Eléctrica	1	
2	99200-11500	Fusible 15A	2	
3	3051A-DGW-9000-D	Bobina de Alta	1	
4	92401-06020-03	Tornillo 6x20	1	
5	35850-DGW-9100	Relay Arranque	1	
6	31600-ALA6-9000	Regulador	1	Ver detalles
	31600-AAR8-900	Regulador	1	
7	92101-06016-03	Tornillo 6x16	4	
8	30410-ALA6-9000	C.D.I	1	
9	38110-XF-9000	Pito	1	
10	92101-06012-03	Tornillo 6x12	1	
11	38300-F8-9400	Relay Direccional	1	Con Conector
	38300-F8-9000		1	Sin Conector
12	90006-F8-9000	Abrazadera 250 mm.	5	
13	35010-AAR8-9000	Swiche Encendido Completo	1	
14	38400-F8-A000	Unidad Control Luz Farola	1	
15	MTX7A-BS-GEL-PRO	Batería 12V (Gel)	1	Marca MEGABAT PRO
	MTX7A-BS-GEL-MEGA	Batería 12V (Gel)	1	Marca MEGABAT
	MTX7A-BS-MEGA	Batería 12V (Seca)	1	Marca MEGABAT
16	94591-17500	Abrazadera	1	
17	90006-F8-9500	Abrazadera	1	

FIGURA N° 34: CALCOMANIAS (1/2)

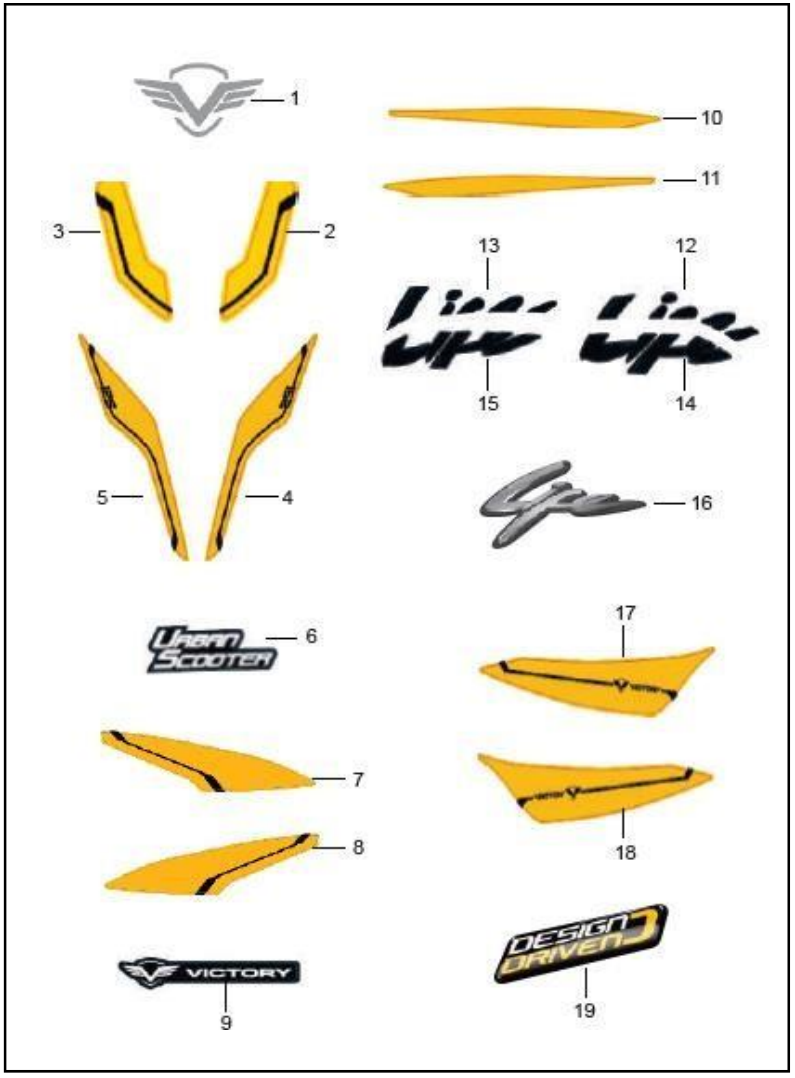

FIG. No.	PARTE N°	DESCRIPCIÓN	CANT.	OBSERVACIÓN
1	21005027	Calcomanía Frontal "VICTORY"	1	
2	21005039	Calcomanía Izquierda Cubierta Manubrio	1	Moto Negro-Rojo
	21005049		1	Moto Negro-Gris
	21005029		1	Moto Negro-Azul
	21004955		1	Moto Negro-Amarillo
3	21005040	Calcomanía Derecha Cubierta Manubrio	1	Moto Negro-Rojo
	21005050		1	Moto Negro-Gris
	21005030		1	Moto Negro-Azul
	21004956		1	Moto Negro-Amarillo
4	21005041	Calcomanía Izquierda Cubierta Frontal	1	Moto Negro-Rojo
	21005051		1	Moto Negro-Gris
	21005031		1	Moto Negro-Azul
	21004958		1	Moto Negro-Amarillo
5	21005042	Calcomanía Derecha Cubierta Frontal	1	Moto Negro-Rojo
	21005052		1	Moto Negro-Gris
	21005032		1	Moto Negro-Azul
	21004959		1	Moto Negro-Amarillo
6	21004957	Calcomanía Lateral Carenaje Frontal	2	
7	21005045	Calcomanía Izquierda Guardabarro Del.	1	Moto Negro-Rojo
	21005055		1	Moto Negro-Gris
	21005035		1	Moto Negro-Azul
	21005022		1	Moto Negro-Amarillo
8	21005046	Calcomanía Derecha Guardabarro Del.	1	Moto Negro-Rojo
	21005056		1	Moto Negro-Gris
	21005036		1	Moto Negro-Azul
	21005023		1	Moto Negro-Amarillo

FIGURA N° 34: CALCOMANIAS (2/2)

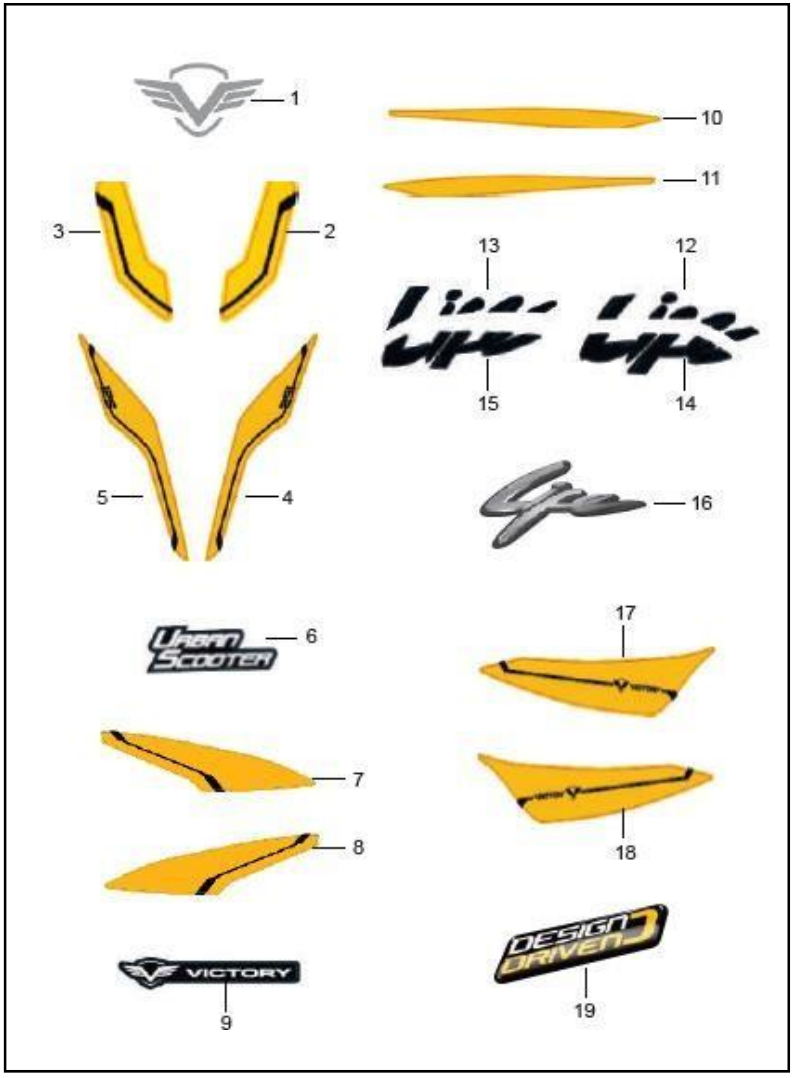

FIG. No.	PARTE N°	DESCRIPCIÓN	CANT.	OBSERVACIÓN
9	21005024	Calcomanía Superior Piso "VICTORY"	2	
10	21005047	Calcomanía Inferior Izquierda Piso	1	Moto Negro-Rojo
	21005057		1	Moto Negro-Gris
	21005037		1	Moto Negro-Azul
	21005025		1	Moto Negro-Amarillo
11	21005048	Calcomanía Inferior Derecha Piso	1	Moto Negro-Rojo
	21005058		1	Moto Negro-Gris
	21005038		1	Moto Negro-Azul
	21005026		1	Moto Negro-Amarillo
12	21004951	Calcomanía Superior Izquierda Tapa Lateral	1	
13	21004952	Calcomanía Superior Derecha Tapa Lateral	1	
14	21004953	Calcomanía Inferior Izquierda Tapa Lateral	1	
15	21004954	Calcomanía Inferior Derecha Tapa Lateral	1	
16	21005028	Emblema Cubierta Sillín	2	
17	21005043	Calcomanía Izquierda Cubierta Sillín	1	Moto Negro-Rojo
	21005053		1	Moto Negro-Gris
	21005033		1	Moto Negro-Azul
	21005020		1	Moto Negro-Amarillo
18	21005044	Calcomanía Derecha Cubierta Sillín	1	Moto Negro-Rojo
	21005054		1	Moto Negro-Gris
	21005034		1	Moto Negro-Azul
	21005021		1	Moto Negro-Amarillo
19	21005103	Calcomanía Dome "DESIGN DRIVEN"	1	

FIGURA N° 35: CALCOMANIAS Y ACCESORIOS EDICION VICTORY LIFE PACK

FIG. No.	PARTE N°	DESCRIPCIÓN	CANT.	OBSERVACIÓN
1	21005027	Calcomanía Frontal "VICTORY"	1	
2	21006673	Calcomanía Derecha Cubierta Frontal	1	
3	21006672	Calcomanía Izquierda Cubierta Frontal	1	
4	21006677	Calcomanía Derecha Guardabarro Delantero	1	
5	21006676	Calcomanía Izquierda Guardabarro Delantero	1	
6	21005024	Calcomanía Superior Piso "VICTORY"	2	
7	21005028	Emblema Cubierta Sillín	2	
8	21006671	Calcomanía Delantera Cubierta Sillín Derecha	1	
9	21006670	Calcomanía Delantera Cubierta Sillín Izquierda	1	
10	21006675	Calcomanía Trasera Cubierta Sillín Derecha	1	
11	21006674	Calcomanía Trasera Cubierta Sillín Izquierda	1	
12	21005103	Calcomanía Dome "DESIGN DRIVEN"	1	
13	21005552	Calcomanía "EURO3"	1	
14	21006429	Maletero	1	

FIG. No.	PARTE N°	DESCRIPCION	CANT.	OBSERVACIÓN

FIGURA N° 35: CALCOMANIAS LIFE 2023

#	Parte	Referencia SAP	Mixtura	Cantidad	Imagen
1	CAL CUB FRONT LAT INF RH AZ LIFEMY23	21010882	NEGRO MATE / AZUL	1	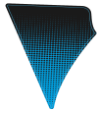
2	CAL CUB FRONT LAT INF LH AZ LIFEMY23	21010881	NEGRO MATE / AZUL	1	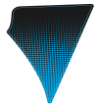
3	CAL TAP LAT TRAS RH AZ LIFEMY23	21010884	NEGRO MATE / AZUL	1	
4	CAL TAP LAT TRAS LH AZ LIFEMY23	21010883	NEGRO MATE / AZUL	1	
5	CAL DEL TAP LAT TRAS RH AZ LIFEMY23	21010880	NEGRO MATE / AZUL	1	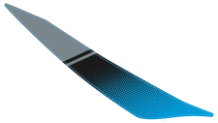
6	CAL DEL TAP LAT TRAS LH AZ LIFEMY23	21010879	NEGRO MATE / AZUL	1	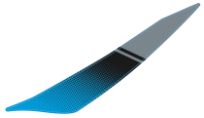
7	CAL LAT RH PISO AZ LIFEMY23	21010886	NEGRO MATE / AZUL	1	
8	CAL LAT LH PISO AZ LIFEMY23	21010885	NEGRO MATE / AZUL	1	

FIGURA N° 35: CALCOMANIAS LIFE 2023

#	Parte	Referencia SAP	Mixtura	Cantidad	Imagen
1	CAL CUB FRONT LAT INF RH RJ LIFEMY23	21010874	NEGRO MATE / ROJA - PACK NEGRO MATE / ROJA	1	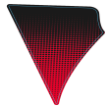
2	CAL CUB FRONT LAT INF LH RJ LIFEMY23	21010873	NEGRO MATE / ROJA - PACK NEGRO MATE / ROJA	1	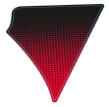
3	CAL TAP LAT TRAS RH RJ LIFEMY23	21010876	NEGRO MATE / ROJA - PACK NEGRO MATE / ROJA	1	
4	CAL TAP LAT TRAS LH RJ LIFEMY23	21010875	NEGRO MATE / ROJA - PACK NEGRO MATE / ROJA	1	
5	CAL DEL TAP LAT TRAS RH RJ LIFEMY23	21010871	NEGRO MATE / ROJA - PACK NEGRO MATE / ROJA	1	
6	CAL DEL TAP LAT TRAS LH RJ LIFEMY23	21010870	NEGRO MATE / ROJA - PACK NEGRO MATE / ROJA	1	
7	CAL LAT RH PISO RJ LIFEMY23	21010878	NEGRO MATE / ROJA - PACK NEGRO MATE / ROJA	1	
8	CAL LAT LH PISO RJ LIFEMY23	21010877	NEGRO MATE / ROJA - PACK NEGRO MATE / ROJA	1	

FIGURA N° 35: CALCOMANIAS Y ACCESORIOS EDICION VICTORY LIFE PACK

ÍNDICE DE REFERENCIAS

PARTE N°	FIG. No.	PAG. No.
10098-F8-9000	3	21
10099-F8-9000	3	20
11100-KVJA-9000	6	4
11102-GY6A9000WHZK	2	4
11102-GY6A9000WHZK	21	5
11192-KVJA-9001	7	4
11200-KVJC-9000	10	5
11203-GY6A9000WHZK	22	5
11209-KVJA-9000	4	8
11211-KVJA-9038	1	3
11213-KVJA-9000	13	5
11221-KVJA-9000	20	5
11331-KVJA-9000	5	7
11341-KVJC-17202	10	8
11345-F8-9000-U05B	8	14
11350-KVJC-9017	13	8
11381-KVJA-9000	5	5
11394-KVJA-9001	13	7
11395-KVJC-9001	11	8
120/70-12-MR042-TL	2	31
120/70-12-MR107-TL	6	30
12100-GY7A-9000	13	1
12191-GY7F-9000	17	1
12200-GY7A-8000-ZC	4	2
12212-KVJA-9000	4	3
1221A-GY7A-9000	5	3
12251-GY6A-9000	12	1
12310-KVJA-9000	1	2
12321-KVJA-7010	7	2
12322-GY6A-8000	6	2

PARTE N°	FIG. No.	PAG. No.
12361-GY6A-9000	9	7
13000-KVJA-9000	18	1
13011-GY6A-9100	16	1
13101-GY7A-9000	14	1
13111-GY6A-9000	15	1
14100-GY7A-9001	6	3
14401-GY7A-9000	2	1
14510-KVJA-9000	3	5
14521-GY6A-9001	7	1
1452A-GY6A-9000	6	1
14610-KVJA-9000	1	1
14711-GY7A-9000	14	3
14721-GY7A-9000	13	3
14751-GY7A-9000	9	3
14752-GY7A-9000	10	3
14771-GY6A-9000	8	3
14775-GY6A-9000	11	3
14781-GY6A-9000	7	3
1510A-KVJA-9000	9	4
15133-GY6A-9000	11	4
15141-GY6A-9000	12	4
15421-GY6A-9000	6	7
15426-GY6A-9000	7	7
15651-KVJA-9000	1	7
15711-KVJA-9000	14	4
1610K-AAR8-9001	1	12
1610K-AGA4-9000	1	12
16201-KVJA-9001	16	11
16950-TS-9000	4	22
1711A-KVJA-8000	15	11

PARTE N°	FIG. No.	PAG. No.
17200-FA7-E000	1	14
17211-FA7-9000	3	14
17219-B08-9000	11	14
17500-AAR8-9000	2	22
17551-AAR8-9000-M	9	13
17620-F8-9000	3	22
1768A-ABA2-9000	6	22
1768B-AAR8-9000	10	22
1768C-ABA2-9100	8	22
1768G-F35-9000	9	22
17910-AAR8-9000	11	17
18291-F8-9000	3	27
1830A-ABA9-9103	1	27
18318-ABA9-9102	2	27
18658-F8-9000	7	22
1865A-AAR8-9000	6	14
1865A-AAR8-9200	6	14
19411-F8-9000	11	22
19414-F8-9000	12	22
19510-KVJA-9000	12	11
1961A-KVJA-9000	8	11
19620-KVJA-9000	7	11
19631-KVJA-9000	11	11
1963A-KVJA-9000	6	11
21004951	12	37
21004952	13	37
21004953	14	37
21004954	15	37
21004955	2	36
21004956	3	36

PARTE N°	FIG. No.	PAG. No.
21004957	6	36
21004958	4	36
21004959	5	36
21005020	17	37
21005021	18	37
21005022	7	36
21005023	8	36
21005024	9	37
21005024	6	38
21005025	10	37
21005026	11	37
21005027	1	36
21005027	1	38
21005028	16	37
21005028	7	38
21005029	2	36
21005030	3	36
21005031	4	36
21005032	5	36
21005033	17	37
21005034	18	37
21005035	7	36
21005036	8	36
21005037	10	37
21005038	11	37
21005039	2	36
21005040	3	36
21005041	4	36
21005042	5	36
21005043	17	37

ÍNDICE DE REFERENCIAS

PARTE N°	FIG. No.	PAG. No.
21005044	18	37
21005045	7	36
21005046	8	36
21005047	10	37
21005048	11	37
21005049	2	36
21005050	3	36
21005051	4	36
21005052	5	36
21005053	17	37
21005054	18	37
21005055	7	36
21005056	8	36
21005057	10	37
21005058	11	37
21005059	1	25
21005103	19	37
21005103	12	38
21005552	13	38
21006429	14	38
21006670	9	38
21006671	8	38
21006672	3	38
21006673	2	38
21006674	11	38
21006675	10	38
21006676	5	38
21006677	4	38
21007056	1	25
21301-KVJA-9100	3	9

PARTE N°	FIG. No.	PAG. No.
21312-KVJA-9000	26	6
21321-KVJA-9000	19	5
21395-KVJA-9001	1	9
22102-KVJA-9000	7	10
22105-KVJA-9100	8	10
2210A-KVJA-9100	2	10
22110-KVJA-9000	12	10
22121-KVJA-9000	11	10
22131-KVJA-9000	9	10
22132-KVJA-9000	10	10
23010-KVJA-9000FCC	13	10
23011-KVJA-8000FCC	14	10
2301A-KVJA-8000FCC	3	10
23100-GY6C-9000-GC	1	10
23411-KVJA-9000	5	9
23420-KVJA-9000	6	9
23431-KVJA-8000	8	9
23432-KVJA-9000	7	9
28101-KVJA-9000	3	4
28102-KVJA-9000	4	4
2812A-KVJA-9000	16	4
28221-KVJA-9000	1	8
28230-KVJA-9000	2	8
2825A-KVJA-9140	3	8
28300-GY6A-9000	6	8
30410-ALA6-9000	8	35
3051A-DGW-9000-D	3	35
3110A-KVJA-9100	1	11
31110-KVJA-9100	2	11
31120-KVJA-9100	3	11

PARTE N°	FIG. No.	PAG. No.
3120A-KVJA-9000-KX	2	5
31600-ALA6-9000	6	35
32100-AAR8-E500	1	35
32961-KVJA-9000	3	7
33100-AAR8-9000	1	15
33130-AAR8-9000	3	15
33400-AAR8-9000	2	34
33450-AAR8-9000	1	34
33540-AAR8-9000	6	34
33550-AAR8-9000	5	34
33700-AAR8-9000	1	33
33720-AAR8-9000	14	33
33741-AAR8-9000	17	18
33751-F8-E000	3	33
33909-DGW-9000	3	16
34911-KY-9000	2	15
35010-AAR8-9000	13	35
3515A-AAR8-A100	5	17
3520A-AAR89000MX01	13	17
35850-DGW-9100	5	35
37119-AAR8-9000	2	16
37200-AAR8-E000	1	16
37224-AAR8-9000	4	16
3780A-AAR8-9000	1	22
38110-XF-9000	9	35
38300-F8-9000	11	35
38300-F8-9400	11	35
38400-F8-A000	14	35
40396E	3	25
40497	3	25

PARTE N°	FIG. No.	PAG. No.
42600-ABA9-9001-B	1	31
42610-ABA9-9000	4	31
42611-ABA9-9000	6	31
42615-ABA9-9000	5	31
42753-DGW-9000	5	30
42753-F8-9200	3	31
4310A-AH01-9000	8	21
43121-AH01-9000	8	31
43126-AAR8-9000	4	21
43128-F8-9000	10	21
43200-AAR8-E000	7	21
43203-AAR8-9000	11	21
43204-AAR8-9000	12	21
43500-AAR8-9000	1	21
44301-B08-9000	8	30
44311-B08-9000	7	30
44600-AAR8-9200-B	1	30
44620-F22-9000	3	30
44800-B08-9000	12	30
44830-AAR8-9000-B	6	16
45105-AFAK-9000	8	20
45121-AH01-9000	10	30
45126-AAR8-9000	4	20
45128-AFAD-9000	12	18
45156-ALA1-9000	13	18
45157-B08-9000	11	18
45200-AAR8-E000	7	20
45500-AAR8-9000	1	20
50197-AFAA-9000	9	14
50300-F8-9000	3	18

ÍNDICE DE REFERENCIAS

PARTE N°	FIG. No.	PAG. No.
50301-F8-9000	7	18
50302-F8-9000	8	18
50306-F8-9000	4	18
50310-AAR8-9000-M	7	13
50315-AAR8-9000	9	33
50320-AAR8-9000-M	14	13
50330-AAR8-9000	18	24
50350-AAR8-9400-M	1	13
50352-F8-9000	2	13
50352-F8-9300	11	26
50354-F8-9000	12	13
50356-F8-9000	4	13
50500-AAR8-9400-M	1	26
50502-F8-9000	5	26
50504-KVJA-9100	12	8
50505-F8-9000	2	26
50530-AAR8-E000-M	8	26
50613-AAR8-9000	11	24
51400-AAR8-9000	2	19
51500-AAR8-9000	1	19
52500-ABA9-9103	1	32
53100-AAR8-9000-M	4	17
53125-F8-9000	10	17
53140-AAR8-9000	6	17
53166-AAR8-9000	7	17
53175-AAR8-9000	2	20
53176-AAR8-9000	2	21
53200-AAR8-9000	1	18
53205-AAR8-9000	14	17
53206-AAR8-9000	1	17

PARTE N°	FIG. No.	PAG. No.
53211-F8-9000	5	18
53212-F8-9000	10	18
53213-F8-9000	6	18
53214-F8-9000	9	18
53250-AAR8-9000	16	17
53260-AAR8-9000	17	17
61102-AAR8-9000	18	18
61110-AAR8-9001	15	18
64301-AAR8-9000	1	24
64303-AAR8-9000	6	24
64304-AAR8-9000	7	24
64305-AAR8-9000	16	24
64306-AAR8-9000	17	24
64306-LKA1-9000	13	24
64310-AAR8-9000	14	24
64315-AAR8-9000	8	34
64316-AAR8-9000	9	34
77206-AAR8-9000	4	25
77235-ALA2-9100-M	11	13
77240-AAR8-9000	13	13
80102-AH01-9000	12	33
80105-AAR8-9000	5	33
81142-AAR8-9000	10	24
81200-AAR8-9000	16	29
81250-AAR8-9000	7	29
81252-XGW-9000	13	29
81257-AAR8-9000	8	29
83500-AAR8-9000	1	29
83510-AAR8-9000	14	29
83600-AAR8-9000	2	29

PARTE N°	FIG. No.	PAG. No.
83610-AAR8-9000	15	29
83740-AAR8-9000	9	29
83760-LKA1-9000	8	24
84707-B08-9000	13	33
88110-F22-E000	19	17
88120-F22-E000	18	17
89010-F8-9000	5	32
90006-F8-9000	12	35
90006-F8-9500	17	35
90101-F8-E000	9	26
90145-F8-9000	5	20
90145-F8-9000	5	21
90201-TW-9000	4	27
90411-12024-20	18	11
90411-12029-20	6	10
90411-22031-20	18	4
90421-08016-15	27	6
90601-AAR8-9000	4	29
90601-F8-9000	2	17
90601-F8-9000	5	24
90601-F8-9000	10	29
90601-F8-9000	6	33
90601-F8-9000	4	34
91001-F8-9000	2	30
91200-19830-50-PY1	10	7
91200-20032-60-PY1	14	5
91200-32047-70-PY1	4	9
91201-GY6A-9000PY1	12	3
91203-19830-50-PY1	11	5
91300-00061-18	6	5

PARTE N°	FIG. No.	PAG. No.
91300-00095-15	5	1
91300-00180-30	14	7
91300-00308-30	8	7
91300-01080-21	12	5
91301-GY6A-9000	3	2
92101-06012-03	8	13
92101-06012-03	10	14
92101-06012-03	14	18
92101-06012-03	12	24
92101-06012-03	10	35
92101-06016-03	10	13
92101-06016-03	5	22
92101-06016-03	11	29
92101-06016-03	7	33
92101-06016-03	7	35
92101-06020-03	7	14
92101-06020-03	15	24
92101-06025-03	13	21
92101-06030-03	9	24
92201-06012-03	9	21
92201-08025-03	9	20
92201-08025-03	17	29
92201-08032-03	2	32
92201-10025-03	6	26
92201-10030-03	2	18
92201-10040-03	3	32
92201-10050-03	8	17
92201-10055-03	3	13
92201-10055-03	7	27
92201-F8-9000	6	21

ÍNDICE DE REFERENCIAS

PARTE N°	FIG. No.	PAG. No.
92401-06020-03	4	35
92401-06025-03	5	14
92701-06014-03	2	24
93002-06028-03	4	26
93201-05012-03	12	17
93201-05016-03	10	33
93401-42012-03	4	15
93401-42012-03	5	16
93401-42012-03	3	17
93401-42012-03	3	24
93401-42012-03	5	29
93401-42012-03	2	33
93401-42012-03	7	34
93401-42016-03	19	24
93401-48012-03	4	14
93401-48012-03	3	29
93401-48014-03	2	14
93401-48016-03	15	17
93401-48016-03	4	24
93401-48016-03	6	29
93401-48016-03	3	34
93601-08025-02	11	30
93601-08025-02	9	31
94050-06006-00	13	4
94050-08008-00	3	3
94050-12009-00	5	10
94050-12011-00	4	10
94051-06006-00	18	5
94051-06006-00	17	11
94051-12011-00	19	11

PARTE N°	FIG. No.	PAG. No.
94055-22006-00	17	4
94301-08014-00	11	7
94301-08020-00	8	4
94301-08020-00	2	9
94301-10014-00	11	1
94301-10016-00	10	1
94301-10016-00	18	3
94301-10016-00	4	5
94350-06010-08	15	13
94591-17500	16	35
94601-GY6A-9000	8	1
94601-GY6A-9001	9	1
95014-B08-E000	7	26
95015-LB-E000	10	26
95201-05000-03	11	33
95201-06000-03	16	18
95201-06000-03	2	25
95201-06000-03	3	26
95201-06000-03	4	33
95401-10000-03	5	13
95401-10000-03	9	17
95401-10000-03	4	32
95501-12000-03	9	30
95501-16000-03	7	31
95801-06000-03	12	29
95801-06000-03	8	33
95801-08000-03	5	27
95801-08000-03	18	29
95801-10000-03	8	27
95802-F8-9000	6	20

PARTE N°	FIG. No.	PAG. No.
95901-08000-03	6	27
95901-10000-03	9	27
96001-05012-00	5	11
96001-06014-00	7	5
96001-06014-00	12	7
96001-06014-00	5	8
96001-06016-00	10	11
96001-06018-00	5	2
96001-06018-00	13	11
96001-06022-00	3	1
96001-06022-00	9	11
96001-06025-00	4	11
96001-06025-01	7	8
96001-06028-00	2	2
96001-06035-00	9	8
96001-06045-00	8	8
96001-06100-00	17	3
96001-08012-00	25	5
96002-62010	4	30
96003-06032-00	8	5
96003-06053-00	15	3
96003-08036-00	16	3
96003-08201-00	5	4
96003-08209-00	9	5
96008-05016-00	14	11
96009-06006-00	4	1
96010-06014-00	15	4
96010-06016-00	1	5
96010-06028-00	10	4
96010-06030-00	4	7

PARTE N°	FIG. No.	PAG. No.
96010-06045-00	24	5
96010-06050-00	1	4
96010-06050-00	28	6
96010-06055-00	23	5
96010-06100-00	2	7
96100-60050-01-PY	11	9
96100-62010-00-PY	10	9
96100-62020-00-PY	16	5
96100-62030-00-PY	17	5
96100-62040-00-PY	15	5
96100-63010-00-PY	9	9
99121-F8-9000	6	13
99200-11500	2	35
C7HSA	2	3
MTX7A-BS-GEL-MEGA	15	35
MTX7A-BS-GEL-PRO	15	35
MTX7A-BS-MEGA	15	35

DETALLES DE CAMBIOS

SWITCH DE FRENO	
DELANTERO: 10099-F8-9000 TRASERO: 10098-F8-9000	DELANTERO: 10099-AAR8-9000 TRASERO: 10098-AAR8-9000
REGULADOR	
31600-ALA6-9000	31600-AAR8-900

FICHA TÉCNICA VICTORY LIFE

CARACTERISTICA	UNIDAD
Motor	4 Tiempos, Monocilíndrico
Diámetro x Carrera	52.4 x 57.8 mm.
Indicé de Compresión	9.5 : 1
Potencia Máxima	8.38 HP @ 7500 RPM
Torque Máximo	8.7 NM @ 6500 RPM
Bujía	NGK C7HSA
Arranque	Eléctrico y Pedal
Transmisión	CVT
Sistema de Alimentación	Carburador
Refrigeración	Aire Forzado
FRENOS	
Freno Delantero	Disco Central
Freno Trasero	Disco, Pinza Doble Pistón
SUSPENSION	
Suspensión Delantera	Telescópica hidráulica
Suspensión Trasera	Mono Amortiguador Hidráulico Ajustable en 5 Posiciones
CAPACIDAD DEL TANQUE	
Lleno	5.35 Litros (1,41 Gal.)
Combustible	Gasolina
LLANTAS	
Llanta Delantera	120/70-12
Llanta Trasera	120/70-12
Rines	Aspas de Aleación
SISTEMA ELECTRICO	
Bombillo Farola	12V-35W/35W
Luz de Stop	LED
Luces Direccionales	LED
Velocímetro	Análogo
Batería	12V-7AH
Sistema de Ignición	C.D.I
DIMENSIONES	
Largo x Ancho x Alto	1775 mm x 670 mm x 1170 mm
Distancia Entre Ejes	1285 mm.
Altura al Piso	150 mm.
Peso en Seco	105 Kg.

LA MEJOR CALIDAD Y RESPALDO
auteco
CERTIFIED
Mobil
El lubricante especializado para todo tipo de motocicletas
Mobil 1
Racing 4T
10W-
Advanced Full Synthetic
Mobil Super
4T Ultra
20W-50
Multigrado
Aceite mineral para motocicletas de 4 tiempos
1 U.S. Quart/0.946L
auteco
Mobil Super
4T Ultra Scooter
10W-40
Multigrado
Aceite semi-sintético para motocicletas de 4 tiempos
1 U.S. Quart/0.946L
auteco
FULL-SINTÉTICO
MINERAL
SEMI-SINTÉTICO
VICTORY MOTORCYCLES
KYMCO
Kawasaki
Let the good times roll
PIAGGIO
BAJAJ MOTORCYCLES