CON EL RESPALDO

auteco mobility

CATÁLOGO DE PARTES

SISTEMA DE ENCENDIDO AUTOMÁTICO DE LUCES

Para mayor información del sistema consulte la página web

http://www.autecomobility.com/sistemas-de-seguridad/abs/

SISTEMA ANTIBLOQUEO DE FRENOS NO INCLUIDO

LUCES DE CIRCULACIÓN DIURNA NO INCLUIDO

PIRELLI

LLANTAS

PREFACIO

Es nuestro placer presentarles a ustedes el Catálogo de Partes.

Este Catálogo ha sido especialmente diseñado para ayudarle en la selección de las partes correctas con el fin de mantener el vehículo en las mejores condiciones.

Los repuestos originales están sujetos a un exigente estándar de control de calidad, por lo tanto es necesario que usted sólo use repuestos originales.

En nuestro constante esfuerzo para mejorar la eficiencia y desempeño de su vehículo, las especificaciones, diagramas y número de partes pueden cambiar sin previo aviso. Consecuentemente las descripciones de los repuestos en este Catálogo pueden no ser las finales y definitivas.

Las alteraciones y modificaciones que ocurren en la impresión de este Catálogo, serán informadas a nuestra red, a través de circulares de Servicio o en nuestra página web: www.auteco.com.co accediendo al link repuestos. Es requisito que usted actualice su Catálogo y haga las correcciones necesarias, una vez reciba dichas circulares. Lo anterior le asegurará un rápido y adecuado despacho de sus partes, pues las órdenes están siendo diligenciadas con las referencias más actualizadas.

En caso de necesitar asistencia técnica, comunicarse con el Distribuidor Autorizado o llamar al Departamento de Servicios Auteco.

FIGURA N° 1: CULATA

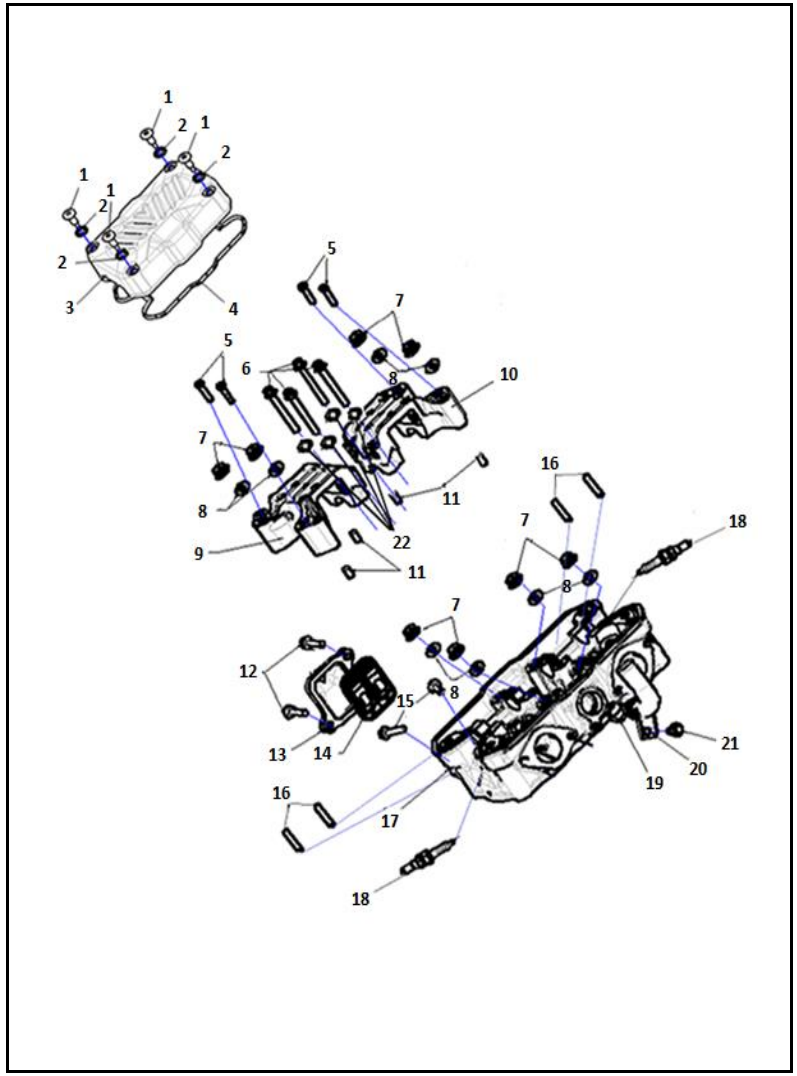

FIG. No.	PARTE N°	DESCRIPCIÓN	CANT.	OBSERVACIÓN
1	100053311-0001	Tornillo Tapa Culata	4	
2	100053289	Sello Tornillo Tapa Culata	4	
3	100053156-0001	Tapa Culata	1	
4	100053186	Empaque Tapa Culata	1	
5	100011266-0004	Tornillo 6x20	4	
6	100011540-0007	Tornillo 6x50	4	
7	100100535-0006	Tuerca M8	8	
8	100106576	Arandela 8.5x2x18	8	
9	100053158	Soporte Derecho Eje Levas	1	
10	100053159	Soporte Izquierdo Eje Levas	1	
11	100108526	Pin Guía 6x12	4	
12	100055587-0006	Tornillo 6x28	2	
13	100084634-0001	Tapa Válvula Escape	1	
14	100054890	Empaque Tapa Válvula Escape	1	
15	100011534-0002	Tornillo 6x25	2	
16	100100449-0002	Esparrago 8x44	4	
17	100053185-0001	Culata	1	
18	100077554	Bujía	2	
19	100063874	Anillo Retenedor 18x3	1	
20	100053191	Conducto de Salida	1	
21	100055590-0003	Tornillo 6x14	1	
22	100106564	Arandela 6.2x1.5x13	4	

FIGURA N° 2: CILINDRO

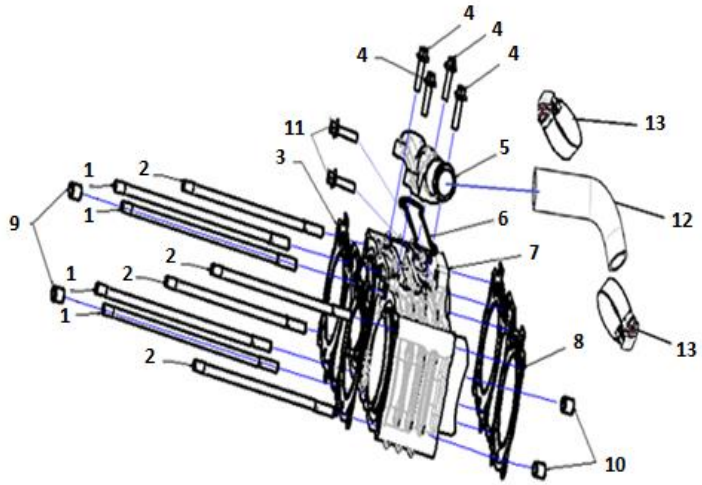

FIG. No.	PARTE N°	DESCRIPCIÓN	CANT.	OBSERVACIÓN
1	100053277	Esparrago B Cilindro	4	
2	100053278	Esparrago Z Cilindro	4	
3	100053283	Empaque Culata	1	
4	100011534-0002	Tornillo 6x25	4	
5	100053182-0001	Acople Manguera Entrada Agua	1	
6	100053181	Empaque Acople Manguera Entrada Agua	1	
7	100053184-0001	Cilindro (Solo)	1	
8	100053287	Empaque Cilindro	1	
9	100102732	Pin Guía 11x16	2	
10	100102731	Pin Guía 11x12	2	
11	100011268-0003	Tornillo 6x25	2	
12	100053190	Manguera Entrada Agua	1	
13	100058881	Abrazadera	2	

FIGURA N° 3: EJE LEVAS - VALVULAS

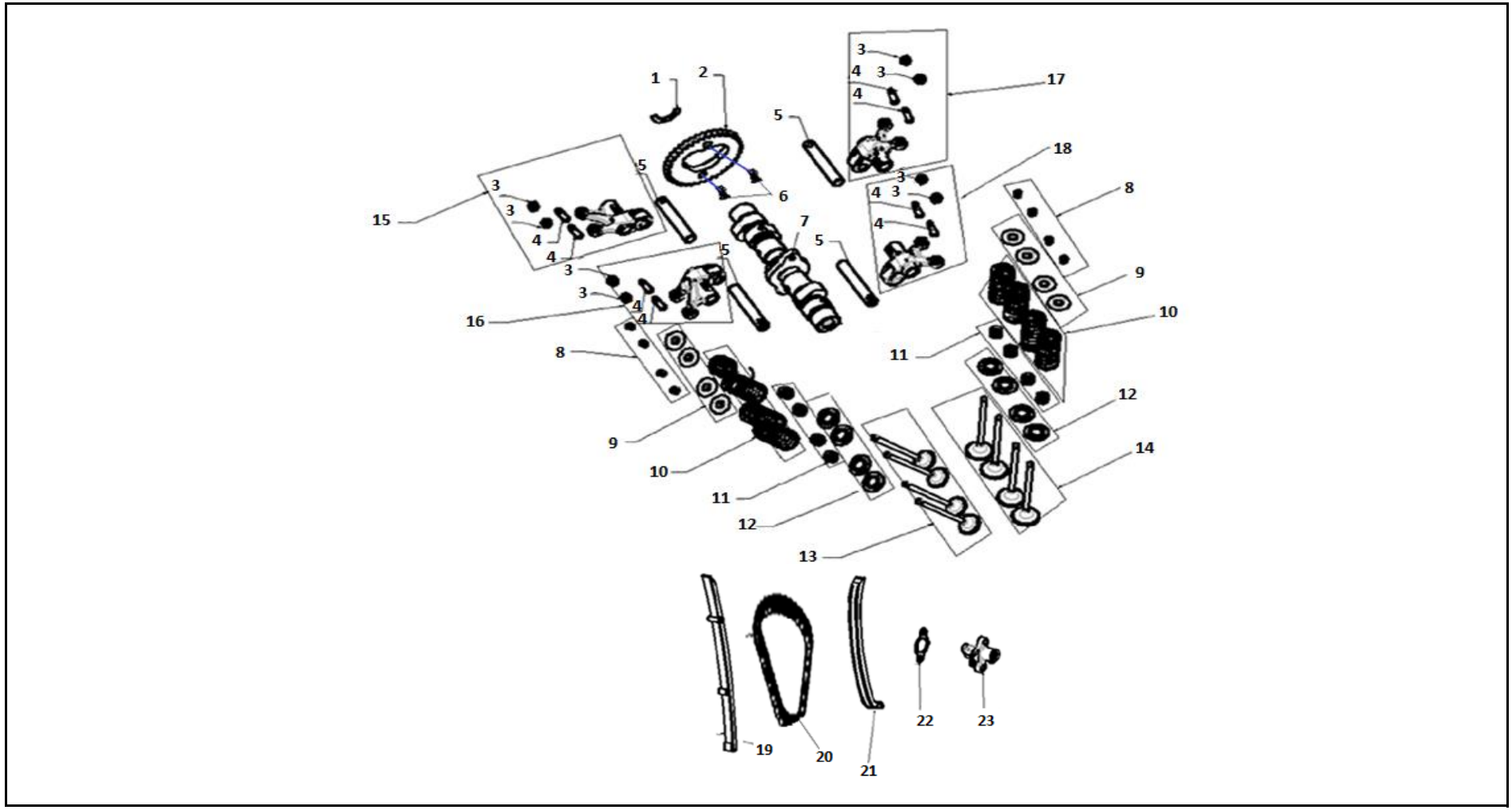

FIGURA N° 3: EJE LEVAS - VALVULAS

FIG. No.	PARTE N°	DESCRIPCIÓN	CANT.	OBSERVACIÓN
1	100053301	Pin de Seguridad	1	
2	100098841	Piñón Eje Levas	1	
3	100075431	Tuerca Balancín	8	
4	100059918	Tornillo Balancín	8	
5	100053197	Eje Balancín	4	
6	100204688	Tornillo 7x13	2	
7	100053160	Eje Levas	1	
8	100200708	Cuña Válvula	16	
9	100105306	Arandela Superior Resorte Válvula	8	
10	100072897	Resorte Válvula	8	
11	100105335	Reten Válvula	8	
12	100200699	Arandela Inferior Resorte Válvula	8	
13	100200648	Válvula Escape	4	
14	100200597	Válvula Admisión	4	
15	100071195	Balancín Escape Derecho	1	

FIG. No.	PARTE N°	DESCRIPCIÓN	CANT.	OBSERVACIÓN
16	100071193	Balancín Escape Izquierdo	1	
17	100071194	Balancín Admisión Derecho	1	
18	100071192	Balancín Admisión Izquierdo	1	
19	100053193	Guía Cadenilla	1	
20	100105128	Cadenilla Distribucion	1	
21	100053194	Guía Cadenilla Lado Tensor	1	
22	100053284	Empaque Tensor Cadenilla	1	
23	100053192-0004	Tensor Cadenilla	1	

FIGURA N° 4: CIGÜEÑAL - PISTON - BALANCEADOR

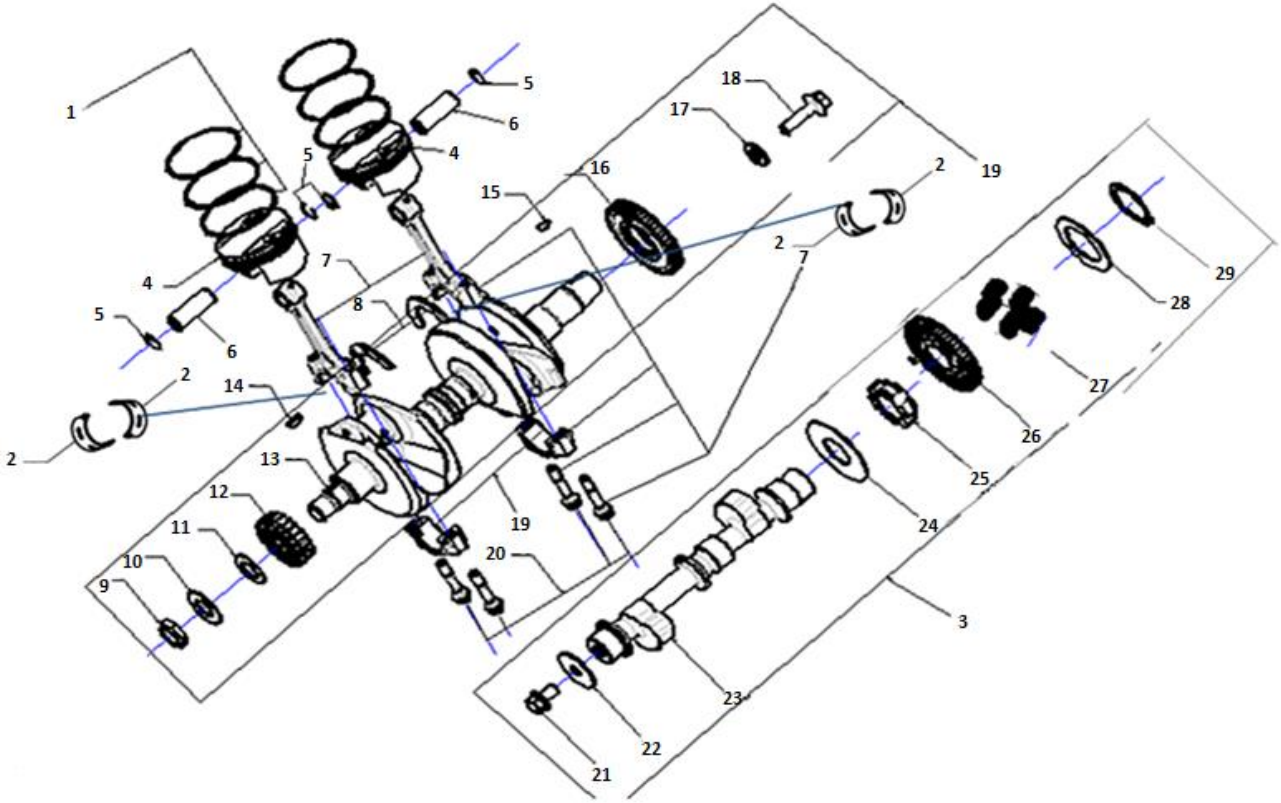

FIGURA N° 4: CIGÜEÑAL - PISTON - BALANCEADOR

FIG. No.	PARTE N°	DESCRIPCIÓN	CANT.	OBSERVACIÓN
1	100053170	Anillos STD	2	
2	100053305	Casquetes Biela Cigüeñal	4	
3	100065653	Eje Balanceador Completo	1	
4	100053172	Pistón STD (Solo)	2	
5	100100582	Pin Pasador Pistón	4	
6	100053171	Pasador Pistón	2	
7	100053168	Biela Cigüeñal	1	
8	100053304	Pin de Ajuste	2	
9	100053318	Tuerca M18	1	
10	100053294	Arandela	1	
11	100053293	Arandela 18.2x1.5x35.5	1	
12	100053320	Piñón Primario	1	
13	100053169	Cigüeñal	1	
14	100068843	Cuña Cigüeñal	1	
15	100100647	Cuña Cigüeñal	1	

FIG. No.	PARTE N°	DESCRIPCIÓN	CANT.	OBSERVACIÓN
16	100053166	Piñón Cigüeñal	1	
17	100053900	Arandela 10.5x2.5x24	1	
18	100050578	Tornillo 10x36	1	
19	100067443	Cigüeñal Completo	1	
20	100060728	Tornillo Biela Cigüeñal	4	
21	100100418-0001	Tornillo 10x16x1.25	1	
22	100058591	Arandela 10.2x2x38	1	
23	100053167	Eje Balanceador (Solo)	1	
24	100065654	Arandela	1	
25	100060572	Acople Piñón Eje Balancear	1	
26	100060571	Piñón Eje Balanceador	1	
27	100059511	Resorte Eje Balanceador	6	
28	100058590	Arandela 38.2x2x58	1	
29	100033008	Anillo Retenedor 38x35.2	1	

FIGURA N° 5: TRANSMISIÓN

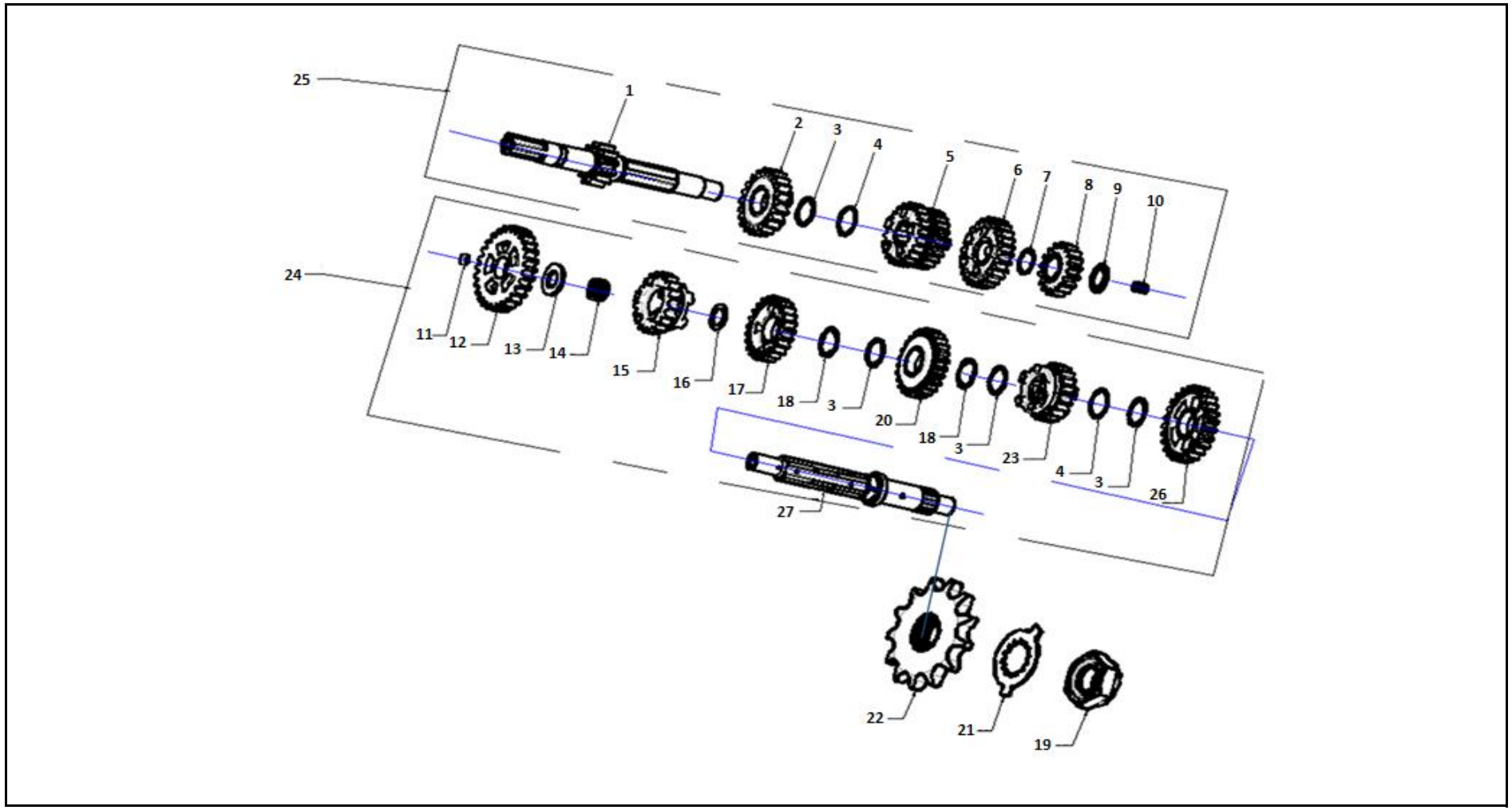

FIGURA N° 5: TRANSMISIÓN

FIG. No.	PARTE N°	DESCRIPCIÓN	CANT.	OBSERVACIÓN
1	100057462	Eje Clutch (Solo)	1	
2	100057465	Piñón 5TA. Eje Clutch	1	
3	100103659	Pin de Seguridad 23x1x29	4	
4	100106488	Arandela 25.1x1x30	2	
5	100057464	Piñón 3RA - 4TA. Eje Clutch	1	
6	100057466	Piñón 6TA. Eje Clutch	1	
7	100067657	Arandela 21x1x26	1	
8	100057463	Piñón 2DA. Eje Clutch	1	
9	100066792	Reten	1	
10	100067658	Tapon Eje Clutch	1	
11	100301856	Tapon Eje Salida	1	
12	100061395	Piñón 1RA. Eje Salida	1	
13	100066794	Arandela 17x3x32	1	
14	100059517	Rodamiento Agujas NK17x30x16	1	
15	100061399	Piñón 5TA. Eje Salida	1	

FIG. No.	PARTE N°	DESCRIPCIÓN	CANT.	OBSERVACIÓN
16	100106519	Arandela 17.2x1x26	1	
17	100061398	Piñón 4TA. Eje Salida	1	
18	100301896	Arandela 22x1.0x30	2	
19	100059512	Tuerca	1	
20	100061397	Piñón 3RA. Eje Salida	1	
21	100059513	Platina Piñón Eje Salida	1	
22	100103847	Piñón Eje Salida	1	
23	100061400	Piñón 6TA. Eje Salida	1	
24	100053276	Eje Salida Completo	1	
25	100067061	Eje Clutch Completo	1	
26	100061396	Piñón 2DA. Eje Salida	1	
27	100061394	Eje Salida (Solo)	1	

FIGURA N° 6: EJE SELECTOR CAMBIOS - EJE CAMBIOS

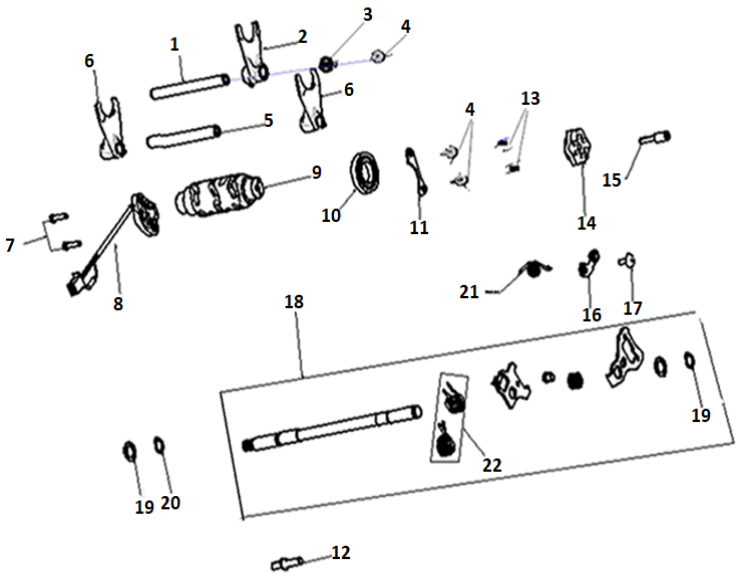

FIG. No.	PARTE N°	DESCRIPCIÓN	CANT.	OBSERVACIÓN
1	100053273	Eje Horquilla Cambios Central	1	
2	100053275	Horquilla Cambios Central	1	
3	100053259	Platina Tope	1	
4	100055590-0003	Tornillo 6x14	3	
5	100053272	Eje Horquilla Cambios	1	
6	100053274	Horquilla Cambios	2	
7	100031908-0002	Tornillo 5x20	2	
8	100053263-0001	Sensor de Cambios	1	
9	100053270	Eje Selector Cambios	1	
10	100100967	Rodamiento Bolas 16005-P6	1	
11	100053302	Platina Tope	1	
12	100053310	Tornillo de Ajuste	1	
13	100032883	Pin de Seguridad 3x10	2	
14	100053271	Estrella Eje Selector Cambios	1	
15	100053309	Tornillo Eje Selector Cambios	1	
16	100053267	Leva Eje Cambios	1	
17	100053314	Tornillo Leva Eje Cambios	1	
18	100094238	Eje Cambios	1	
19	100011096	Anillo Retenedor	2	
20	100106415	Arandela 15x1x28	1	
21	100053268	Resorte Leva Eje Cambios	1	
22	100056944	Set Resorte Eje Cambios	2	

FIGURA N° 7: CARCASA SUPERIOR MOTOR

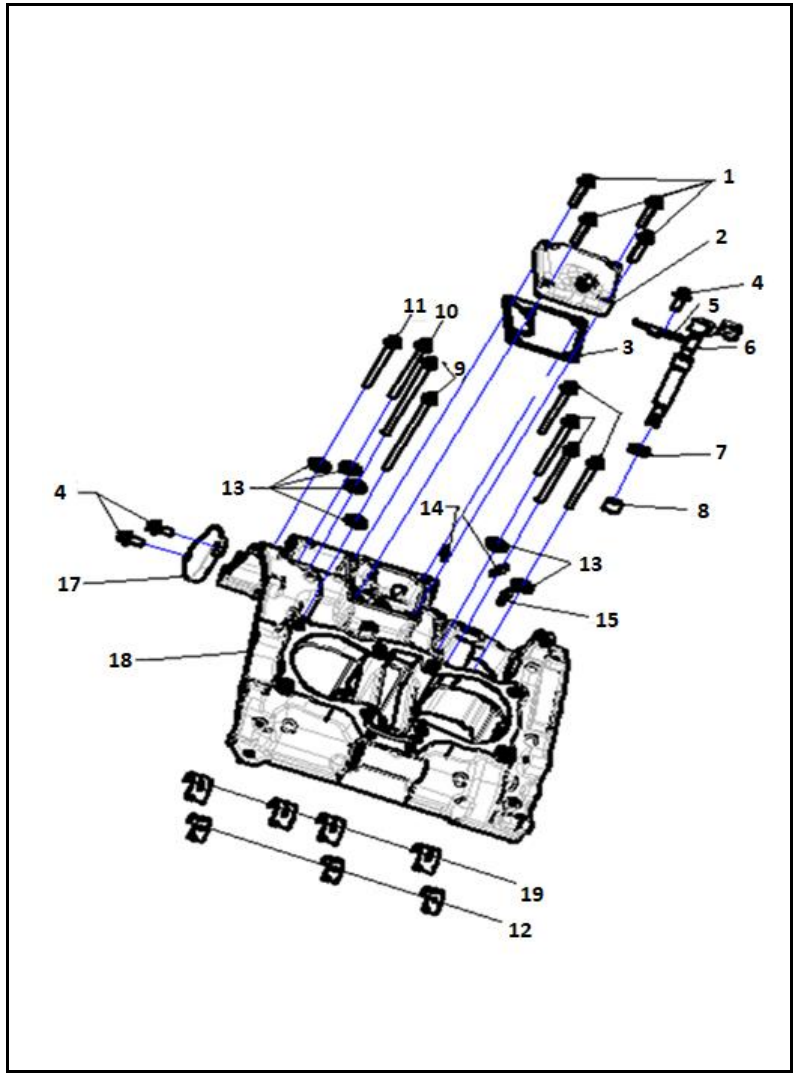

FIG. No.	PARTE N°	DESCRIPCIÓN	CANT.	OBSERVACIÓN
1	100055587-0006	Tornillo 6x28	4	
2	100053154-0004	Tapa Válvula de Gases	1	
3	100053281	Empaque Tapa Válvula de Gases	1	
4	100055590-0003	Tornillo 6x14	3	
5	100053303	Platina Tope	1	
6	100093916-0001	Eje Interno Clutch	1	
7	100053255	Reten Eje Interno Clutch	1	
8	100101058	Rodamiento Agujas 10x14x10	1	
9	100033089-0005	Tornillo 6x90	2	
10	100011543-0001	Tornillo 6x65	3	
11	100031958-0007	Tornillo 6x55	3	
12	100053306	Casquete Eje Balanceador	3	
13	100106563	Arandela 6.2x1x12	6	
14	100059509	Inyector Aceite	2	
15	100059508	Inyector Aceite	1	
16	100069050-0004	Juego Carcasas Motor	1	No Ilustrado
17	100053261	Tapa Carcasa Superior Motor	1	
18	100053155	Carcasa Superior Motor	1	
19	100053307	Casquete Carcasa Motor	4	

FIGURA N° 8: CARCASA INFERIOR MOTOR

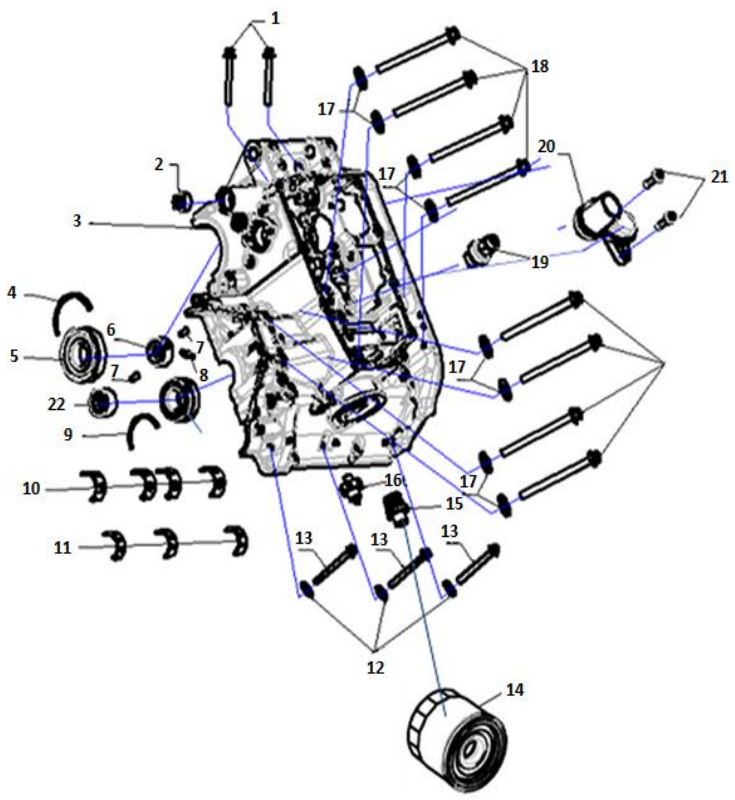

FIG. No.	PARTE N°	DESCRIPCIÓN	CANT.	OBSERVACIÓN
1	100031958-0007	Tornillo 6x55	2	
2	100101060	Rodamiento Agujas HK14x20x12	2	
3	100053153	Carcasa Inferior Motor	1	
4	100053299	Pin de Ajuste	1	
5	100059518	Rodamiento Bolas TM6205X3	1	
6	100059515	Rodamiento Agujas NK18x31x16)	1	
7	100100911	Pin Pasador 6x10	2	
8	100059508	Inyector Aceite	1	
9	100053300	Pin de Ajuste	1	
10	100053307	Casquete Carcasa Motor	4	
11	100053306	Casquete Eje Balanceador	3	
12	100106563	Arandela 6.2x1x12	3	
13	100011537-0002	Tornillo 6x35	3	
14	100310038	Filtro de Aceite	1	
15	100053308	Conector Filtro de Aceite	1	
16	100053316	Sensor de Presión	1	
17	100106576	Arandela 8.5x2x18	8	
18	100059510	Tornillo 8x105	8	
19	100053312	Válvula de Alivio	1	
20	100053149	Cubierta Filtro Aceite	1	
21	100011266-0004	Tornillo 6x20	2	
22	100059517	Rodamiento Agujas NK17x30x16	1	

FIGURA N° 9: CLUTCH

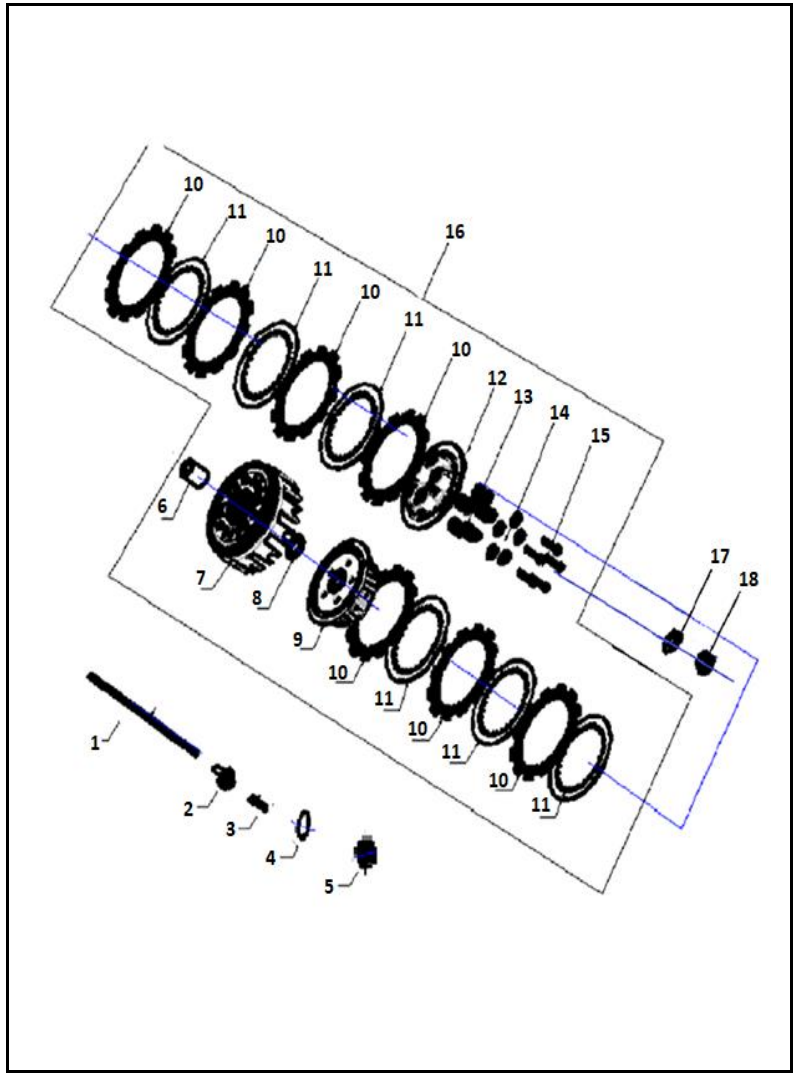

FIG. No.	PARTE N°	DESCRIPCIÓN	CANT.	OBSERVACIÓN
1	100053319	Varilla Empujador Clutch	1	
2	100053175	Empujador Clutch	1	
3	100053315	Tornillo Doble Rosca	1	
4	100053290	Arandela 15.5x1x27.5	1	
5	100059514	Rodamiento Bolas AXK15288	1	
6	100058594	Buje Corona Clutch	1	
7	100056818	Corona Clutch (Sola)	1	
8	100058592	Arandela 22.2x2x36	1	
9	100056814	Corona Interna Clutch	1	
10	100056809	Disco Clutch	7	
11	100056811	Disco Separador Clutch	7	
12	100056813	Porta Resortes Clutch	1	
13	100056812	Resorte Clutch	5	
14	100061366	Arandela Resorte Clutch	5	
15	100011536-0002	Tornillo 6x30	5	
16	100053177	Clutch Completo	1	
17	100053292	Arandela	1	
18	100053317	Tuerca M22	1	

FIGURA N° 10: CUBIERTA CLUTCH - BOMBA DE AGUA

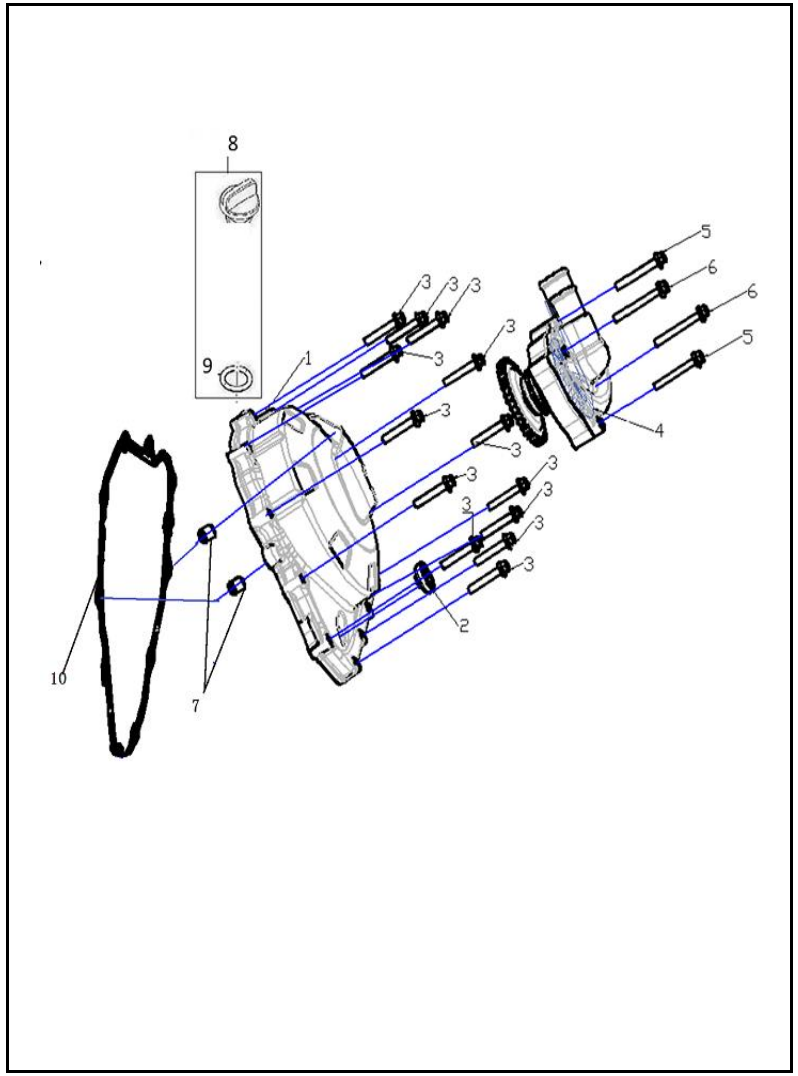

FIG. No.	PARTE N°	DESCRIPCIÓN	CANT.	OBSERVACIÓN
1	100079895-0005	Cubierta Clutch	1	
2	100101319	Visor Nivel Aceite	1	
3	100011537-0002	Tornillo 6x35	13	
4	100076850	Bomba de Agua	1	
5	100011539-0001	Tornillo 6x45	2	
6	100011540-0007	Tornillo 6x50	2	
7	100010557	Pin Guía 10x14	2	
8	100084533	Tapon Cubierta Clutch	1	
9	100063876	Anillo Retenedor 35.5x3.55	1	
10	100053286	Empaque Cubierta Clutch	1	

FIGURA N° 11: CUBIERTA VOLANTE

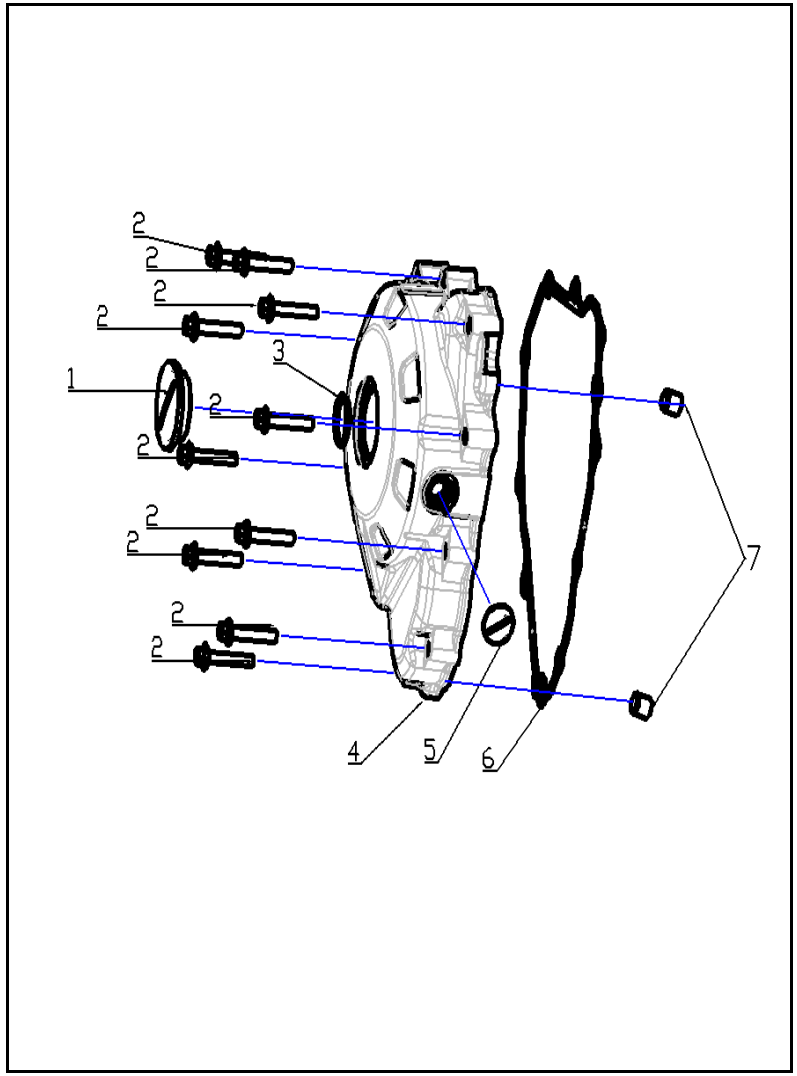

FIG. No.	PARTE N°	DESCRIPCIÓN	CANT.	OBSERVACIÓN
1	100103065-0008	Tapon Cubierta Volante	1	
2	100011537-0002	Tornillo 6x35	10	
3	100063875	Anillo Retenedor 36x2.5	1	
4	100079896-0003	Cubierta Volante	1	
5	100103059-0055	Tapon Cubierta Volante	1	
6	100053288	Empaque Cubierta Volante	1	
7	100010557	Pin Guía 10x14	2	

FIGURA N° 12: PLATO DE BOBINAS

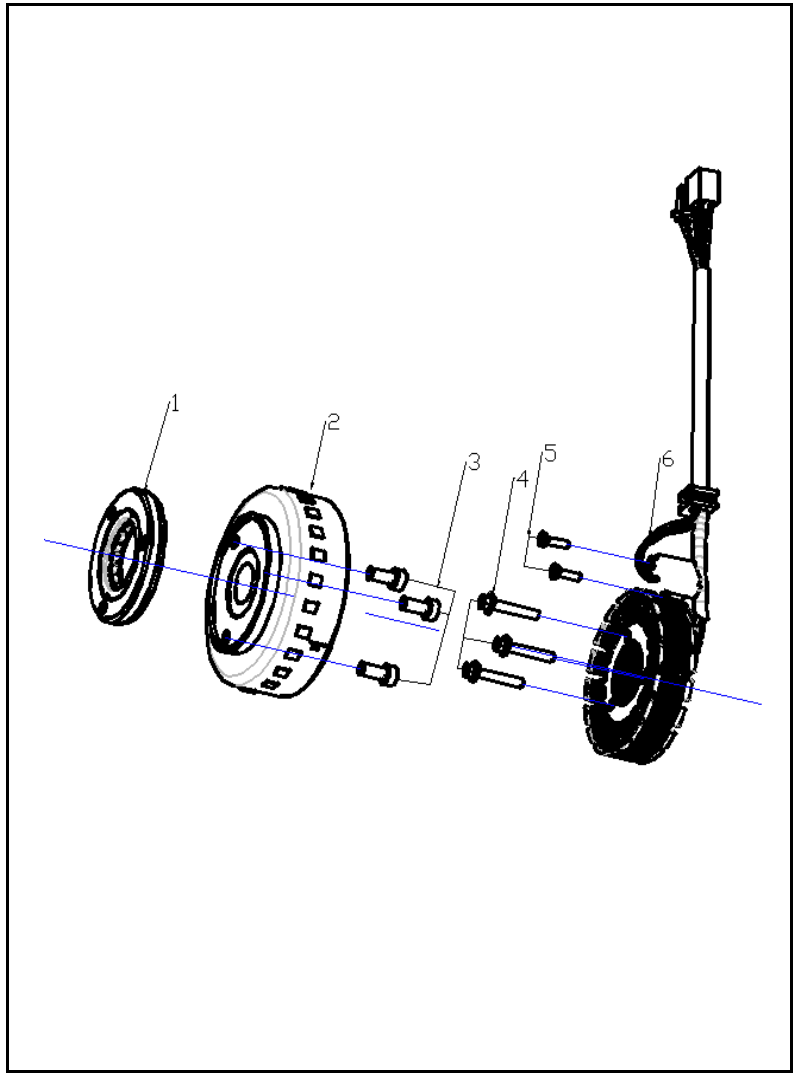

FIG. No.	PARTE N°	DESCRIPCIÓN	CANT.	OBSERVACIÓN
1	100103204	Clutch de Una Vía	1	
2	100063013	Volante (Sola)	1	
3	100100499-0002	Tornillo 8x18	3	
4	100011537-0002	Tornillo 6x35	3	
5	100011169-0004	Tornillo 5x16	2	
6	100053265-0002	Plato de Bobinas (Solo)	1	

FIGURA N° 13: MOTOR DE ARRANQUE

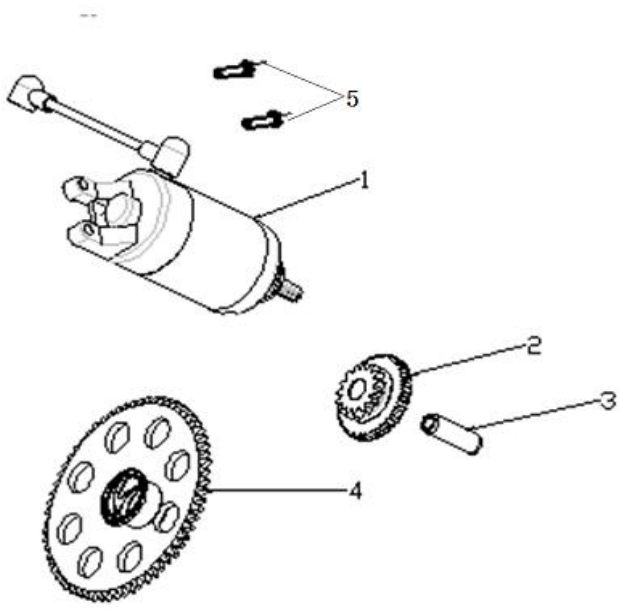

FIG. No.	PARTE N°	DESCRIPCIÓN	CANT.	OBSERVACIÓN
1	100053264-0001	Motor de Arranque	1	
2	100053180	Piñón Doble de Arranque	1	
3	100053179	Eje Piñón Doble de Arranque	1	
4	100053178	Piñón de Arranque	1	
5	100031908-0002	Tornillo 5x20	2	

FIGURA N° 14: BOMBA DE ACEITE

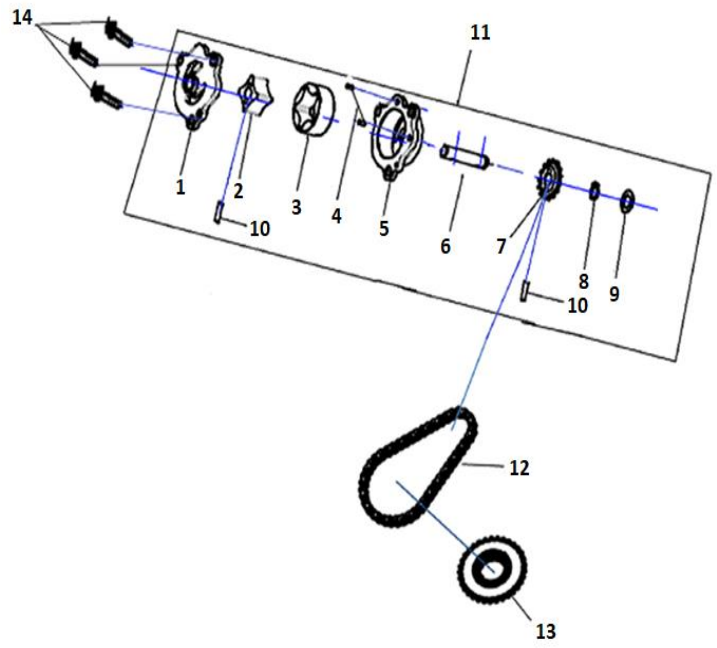

FIG. No.	PARTE N°	DESCRIPCIÓN	CANT.	OBSERVACIÓN
1	100057126	Acople Bomba de Aceite	1	
2	100057129	Rotor Interno Bomba de Aceite	1	
3	100057128	Rotor Externo Bomba de Aceite	1	
4	100032892	Pin 3x6	2	
5	100057125	Cuerpo Bomba de Aceite	1	
6	100057127	Eje Bomba de Aceite	1	
7	100057130	Piñón Bomba de Aceite	1	
8	100011094	Pin de Seguridad 10x9.3	1	
9	100057131	Arandela 10.2x0.5x18	1	
10	100100903	Pin 4x15.8	2	
11	100053164	Bomba de Aceite	1	
12	100053162	Cadenilla Bomba de Aceite	1	
13	100053163	Piñón Accionamiento Bomba de Aceite	1	
14	100011534-0002	Tornillo 6x25	3	

FIGURA N° 15: CARTER ACEITE

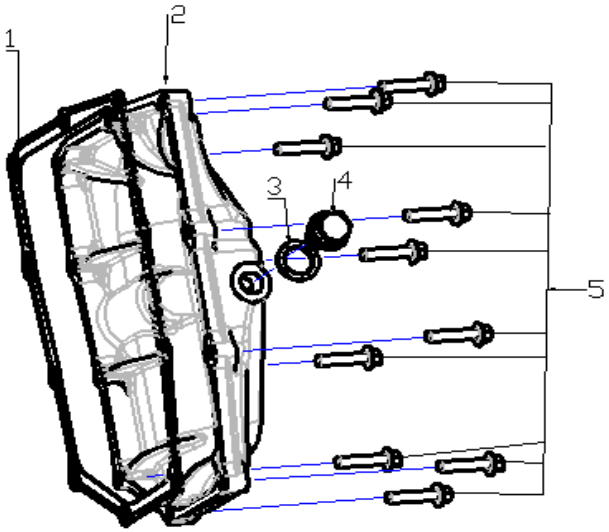

FIG. No.	PARTE N°	DESCRIPCIÓN	CANT.	OBSERVACIÓN
1	100053282	Empaque Carter Aceite	1	
2	100053150-0002	Carter Aceite	1	
3	100106556	Arandela 16.5x2x23	1	
4	100100335-0003	Tapon Drenaje Aceite	1	
5	100055587-0006	Tornillo 6x28	10	

FIGURA N° 16: CUBIERTA CADENA

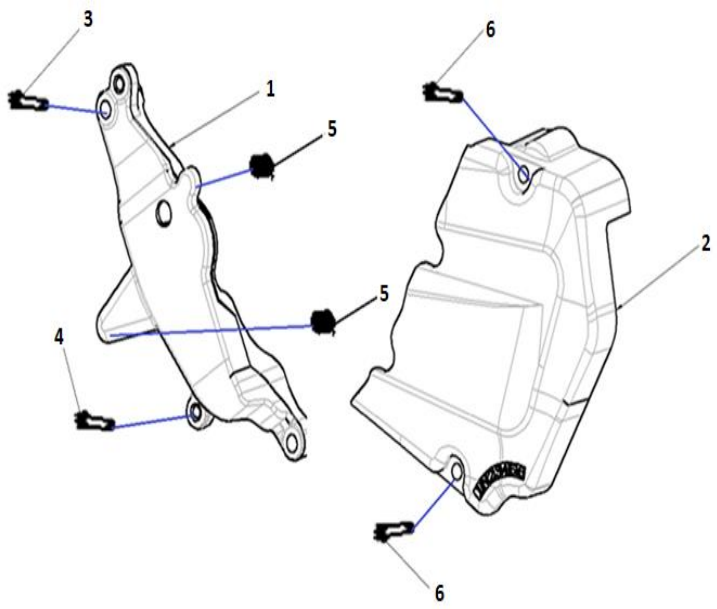

FIG. No.	PARTE N°	DESCRIPCIÓN	CANT.	OBSERVACIÓN
1	100053174-0003	Soporte Cubierta Cadena	1	
2	100079897-0003	Cubierta Cadena	1	
3	100011540-0007	Tornillo 6x50	1	
4	100011539-0001	Tornillo 6x45	1	
5	100100868	Pin Guía 8x14x6.3	2	
6	100011537-0002	Tornillo 6x35	2	

FIGURA N° 17: OTROS COMPONENTES MOTOR

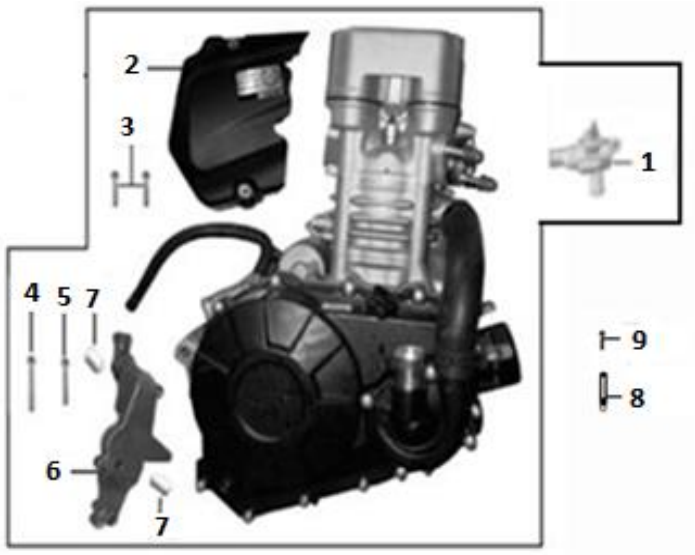

FIG. No.	PARTE N°	DESCRIPCIÓN	CANT.	OBSERVACIÓN
1	100143478-0001	Termostato	1	
2	100079897-0003	Cubierta Cadena	1	
3	B166740106001271X	Tornillo 6x28	2	
4	100011540-0007	Tornillo 6x50	1	
5	100011538-0003	Tornillo 6x40	1	
6	100053174-0003	Soporte Cubierta Cadena	1	
7	100100868	Pin Guía 8x14x6.3	2	
8	100102207	Abrazadera	1	
9	B166740106002071X	Tornillo 6x20	1	

FIGURA N° 18: FAROLA - CARENAJE FAROLA - ESPEJOS

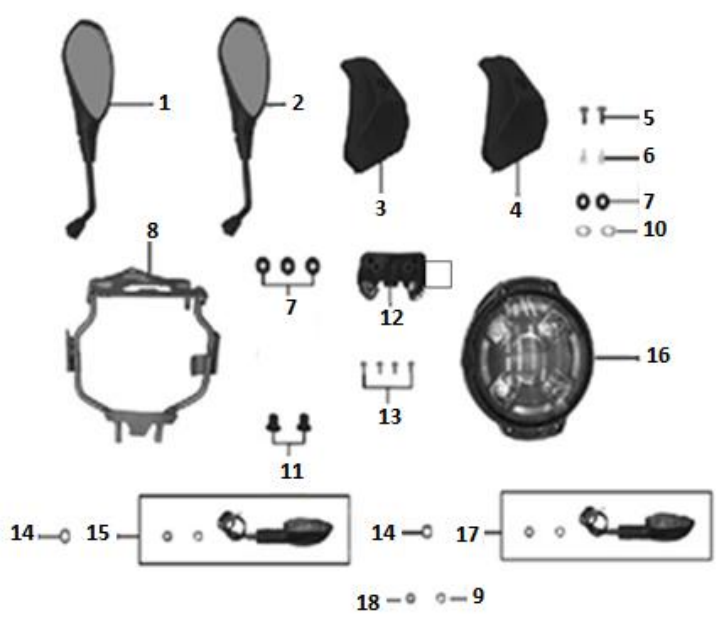

FIG. No.	PARTE N°	DESCRIPCIÓN	CANT.	OBSERVACIÓN
1	69110-M0N3-0000	Espejo Izquierdo	1	
2	69120-M0N3-0000	Espejo Derecho	1	
3	63002-Q294-000001	Cubierta Direccional Izquierda	1	
4	63003-Q294-000001	Cubierta Direccional Derecha	1	
5	9A118-1080-020Z00	Tornillo 8x20	2	
6	63304-M154-000002	Pin Plástico	2	
7	6222B-0000-1200Q	Antivibrante 8.5x12x17	5	
8	38000-Q294-000001	Soporte Farola	1	
9	B000930008000001X	Arandela de Presión 8 mm.	2	
10	63346-I126-0400Q	Antivibrante	2	
11	86171-J0T2-0000Q	Antivibrante	2	
12	7117D-Q294-000001	Soporte Farola	1	
13	B166740106001271X	Tornillo 6x28	4	
14	7222S-J0A2-00000H	Buje	2	
15	86300-J1R5-000002	Direccional Delantera Izquierda	1	
16	86100-Q294-000001	Farola	1	
17	86400-J1R5-000002	Direccional Delantera Derecha	1	
18	91301-9080-220K1X	Arandela 8x20x2	4	

FIGURA N° 19: VELOCIMETRO

FIG. No.	PARTE N°	DESCRIPCIÓN	CANT.	OBSERVACIÓN
1	87100-Q294-000001	Velocímetro	1	
2	63005-Q294-000002	Cubierta Velocímetro	1	
3	B061770105000061X	Tuerca M5	3	
4	B1380602042016X1X	Tornillo 4.2X16	3	
5	91302-9050-15061X	Buje 5X15X6	3	

FIGURA N° 20: MANUBRIO - COMANDOS

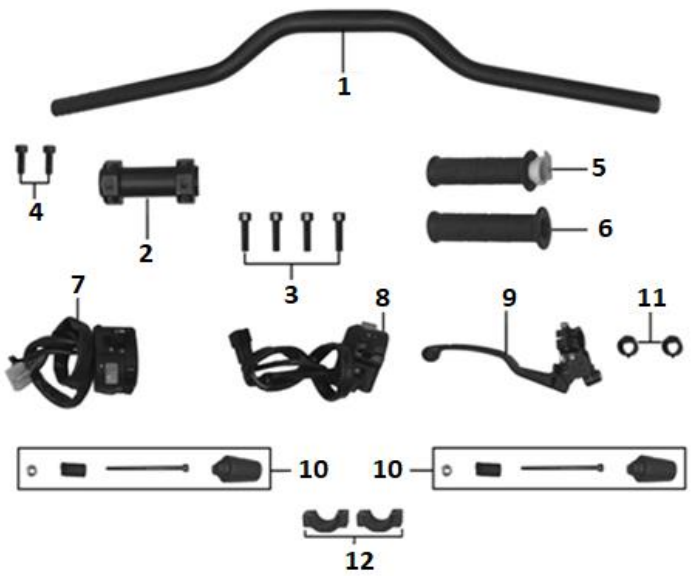

FIG. No.	PARTE N°	DESCRIPCIÓN	CANT.	OBSERVACIÓN
1	72100-Q294-000001	Manubrio	1	
2	72003-R1L1-000001	Abrazadera Inferior Manubrio	1	
3	B0007001080030Z00	Tornillo 8x30	4	
4	B000702110002571X	Tornillo 10x1.25x25	2	
5	72020-M954-0100	Manillar Acelerador con Carretel	1	
6	72010-M0G8-0000	Manillar Izquierdo	1	
7	72201-J0W6-010002	Comando Izquierdo	1	
8	72301-M0N3-000002	Comando Derecho	1	
9	72209-M0N3-000003	Soporte y Leva Clutch	1	
10	72030-Q294-000001	Set Buje Manubrio	2	
11	08216-0000-0300Q	Abrazadera	2	
12	7111A-J257-000071	Abrazadera Superior Manubrio	2	

FIGURA N° 21: CABEZA ESPIGA - ESPIGA CENTRAL

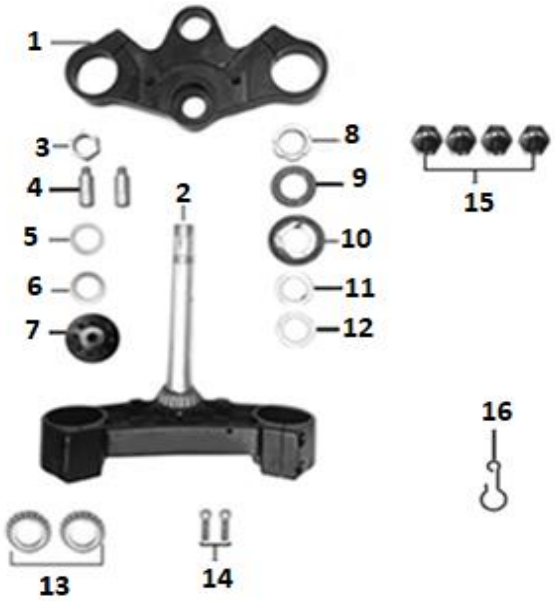

FIG. No.	PARTE N°	DESCRIPCIÓN	CANT.	OBSERVACIÓN
1	71101-Q294-020002	Cabeza Espiga	1	
2	71120-Q294-000001	Espiga Central	1	
3	71106-M288-000001	Contratuerca	1	
4	84204-M288-000001	Acople Seguro	2	
5	7112B-M288-000001	Arandela 28.5x40x1	1	
6	71122-M288-000001	Arandela	1	
7	71109-M288-0000	Complemento Espiga Central	1	
8	71105-M288-000001	Tuerca Dirección	1	
9	71107-M288-000001	Guardapolvo Dirección	1	
10	71124-Q300-000001	Guardapolvo Dirección	1	
11	71123-M288-000001	Arandela 24.5x38x2	1	
12	71136-M288-000001	Arandela 28.5x48x1	1	
13	71200-M288-0000	Rodamiento Cónico 320/28	2	
14	B000700108003071X	Tornillo 8x30	6	
15	7111B-M954-C0000Q	Tapon	4	
16	85105-I552-0000	Guía	1	

FIGURA N° 22 : SUSPENSIÓN DELANTERA

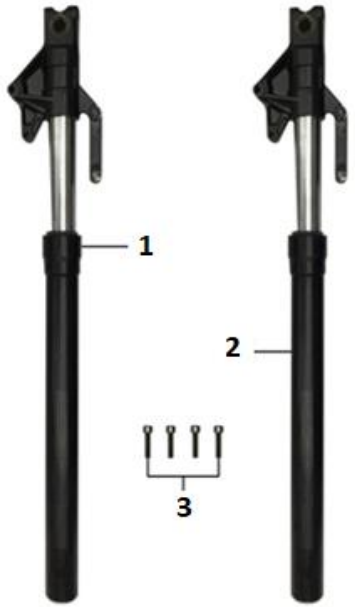

FIG. No.	PARTE N°	DESCRIPCIÓN	CANT.	OBSERVACIÓN
1	34100-Q294-000001	Tubo Telescópico Izquierdo	1	
2	34200-Q294-000001	Tubo Telescópico Derecho	1	
3	B000700108004071X	Tornillo 8x40	2	

FIGURA N° 23: GUARDABARRO DELANTERO

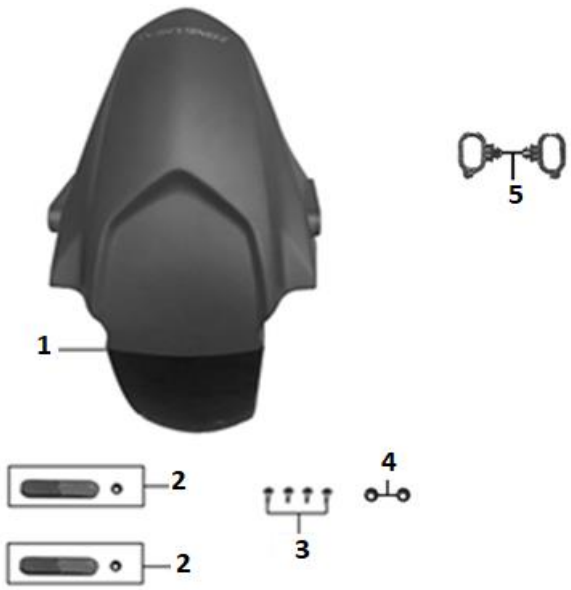

FIG. No.	PARTE N°	DESCRIPCIÓN	CANT.	OBSERVACIÓN
1	63008-Q294-000006	Guardabarro Delantero	1	
2	85850-I258-C10001	Reflectivo Frontal Lateral	2	
3	9A139-1060-02271X	Tornillo 6x22	4	
4	B061770106000061X	Tuerca M6	2	
5	63111-H418-0000Q	Guía Cable	2	

FIGURA N° 24: CAJA FILTRO DE AIRE

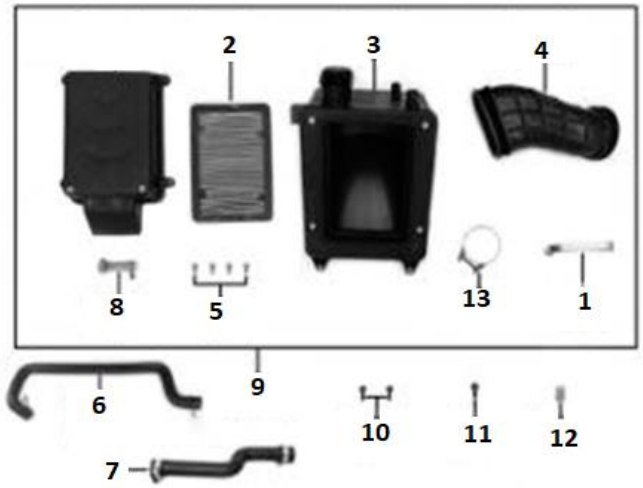

FIG. No.	PARTE N°	DESCRIPCIÓN	CANT.	OBSERVACIÓN
1	16123-Q294-01	Abrazadera	1	
2	16101-M288-00	Filtro de Aire	1	
3	16102-M288-00	Cubierta Inferior Caja Filtro de Aire	1	
4	16109-Q294-00	Conducto Caja Filtro de Aire	1	
5	GB/T818	Tornillo 5x10	4	
6	12013-0000-000002	Manguera Caja Filtro de Aire	1	
7	12011-Q294-000002	Manguera Caja Filtro de Aire	1	
8	1612L-M288-00	Manguera de Desfogue	1	
9	16100-Q294-000001	Caja Filtro de Aire	1	
10	B057890005001671X	Tornillo 5x16	2	
11	B166740106001271X	Tornillo 6x28	1	
12	91207-1060-01700X	Tuerca de Ajuste 6x25x15	1	
13	16123-Q294-00	Abrazadera	1	

FIGURA N° 25: RUEDA DELANTERA

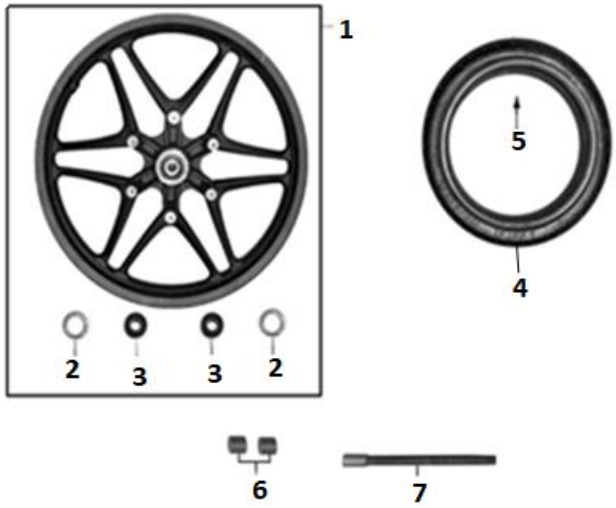

FIG. No.	PARTE N°	DESCRIPCIÓN	CANT.	OBSERVACIÓN
1	51120-Q294-000002	Rin Delantero	1	
2	51116-0000-480001	Reten 32-47-7	2	
3	92102-000063032RS	Rodamiento Bolas 6303-2RS	2	
4	2854900	Llanta Delantera 110/70-17 DIABLO ROSSO III	1	Marca PIRELLI
5	51125-M154-010000	Válvula Tubeless	1	
6	51106-R1L1-000002	Buje Eje Rueda Delantera	2	
7	94005-0000-350002	Eje Rueda Delantera	1	

FIGURA N° 26: TANQUE GASOLINA

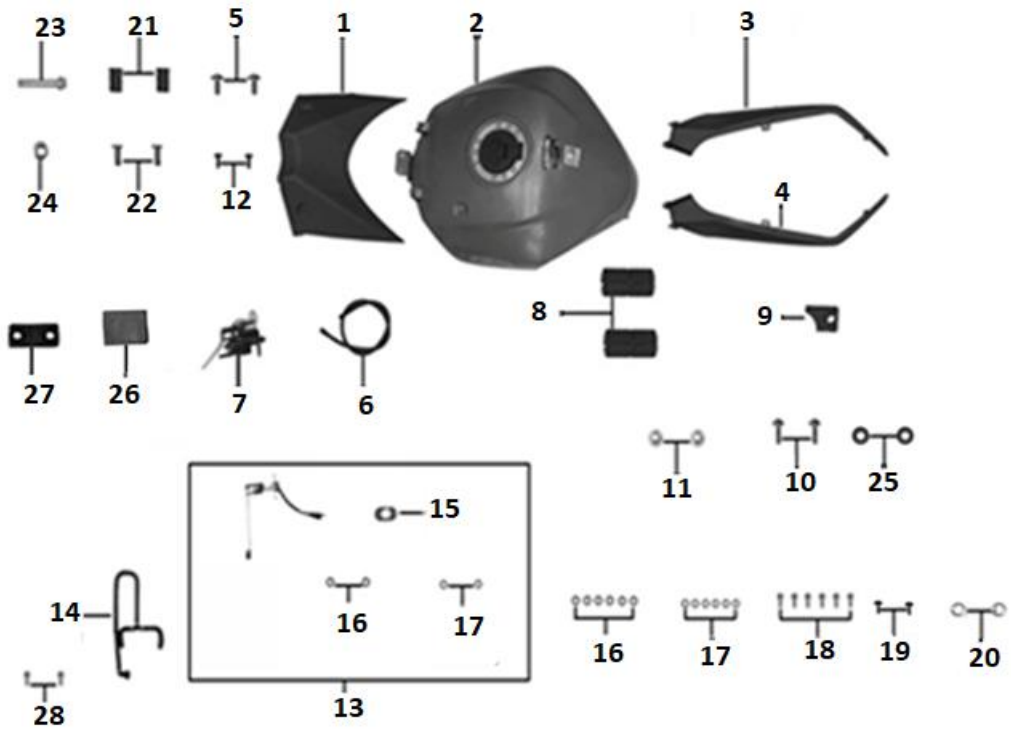

FIGURA N° 26: TANQUE GASOLINA

FIG. No.	PARTE N°	DESCRIPCIÓN	CANT.	OBSERVACIÓN
1	61190-M288-000001	Cubierta Frontal Tanque Gasolina	1	
2	61100-Q294-000006	Tanque Gasolina	1	
3	31207-M288-0000	Cubierta Chasis Superior Izq.	1	
4	31217-M288-0000	Cubierta Chasis Superior Der.	1	
5	9A139-1060-312Z00	Tornillo 6x12	2	
6	17035-0000-000002	Conducto Bomba Gasolina	1	
7	17970-0000-140001	Bomba Gasolina	1	
8	61111-M954-0000Q	Antivibrante	2	
9	61121-M288-000001	Antivibrante	1	
10	9A145-1060-02571X	Tornillo 6x25	2	
11	61126-M288-00001X	Buje	2	
12	B1380602042013X1X	Tornillo 4.2x13	2	
13	87200-M288-0000	Medidor Tanque Gasolina	1	
14	85001-Q294-010003	Conducto Bomba Gasolina	1	
15	B0009601060000K1X	Arandela 6 mm.	2	

FIG. No.	PARTE N°	DESCRIPCIÓN	CANT.	OBSERVACIÓN
16	6119H-0000-000000	Anillo Retenedor	8	
17	6119L-0000-000000	Arandela 5 mm.	8	
18	B057890005001671X	Tornillo 5x16	6	
19	9A139-1060-01271X	Tornillo 6x12	2	
20	B0009701080000K1X	Arandela 8 mm.	2	
21	61112-M288-000001	Antivibrante	2	
22	91304-0060-09090B	Buje 6x9x9	2	
23	B0578900080095T1X	Tornillo 8x95	1	
24	B061870108000061X	Tuerca M8	1	
25	91311-M288-000002	Antivibrante	2	
26	8320A-M267-000002	Antivibrante	2	
27	61111-M288-000001	Caucho Tanque Gasolina	1	
28	B166740106001671X	Tornillo 6x16	2	

FIGURA N° 27: CUERPO DE INYECCIÓN

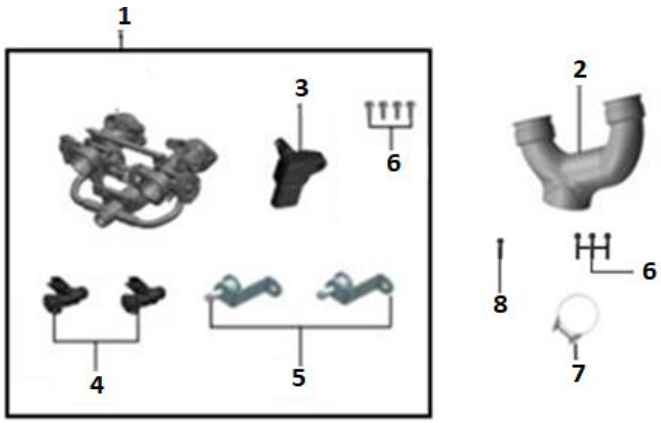

FIG. No.	PARTE N°	DESCRIPCIÓN	CANT.	OBSERVACIÓN
1	17600-0000-280001	Cuerpo de Inyección Completo	1	
2	15800-Q294-000001	Conducto Cuerpo de Inyección	1	
3	16300-L227-0000	Sensor de Temperatura	1	
4	17910-0000-030004	Inyector	2	
5	100105415	Soporte Inyector	2	
6	B166743106002071X	Tornillo 6x20	6	
7	17020-0000-2700	Abrazadera	2	
8	B166743106001671X	Tornillo 6x16	1	

FIGURA N° 28: RADIADOR (1/2)

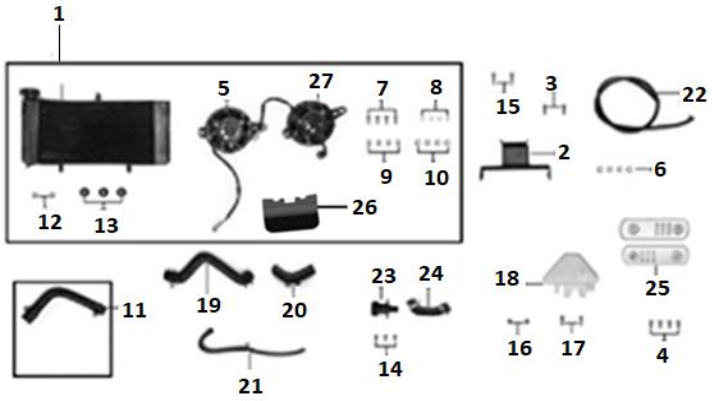

FIG. No.	PARTE N°	DESCRIPCIÓN	CANT.	OBSERVACIÓN
1	19200-Q294-010001	Radiador Completo	1	
2	38009-Q294-000001	Soporte Radiador	1	
3	B166740106001271X	Tornillo 6x28	2	
4	9A139-1060-312Z00	Tornillo 6x12	4	
5	19100-Q294-000002	Ventilador Izquierdo	1	
6	91311-M288-000002	Antivibrante	4	
7	B057830006001671X	Tornillo 6x16	4	
8	B000930006000001X	Arandela de Presión 6 mm.	4	
9	91207-1060-01901X	Tuerca de Ajuste M6	4	
10	B0009601060000K1X	Arandela 6 mm.	4	
11	19001-Q294-000002	Manguera	1	
12	1921J-J257-00001X	Buje 6.5x19x10-1.5	2	
13	6222B-0000-1200Q	Antivibrante 8.5x12x17	4	
14	B1380602042013X1X	Tornillo 4.2x13	3	
15	B166740106002071X	Tornillo 6x20	2	
16	94006-0000-0A0001	Buje 6.5x14x14.5	2	
17	B166740106003071X	Tornillo 6x30	2	
18	19210-Q294-000001	Tanque de Agua	1	
19	19003-Q294-030003	Manguera Radiador	1	
20	19002-Q294-010002	Manguera Radiador	1	
21	19008-Q294-000002	Manguera Tanque de Agua	1	
22	17033-0000-000002	Manguera	1	
23	19249-Q294-000001	Tapon	1	
24	19007-Q294-000002	Manguera Tanque de Agua	1	
25	19006-Q294-000004	Cubierta Radiador	2	

FIGURA N° 28: RADIADOR (2/2)

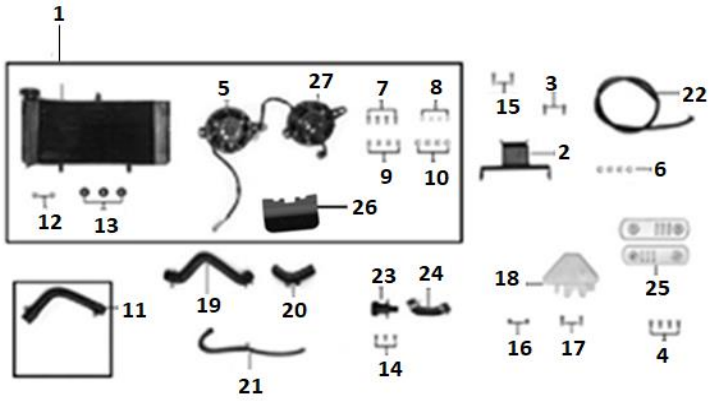

FIG. No.	PARTE N°	DESCRIPCIÓN	CANT.	OBSERVACIÓN
26	71163-Q294-000001	Caucho Radiador	1	
27	19100-Q294-000001	Ventilador Derecho	1	

FIGURA N° 29: FRENO DELANTERO

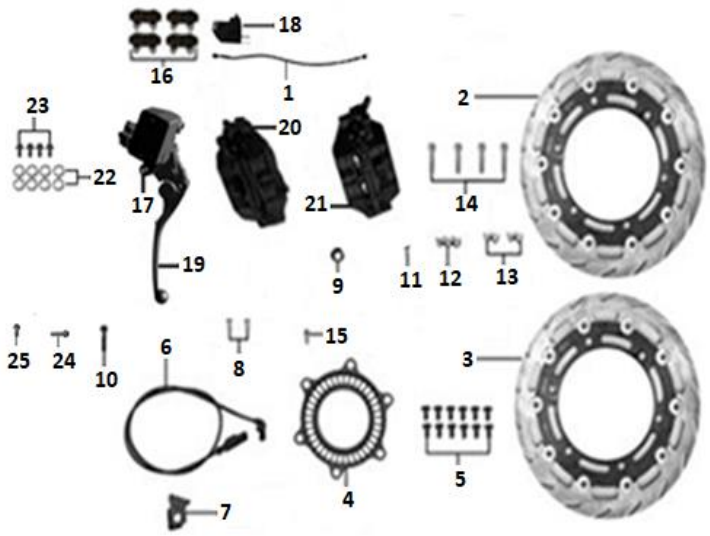

FIG. No.	PARTE N°	DESCRIPCIÓN	CANT.	OBSERVACIÓN
1	53007-Q294-000001	Manguera Freno Delantero	1	
2	53001-Q294-000001	Disco Freno Delantero Izquierdo	1	
3	53001-Q294-010001	Disco Freno Delantero Derecho	1	
4	5305P-Q294-000001	Disco Sensor De Velocidad Delantero	1	
5	9A120-1080-32571X	Tornillo 8x25	12	
6	87360-M154-000001	Sensor de Velocidad Delantero	1	
7	38010-Q294-000001	Platina Guía Sensor de Velocidad Del.	1	
8	9A150-1050-014Z00	Tornillo 5x14	2	
9	B061770106000061X	Tuerca M6	1	
10	B166740106001671X	Tornillo 6x16	1	
11	B166740106001271X	Tornillo 6x28	1	
12	19002-0000-000001	Abrazadera	1	
13	19002-0000-000003	Abrazadera	2	
14	B057890008003571X	Tornillo 8x35	4	
15	9A118-1060-016Z00	Tornillo 6x16	1	
16	5307Y-Q294-000001	Pastas de Freno Delantero	2	
17	53008-R1L1-000001	Bomba Freno Delantero	1	
18	53037-M154-000001	Swiche Freno Delantero	1	
19	5305A-M154-000001	Leva Freno Delantero	1	
20	53003-Q294-000001	Caliper Delantero Derecho	1	
21	53009-Q294-000001	Caliper Delantero Izquierdo	1	
22	53004-R1L1-000001	Arandela 10x15x1.5	7	
23	5301A-M954-000001	Tornillo Manguera Freno 10 mm.	1	
24	53005-R1L1-010001	Tornillo Manguera Freno	1	
25	53005-R1L1-000001	Tornillo Manguera Freno	1	

FIGURA N° 30: FRENO TRASERO

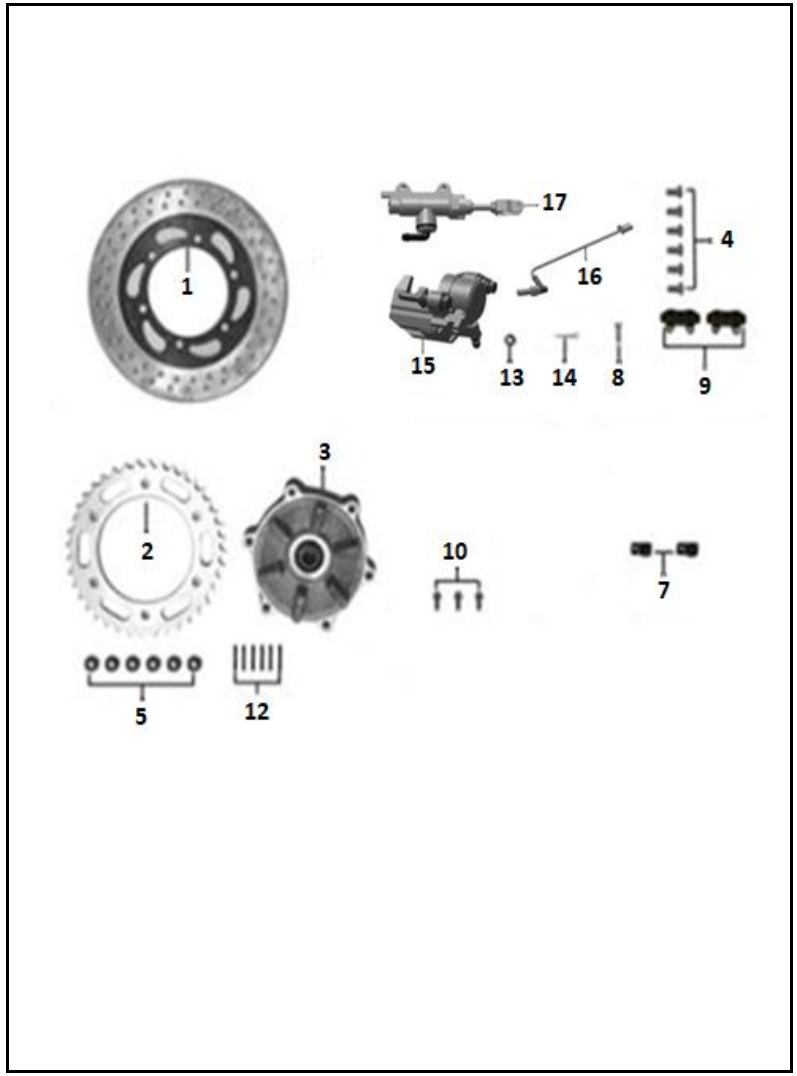

FIG. No.	PARTE N°	DESCRIPCIÓN	CANT.	OBSERVACIÓN
1	53101-Q294-000001	Disco Freno Trasero	1	
2	55002-M267-010003	Sprocket 40T	1	
3	55001-R1L1-000002	Porta Sprocket	1	
4	9A120-1080-32571X	Tornillo 8x25	6	
5	B061870210000061H	Tuerca M10	6	
6	53005-R1L1-000001	Tornillo Manguera Freno	1	No Ilustrado
7	71183-J210-00006N	Abrazadera	2	
8	B008820006001800L	Pin Pasador 6x18	1	
9	5311Y-M954-000001	Pastas Freno Trasero	1	
10	9A163-1060-01671X	Tornillo 6x16	3	
11	53004-R1L1-000001	Arandela 10x15x1.5	4	No Ilustrado
12	91118-6100-05071H	Esparrago 10x1.25x50	6	
13	B0009701060000K0L	Arandela 6 mm.	1	
14	B000910002001800L	Pin de Seguridad 2x18	1	
15	53104-Q294-000001	Caliper Trasero	1	
16	53115-Q294-000001	Swiche Freno Trasero	1	
17	53105-Q294-000001	Bomba Freno Trasero	1	

FIGURA N° 31: ABS

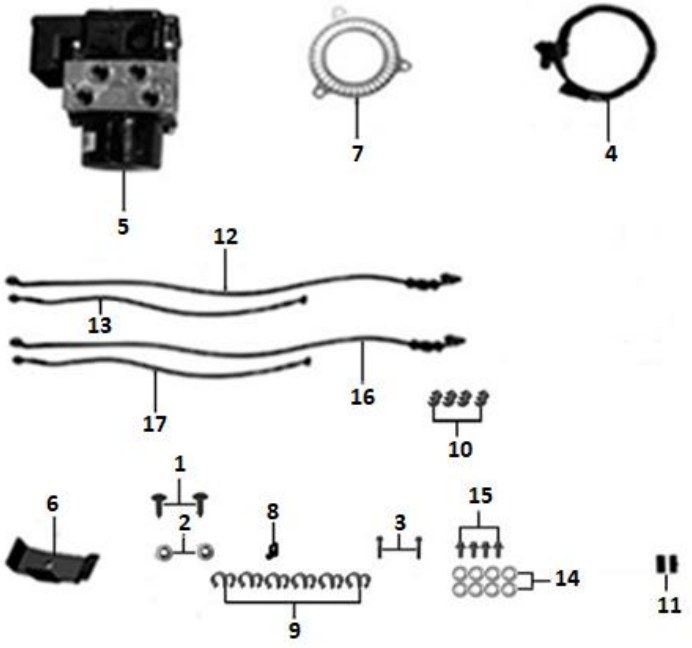

FIG. No.	PARTE N°	DESCRIPCIÓN	CANT.	OBSERVACIÓN
1	9A113-1060-01671X	Tornillo 6x16	2	
2	91302-9060-18071X	Buje 6x18x7	2	
3	B166740106001271X	Tornillo 6x28	2	
4	87362-Q294-000001	Sensor Velocidad Rueda Trasera	1	
5	53107-Q294-000001	ABS	1	
6	5310K-Q294-000001	Soporte ABS	1	
7	5420T-M954-000001	Disco Sensor Velocidad Trasero	1	
8	38026-M154-000001	Abrazadera	1	
9	19002-0000-020002	Abrazadera	6	
10	19002-0000-010002	Abrazadera	4	
11	63428-H0D3-000001	Antivibrante	1	
12	53002-Q294-000001	Manguera Freno Delantero	1	
13	53002-Q294-010001	Manguera Freno Delantero	1	
14	53004-R1L1-000001	Arandela 10x15x1.5	8	
15	5301A-M954-000001	Tornillo Manguera Freno 10 mm.	4	
16	53020-Q294-000001	Manguera Freno Trasero	1	
17	53020-Q294-010001	Manguera Freno Trasero	1	

FIGURA N° 32: COMPONENTES CHASIS

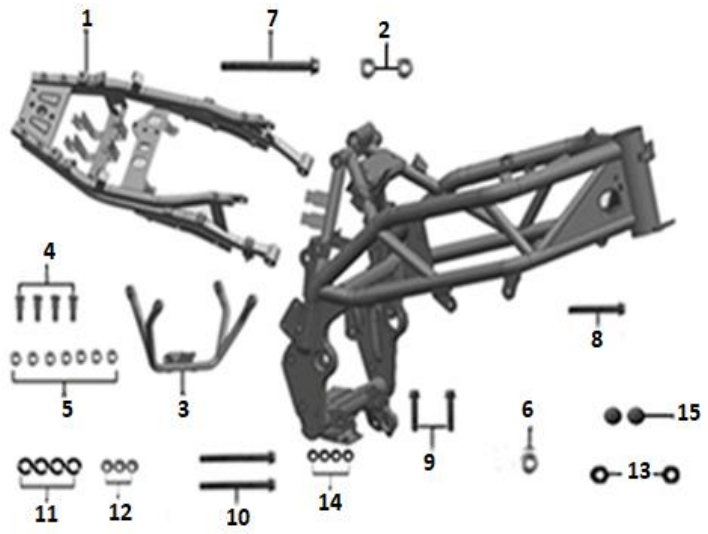

FIG. No.	PARTE N°	DESCRIPCIÓN	CANT.	OBSERVACIÓN
1	3116H-Q294-000001	Subchasis	1	
2	B061830212000061X	Tuerca M12	2	
3	30000-Q294-000001	Soporte Motor	1	
4	9A150-6100-03571H	Tornillo 10x1.25x35	4	
5	B061870210000061X	Tuerca M10	2	
6	B061870212000061X	Tuerca M12	1	
7	3112J-M288-00001X	Tornillo 12x191x1.25	1	
8	B0578920100085T1X	Tornillo 10x125x85	1	
9	B0578920100055T1X	Tornillo 10x125x55	2	
10	51181-B701-00001X	Tornillo 12x1.25x170	2	
11	B0009701100000K1H	Arandela 10 mm.	4	
12	B061830210000061X	Tuerca M10	3	
13	63428-H0D3-000001	Antivibrante	2	
14	B061870210000061H	Tuerca M10	4	
15	31106-M288-000002	Tapon Chasis	2	

FIGURA N° 33: REPOSAPIES

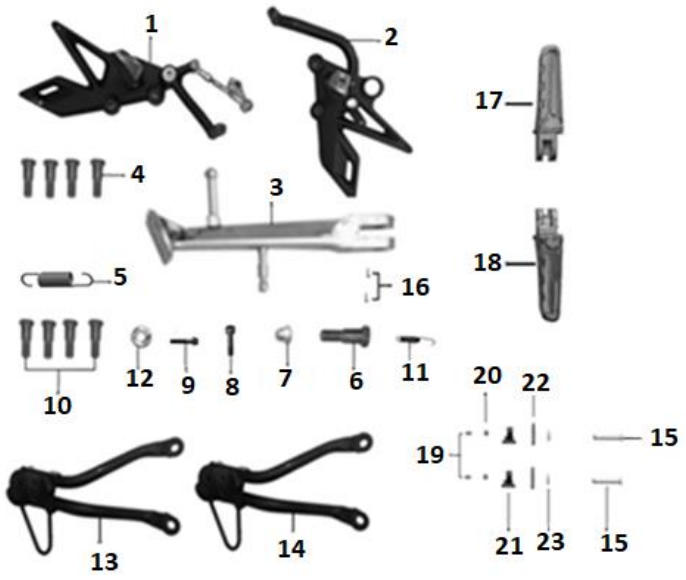

FIG. No.	PARTE N°	DESCRIPCIÓN	CANT.	OBSERVACIÓN
1	32110-Q294-010001	Soporte Reposapie Conductor Izquierdo	1	
2	32120-Q294-000001	Soporte Reposapie Conductor Derecho	1	
3	32130-Q294-000001	Gato Lateral	1	
4	9A150-6100-04071X	Tornillo 10x1.25x40	4	
5	94002-0000-080001	Resorte	1	
6	91113-6100-03670X	Tornillo Gato Lateral 10x1.25x36	1	
7	B061770210000061X	Tuerca M10	1	
8	B000702210006571X	Tornillo 10x1.25x65	1	
9	B166740106002571X	Tornillo 6x25	1	
10	9A120-1080-43071X	Tornillo 8x30	4	
11	32102-M154-030005	Resorte Gato Lateral	1	
12	B061770106000061X	Tuerca M6	1	
13	32005-Q294-000001	Soporte Reposapie Pasajero Izquierdo	1	
14	32006-Q294-000001	Soporte Reposapie Pasajero Derecho	1	
15	B00882100600350Z00	Pin Pasador 6x35	2	
16	B0009701060000Z00	Arandela 6 mm.	4	
17	32422-M0N3-000001	Reposapie Pasajero Derecho	1	
18	32423-M0N3-000001	Reposapie Pasajero Izquierdo	1	
19	3241H-M0N3-00000H	Resorte Reposapie Pasajero	2	
20	71205-0000-0300	Balín 6.35	2	
21	3241D-M288-0000	Buje	2	
22	32449-M288-0100	Pin	2	
23	B008960004000000S	Anillo Retenedor	2	

FIGURA N° 34: TAPAS LATERALES

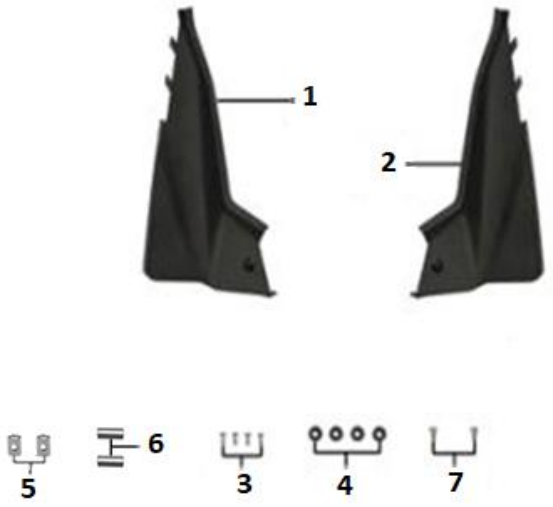

FIG. No.	PARTE N°	DESCRIPCIÓN	CANT.	OBSERVACIÓN
1	63332-M288-0000	Tapa Lateral Derecha	1	
2	63301-M288-0000	Tapa Lateral Izquierda	1	
3	9A150-1050-01471X	Tornillo 5x14	4	
4	63342-H206-0200Q	Antivibrante 8.5x12x17	2	
5	91218-1050-015T0U	Tuerca de Ajuste 5x15x11	2	
6	91304-0060-09090B	Buje 6x9x9	2	
7	9A163-1060-02571X	Tornillo 6x25	2	

FIGURA N° 35: CUBIERTAS CHASIS

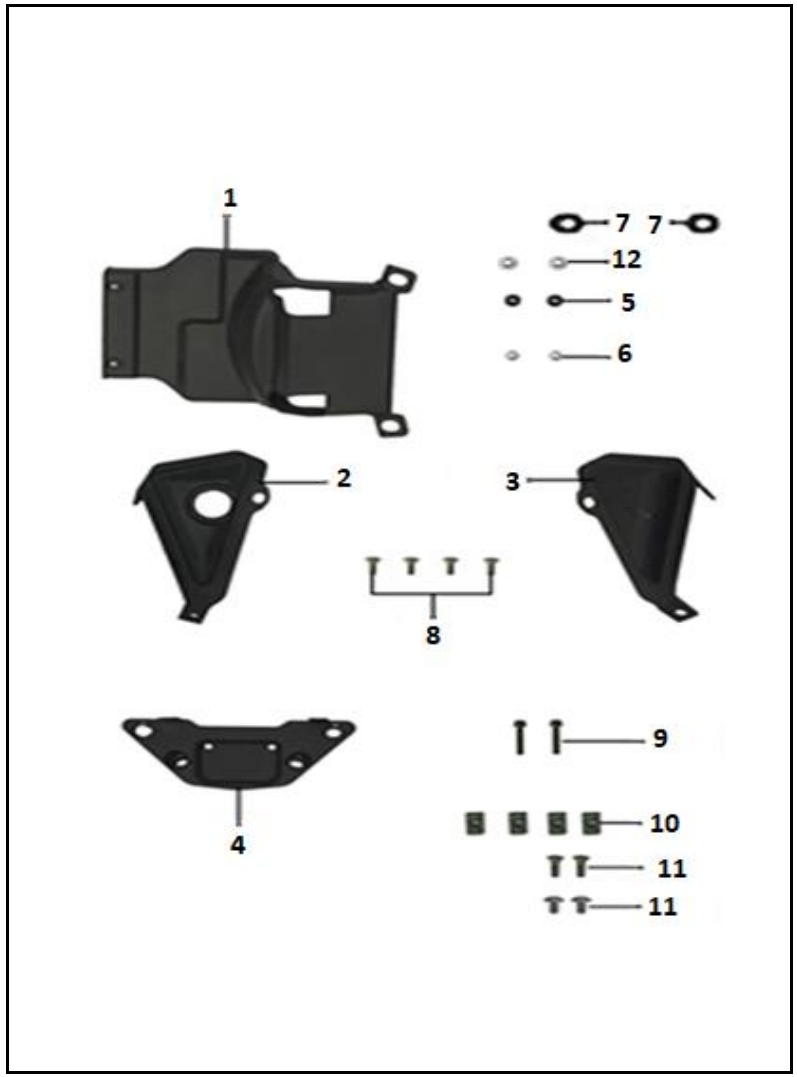

FIG. No.	PARTE N°	DESCRIPCIÓN	CANT.	OBSERVACIÓN
1	19144-M288-0000	Protector Superior	1	
2	31003-Q294-000001	Cubierta Chasis Inferior Derecha	1	
3	31002-Q294-000001	Cubierta Chasis Inferior Izquierda	1	
4	31001-Q294-000001	Cubierta Chasis	1	
5	6222B-0000-1200Q	Antivibrante 8.5x12x17	2	
6	91302-9060-18081X	Buje 6x18-8-1.5	2	
7	63428-H0D3-000001	Antivibrante	2	
8	9A139-1060-01271X	Tornillo 6x12	4	
9	9A150-1050-01471X	Tornillo 5x14	2	
10	91207-1050-01731X	Tuerca de Ajuste 5-17x11-3	4	
11	9A139-1050-01271X	Tornillo 5x12	4	
12	91302-B060-15061X	Buje 6x15x5.5	2	

FIGURA N° 36: SILENCIADOR

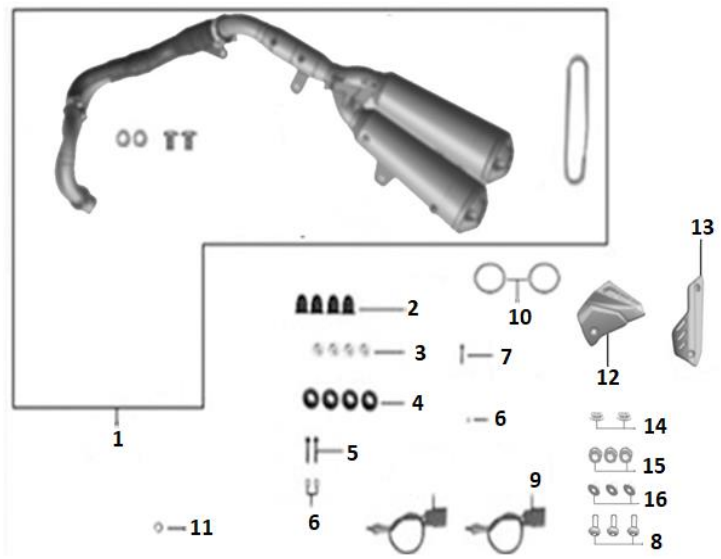

FIG. No.	PARTE N°	DESCRIPCIÓN	CANT.	OBSERVACIÓN
1	18000-Q294-030001	Silenciador	1	
2	91202-1080-01830G	Tuerca Larga M8	4	
3	18002-M288-00001X	Buje	4	
4	18001-M288-000001	Antivibrante	4	
5	B057890008005071X	Tornillo 10x1.25x45	2	
6	B061870108000061X	Tuerca M8	3	
7	B057890008004071X	Tornillo 8x40	1	
8	91302-9060-18071X	Buje 6x18x7	3	
9	17950-0000-060001	Sensor de Oxigeno	2	
10	18030-Q300-000001	Empaque Silenciador	2	
11	B0009701080000K1X	Arandela 8 mm.	3	
12	18040-Q294-020001	Protector Silenciador I	1	
13	18040-Q294-030001	Protector Silenciador II	1	
14	6222D-0000-1200	Antivibrante	2	
15	35101-I256-010001	Antivibrante	3	
16	9A163-1060-01671X	Tornillo 6x16	3	

FIGURA N° 37: SUSPENSIÓN TRASERA

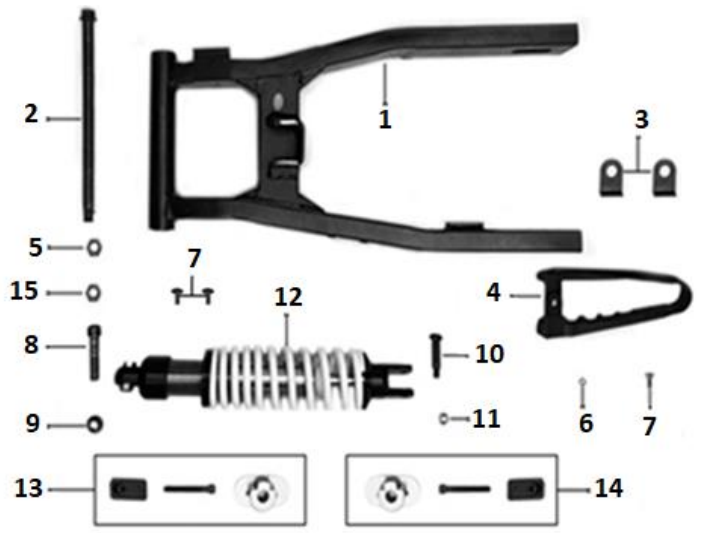

FIG. No.	PARTE N°	DESCRIPCIÓN	CANT.	OBSERVACIÓN
1	35200-Q294-000001	Brazo Oscilante	1	
2	94005-0000-100002	Eje Brazo Oscilante	1	
3	35004-Q294-000001	Platina de Ajuste	2	
4	35001-M288-000001	Protector Cadena	1	
5	B061870216000061X	Tuerca M16	1	
6	91304-0060-10041X	Buje 6x10-4.5	1	
7	9A163-1060-01671X	Tornillo 6x16	3	
8	B000702112006071X	Tornillo 12x1.25x60	1	
9	B061870212000061X	Tuerca M12	1	
10	9A120-1080-74871X	Tornillo 8x48	1	
11	B061870108000061X	Tuerca M8	1	
12	33300-Q294-000003	Monoshock	1	
13	35011-Q294-010001	Tensor Cadena Izquierdo	1	
14	35012-Q294-010001	Tensor Cadena Derecho	1	
15	91301-9120-228K1X	Arandela 12x28x2	1	

FIGURA N° 38: COMPLEMENTOS SUSPENSIÓN TRASERA

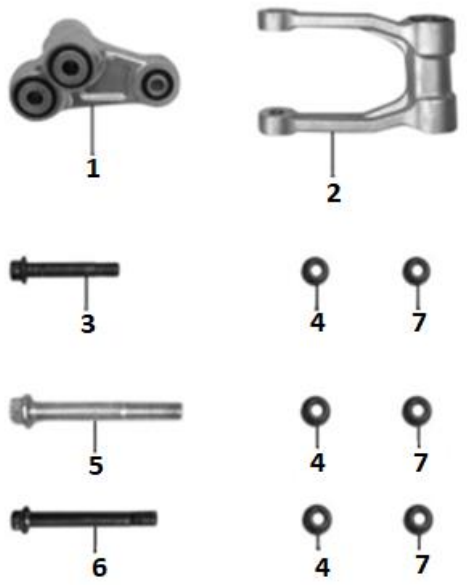

FIG. No.	PARTE N°	DESCRIPCIÓN	CANT.	OBSERVACIÓN
1	35420-R1L1-000001	Soporte Trasero Monoshock	1	
2	35410-R1L1-000001	Soporte Frontal Monoshock	1	
3	3542C-R1L1-020001	Tornillo 12x53+20	1	
4	B061870212000061X	Tuerca M12	3	
5	3542C-R1L1-000001	Tornillo 12x95+25	1	
6	3542C-R1L1-010001	Tornillo 12x85+25	1	
7	91301-9120-228K1X	Arandela 12x28x2	3	

FIGURA N° 39: RUEDA TRASERA

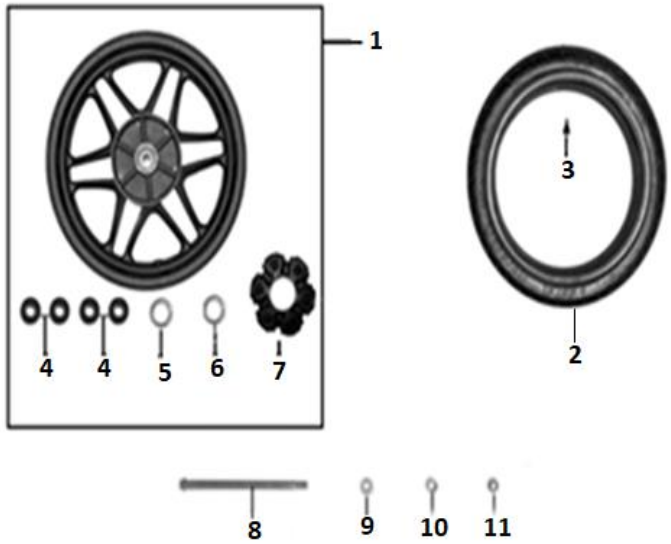

FIG. No.	PARTE N°	DESCRIPCIÓN	CANT.	OBSERVACIÓN
1	51220-Q294-000004	Rin Trasero	1	
2	2855100	Llanta Trasera 150/60-17 DIABLO ROSSO III	1	Marca PIRELLI
3	51125-M154-010000	Válvula Tubeless	1	
4	92102-000062032RS	Rodamiento Bolas 6203-2RS	4	
5	51116-0000-1300	Reten 25-40-6.5	1	
6	51116-0000-4100	Reten 28-42-11	1	
7	51218-0000-2600	Caucho Porta Sprocket	1	
8	94005-0000-090004	Eje Rueda Trasera	1	
9	51201-R1L1-000003	Buje 17x28x17	1	
10	51202-R1L1-000003	Buje 17x28x18	1	
11	B061830216000061X	Tuerca M16	1	

FIGURA N° 40: GUARDACADENA

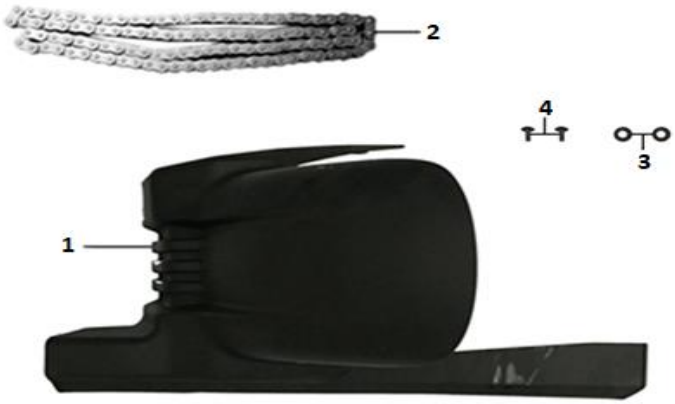

FIG. No.	PARTE N°	DESCRIPCIÓN	CANT.	OBSERVACIÓN
1	63001-Q294-000001	Guardacadena	1	
2	26400-0000-070003	Cadena 520Sx110	1	
3	91311-M288-000002	Antivibrante	4	
4	9A139-1060-01671X	Tornillo 6x16	2	
5	9A139-1060-01271X	Tornillo 6x12	4	

FIGURA N° 41: SILLÍN

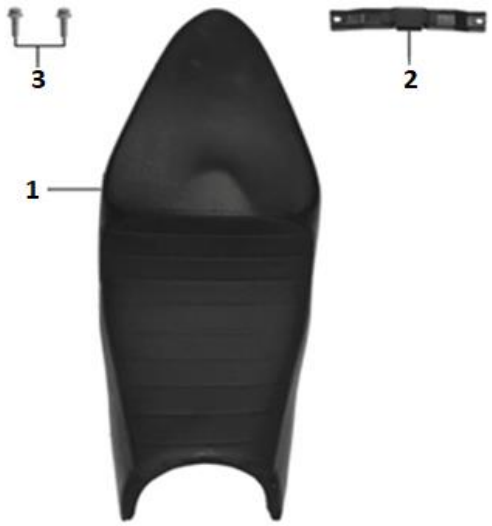

FIG. No.	PARTE N°	DESCRIPCIÓN	CANT.	OBSERVACIÓN
1	21007446	Sillín	1	
2	41460-M288-000065	Soporte Sillín	1	
3	9A163-1060-01271X	Tornillo 6x12	2	

FIGURA N° 42: CUBIERTAS SILLÍN - STOP

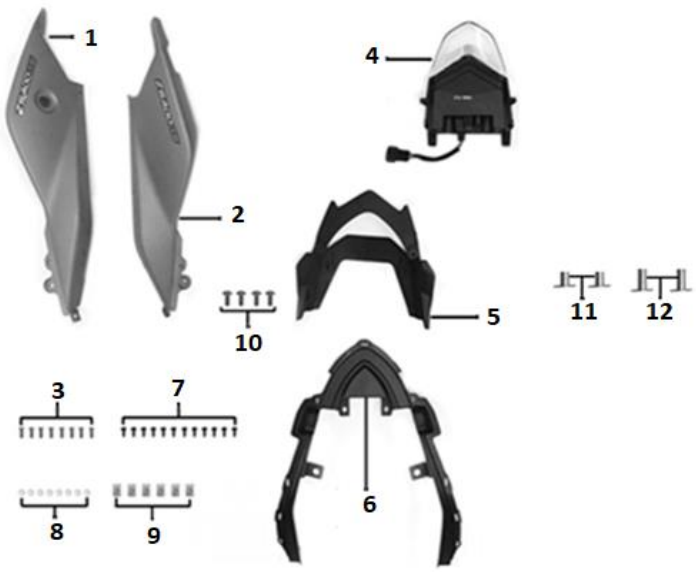

FIG. No.	PARTE N°	DESCRIPCIÓN	CANT.	OBSERVACIÓN
1	63341-Q294-000005	Cubierta Sillín Izquierda	1	
2	63352-Q294-000005	Cubierta Sillín Derecha	1	
3	9A150-1050-01471X	Tornillo 5x14	8	
4	86200-M288-000002	Stop	1	
5	63602-M288-000066	Cubierta Stop	1	
6	63613-M288-0000	Cubierta Interna Stop	1	
7	B1380602042016X1X	Tornillo 4.2x16	13	
8	91311-M288-010001	Antivibrante 5.5x10x1	8	
9	91207-1050-01731X	Tuerca de Ajuste 5-17x11-3	8	
10	9A163-1060-01271X	Tornillo 6x12	4	
11	91302-B060-15061X	Buje 6x15x5.5	2	
12	91302-9060-18071X	Buje 6x18x7	2	

FIGURA N° 43: AGARRADERA PASAJERO - ESTUCHE HERRAMIENTAS

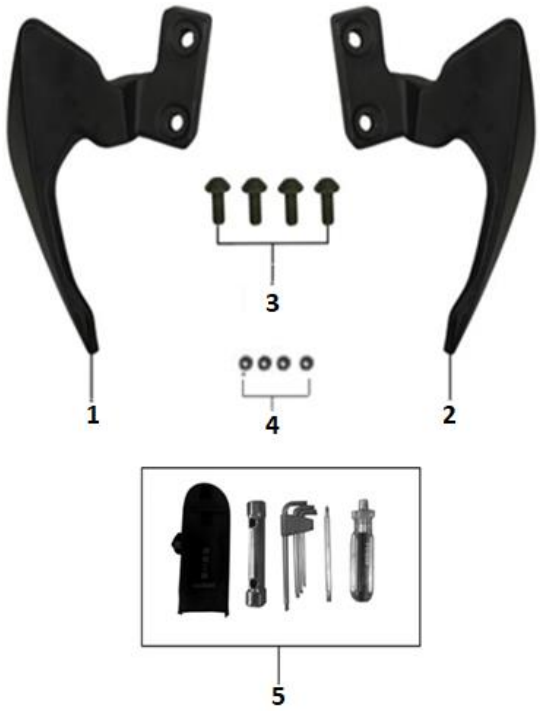

FIG. No.	PARTE N°	DESCRIPCIÓN	CANT.	OBSERVACIÓN
1	42262-M288-000072	Agarradera Pasajero Izquierda	1	
2	42261-M288-000072	Agarradera Pasajero Derecha	1	
3	9A123-1080-02071X	Tornillo 8x20	4	
4	B0009701080000K1X	Arandela 8 mm.	4	
5	06000-Q294-000002	Estuche de Herramientas	1	

FIGURA N° 44: SWICHE ENCENDIDO - CABLES

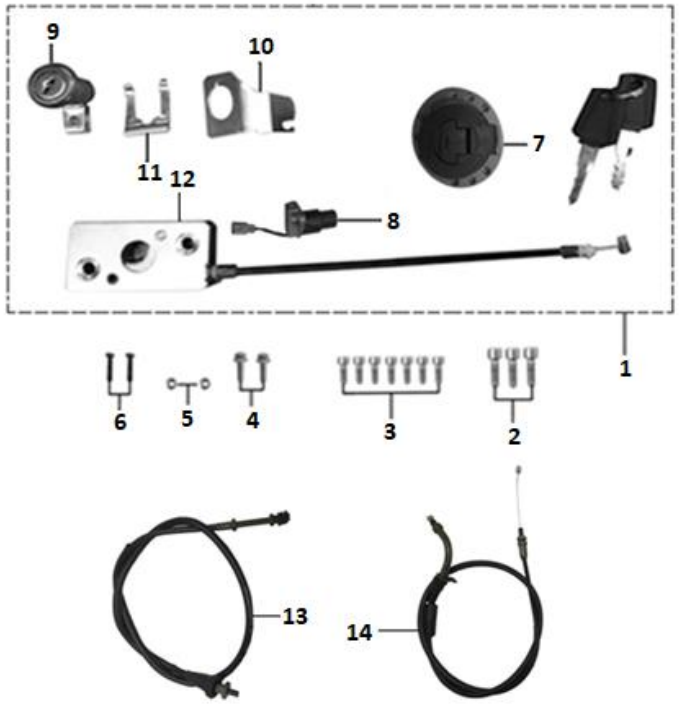

FIG. No.	PARTE N°	DESCRIPCIÓN	CANT.	OBSERVACIÓN
1	07002-M0N3-020002	Swiche Encendido Completo	1	
2	B0007001050020Z00	Tornillo 5x20	3	
3	B0007001050012Z00	Tornillo 5x12	7	
4	B166740106001671X	Tornillo 6x16	2	
5	B061770106000061X	Tuerca M6	2	
6	B008190006003021X	Tornillo 6x30	2	
7	61110-M288-0000	Tapa Tanque Gasolina	1	
8	84200-M954-000004	Swiche Encendido (Solo)	1	
9	41470-M288-0000	Seguro Sillín I	1	
10	41473-M288-0000	Platina Ajuste Swiche Encendido	1	
11	41474-J0A2-000001	Platina Ajuste Swiche Encendido	1	
12	41490-I680-0000	Seguro Sillín II	1	
13	72400CWZ1A208001H	Cable Acelerador	1	
14	72600BWZ18807201C	Cable Clutch	1	

FIGURA N° 45: CANISTER

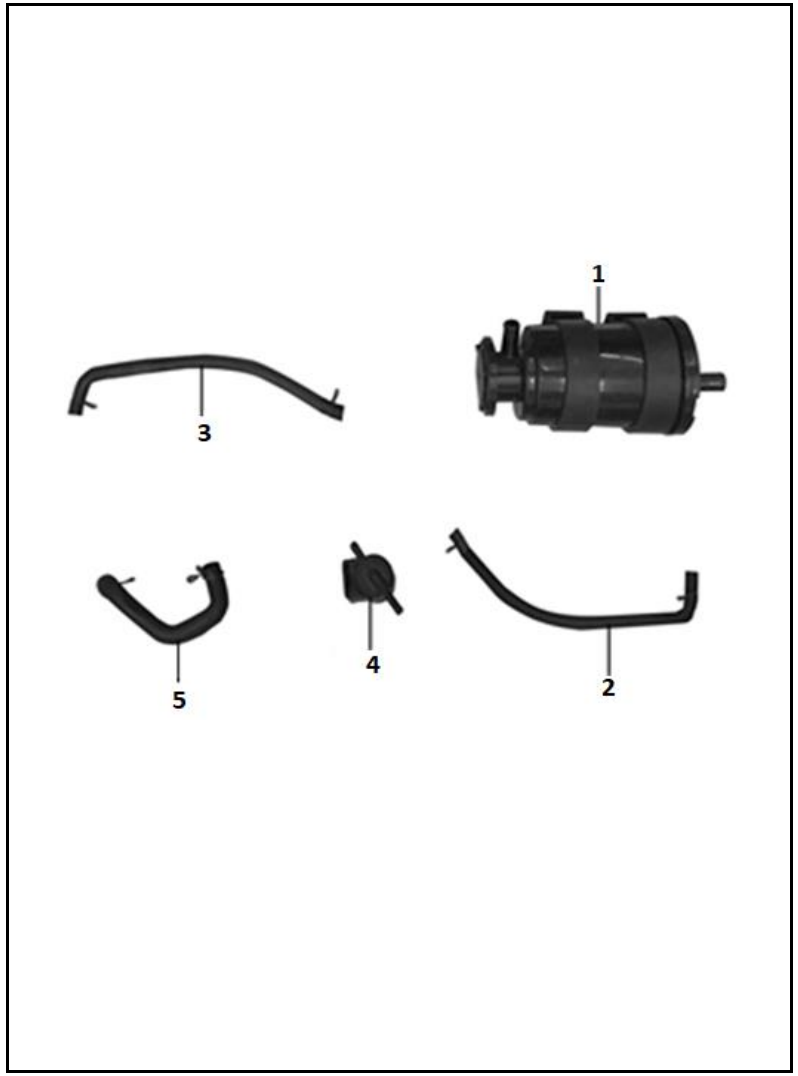

FIG. No.	PARTE N°	DESCRIPCIÓN	CANT.	OBSERVACIÓN
1	61165-Q294-000001	Canister	1	
2	17034-0000-000002	Manguera Canister	1	
3	61314-0000-A413Q	Manguera Canister	1	
4	6116D-H327-0000	Válvula Canister	1	
5	17028-0000-010002	Manguera Canister	1	

FIGURA N° 46: EQUIPO ELECTRICO

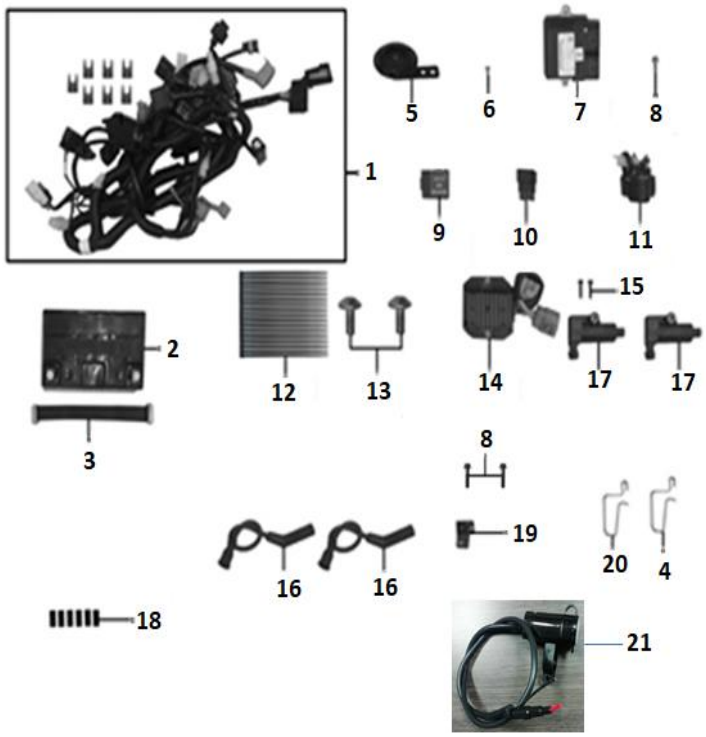

FIG. No.	PARTE N°	DESCRIPCIÓN	CANT.	OBSERVACIÓN
1	85100-Q294-000008	Instalación Electrica	1	
2	MTZ12-GEL-PRO	Batería 12V-11.5AH	1	Marca MEGABAT PRO
3	83210-M288-000001	Correa Sujeción Batería	1	
4	3111Y-M288-0000	Guía Derecha	1	
5	85500-J0A2-C000	Pito	1	
6	B057890006001071X	Tornillo 6x10	1	
7	85400-0000-010067	E.C.U	1	
8	B166740106001671X	Tornillo 6x16	3	
9	8229D-J210-0000	Relay	2	
10	85600-I853-C000	Flasher	1	
11	82290-I357-0000	Relay de Arranque	1	
12	08216-0000-2200Q	Abrazadera 250 mm.	20	
13	9A118-1060-016Z00	Tornillo 6x16	2	
14	83100-M954-020004	Regulador	1	
15	B166740106004071X	Tornillo 6x40	2	
16	81130-R1L1-000002	Conector Bobina de Encendido	2	
17	81100-M954-0100	Bobina de Encendido	2	
18	83209-I219-0000Q	Antivibrante	8	
19	71113-Q294-000001	Platina Soporte Pito	1	
20	3111X-M288-0000	Guía Izquierda	1	
21	21008106	Puerto de Carga USB	1	

FIGURA N° 47: GUARDABARRO TRASERO - DIRECCIONALES TRASERAS

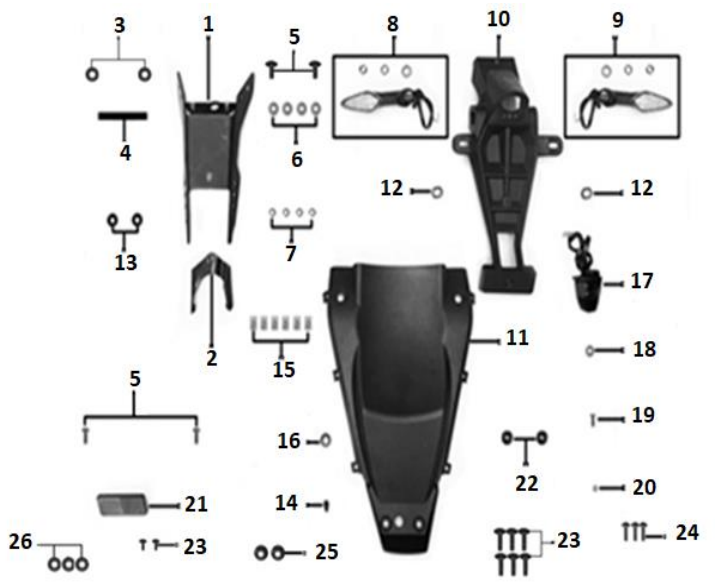

FIG. No.	PARTE N°	DESCRIPCIÓN	CANT.	OBSERVACIÓN
1	63218-M288-000073	Soporte Guardabarro Trasero	1	
2	63226-M288-000065	Soporte Guardabarro Trasero	1	
3	91311-M288-000002	Antivibrante	2	
4	08622-M288-0400Q	Aislante Térmico	1	
5	9A163-1060-01271X	Tornillo 6x12	4	
6	B0009601060000K1X	Arandela 6 mm.	4	
7	B000930006000001X	Arandela de Presión 6 mm.	4	
8	86500-J1R5-000002	Direccional Trasera Izquierda	1	
9	86600-J1R5-000002	Direccional Trasera Derecha	1	
10	63202-M288-0000	Guardabarro Inferior Trasero	1	
11	63201-M288-0000	Guardabarro Superior Trasero	1	
12	7222S-J0A2-00000H	Buje	2	
13	91302-9060-18081X	Buje 6x18-8-1.5	2	
14	63215-H206-0100Q	Tapon Cónico	1	
15	91207-1050-01731X	Tuerca de Ajuste 5-17x11-3	6	
16	6222B-0000-6100Q	Antivibrante	1	
17	86700-M288-0000	Luz Placa	1	
18	91311-M288-010001	Antivibrante 5.5x10x1	1	
19	9A150-1050-01471X	Tornillo 5x14	1	
20	B061770105000061X	Tuerca M5	1	
21	85830-M154-000001	Reflectivo Trasero	1	
22	6222B-0000-1200Q	Antivibrante 8.5x12x17	2	
23	9A163-1060-01671X	Tornillo 6x16	6	
24	9A118-1060-020Z00	Tornillo 6x20	3	
25	B061770106000061X	Tuerca M6	2	
26	91311-M288-020002	Antivibrante	3	

FIGURA N° 48: CALCOMANIAS

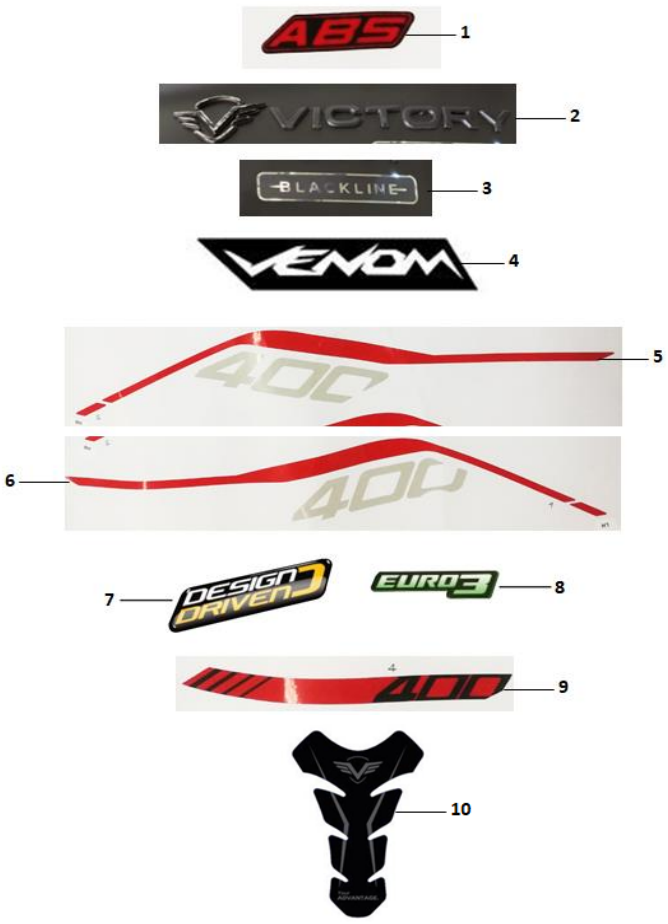

FIG. No.	PARTE N°	DESCRIPCIÓN	CANT.	OBSERVACIÓN
1	21007557	Calcomanía Guardabarro Delantero "ABS"	2	Moto Negro Mate
	21007562		2	Moto Gris Asfalto
2	21008004	Emblema "VICTORY"	2	
3	21008003	Calcomanía Tanque Gasolina	2	
4	21007555	Calcomanía Cubierta Sillín "VENOM"	2	Moto Negro Mate
	21007560		2	Moto Gris Asfalto
5	21007553	Calcomanía Cubierta Sillín Izquierda	1	Moto Negro Mate
	21007558		1	Moto Gris Asfalto
6	21007554	Calcomanía Cubierta Sillín Derecha	1	Moto Negro Mate
	21007559		1	Moto Gris Asfalto
7	21005103	Calcomanía Dome "DESIGN DRIVEN"	1	
8	21005552	Calcomanía Dome "EURO3"	1	
9	21007556	Calcomanía Rin Delantero - Trasero	4	Moto Negro Mate
	21007561		4	Moto Gris Asfalto
10	21008005	Protector Tanque Gasolina	1	

ÍNDICE DE REFERENCIAS

PARTE N°	FIG. No.	PAG. No.
06000-Q294-000002	5	48
07002-M0N3-020002	1	49
08216-0000-0300Q	11	23
08216-0000-2200Q	12	51
08622-M288-0400Q	4	52
100010557	7	13
100010557	7	14
100011094	8	17
100011096	19	9
100011169-0004	5	15
100011266-0004	5	1
100011266-0004	21	11
100011268-0003	11	2
100011534-0002	15	1
100011534-0002	4	2
100011534-0002	14	17
100011536-0002	15	12
100011537-0002	13	11
100011537-0002	3	13
100011537-0002	2	14
100011537-0002	4	15
100011537-0002	6	19
100011538-0003	5	20
100011539-0001	5	13
100011539-0001	4	19
100011540-0007	6	1
100011540-0007	6	13
100011540-0007	3	19
100011540-0007	4	20
100011543-0001	10	10
100031908-0002	7	9
100031908-0002	5	16
100031958-0007	11	10
100031958-0007	1	11

PARTE N°	FIG. No.	PAG. No.
100032883	13	9
100032892	4	17
100033008	29	6
100033089-0005	9	10
100050578	18	6
100053149	20	11
100053150-0002	2	18
100053153	3	11
100053154-0004	2	10
100053155	18	10
100053156-0001	3	1
100053158	9	1
100053159	10	1
100053160	7	4
100053162	12	17
100053163	13	17
100053164	11	17
100053166	16	6
100053167	23	6
100053168	7	6
100053169	13	6
100053170	1	6
100053171	6	6
100053172	4	6
100053174-0003	1	19
100053174-0003	6	20
100053175	2	12
100053177	16	12
100053178	4	16
100053179	3	16
100053180	2	16
100053181	6	2
100053182-0001	5	2
100053184-0001	7	2

PARTE N°	FIG. No.	PAG. No.
100053185-0001	17	1
100053186	4	1
100053190	12	2
100053191	20	1
100053192-0004	23	4
100053193	19	4
100053194	21	4
100053197	5	4
100053255	7	10
100053259	3	9
100053261	17	10
100053263-0001	8	9
100053264-0001	1	16
100053265-0002	6	15
100053267	16	9
100053268	21	9
100053270	9	9
100053271	14	9
100053272	5	9
100053273	1	9
100053274	6	9
100053275	2	9
100053276	24	8
100053277	1	2
100053278	2	2
100053281	3	10
100053282	1	18
100053283	3	2
100053284	22	4
100053286	10	13
100053287	8	2
100053288	6	14
100053289	2	1
100053290	4	12

PARTE N°	FIG. No.	PAG. No.
100053292	17	12
100053293	11	6
100053294	10	6
100053299	4	11
100053300	9	11
100053301	1	4
100053302	11	9
100053303	5	10
100053304	8	6
100053305	2	6
100053306	12	10
100053306	11	11
100053307	19	10
100053307	10	11
100053308	15	11
100053309	15	9
100053310	12	9
100053311-0001	1	1
100053312	19	11
100053314	17	9
100053315	3	12
100053316	16	11
100053317	18	12
100053318	9	6
100053319	1	12
100053320	12	6
100053900	17	6
100054890	14	1
100055587-0006	12	1
100055587-0006	1	10
100055587-0006	5	18
100055590-0003	21	1
100055590-0003	4	9
100055590-0003	4	10

ÍNDICE DE REFERENCIAS

PARTE N°	FIG. No.	PAG. No.
100056809	10	12
100056811	11	12
100056812	13	12
100056813	12	12
100056814	9	12
100056818	7	12
100056944	22	9
100057125	5	17
100057126	1	17
100057127	6	17
100057128	3	17
100057129	2	17
100057130	7	17
100057131	9	17
100057462	1	8
100057463	8	8
100057464	5	8
100057465	2	8
100057466	6	8
100058590	28	6
100058591	22	6
100058592	8	12
100058594	6	12
100058881	13	2
100059508	15	10
100059508	8	11
100059509	14	10
100059510	18	11
100059511	27	6
100059512	19	8
100059513	21	8
100059514	5	12
100059515	6	11
100059517	14	8

PARTE N°	FIG. No.	PAG. No.
100059517	22	11
100059518	5	11
100059918	4	4
100060571	26	6
100060572	25	6
100060728	20	6
100061366	14	12
100061394	27	8
100061395	12	8
100061396	26	8
100061397	20	8
100061398	17	8
100061399	15	8
100061400	23	8
100063013	2	15
100063874	19	1
100063875	3	14
100063876	9	13
100065653	3	6
100065654	24	6
100066792	9	8
100066794	13	8
100067061	25	8
100067443	19	6
100067657	7	8
100067658	10	8
100068843	14	6
100069050-0004	16	10
100071192	18	4
100071193	16	4
100071194	17	4
100071195	15	4
100072897	10	4
100075431	3	4

PARTE N°	FIG. No.	PAG. No.
100076850	4	13
100077554	18	1
100079895-0005	1	13
100079896-0003	4	14
100079897-0003	2	19
100079897-0003	2	20
100084533	8	13
100084634-0001	13	1
100093916-0001	6	10
100094238	18	9
100098841	2	4
100100335-0003	4	18
100100418-0001	21	6
100100449-0002	16	1
100100499-0002	3	15
100100535-0006	7	1
100100582	5	6
100100647	15	6
100100868	7	20
100100868	5	19
100100903	10	17
100100911	7	11
100100967	10	9
100101058	8	10
100101060	2	11
100101319	2	13
100102207	8	20
100102731	10	2
100102732	9	2
100103059-0055	5	14
100103065-0008	1	14
100103204	1	15
100103659	3	8
100103847	22	8

PARTE N°	FIG. No.	PAG. No.
100105128	20	4
100105306	9	4
100105335	11	4
100105415	5	31
100106415	20	9
100106488	4	8
100106519	16	8
100106556	3	18
100106563	13	10
100106563	12	11
100106564	22	1
100106576	8	1
100106576	17	11
100108526	11	1
100143478-0001	1	20
100200597	14	4
100200648	13	4
100200699	12	4
100200708	8	4
100204688	6	4
100301856	11	8
100301896	18	8
100310038	14	11
12011-Q294-000002	7	27
12013-0000-000002	6	27
15800-Q294-000001	2	31
16100-Q294-000001	9	27
16101-M288-00	2	27
16102-M288-00	3	27
16109-Q294-00	4	27
16123-Q294-00	13	27
16123-Q294-01	1	27
1612L-M288-00	8	27
16300-L227-0000	3	31

ÍNDICE DE REFERENCIAS

PARTE N°	FIG. No.	PAG. No.
17020-0000-2700	7	31
17028-0000-010002	5	50
17033-0000-000002	22	32
17034-0000-000002	2	50
17035-0000-000002	6	30
17600-0000-280001	1	31
17910-0000-030004	4	31
17950-0000-060001	9	41
17970-0000-140001	7	30
18000-Q294-030001	1	41
18001-M288-000001	4	41
18002-M288-00001X	3	41
18030-Q300-000001	10	41
18040-Q294-020001	12	41
18040-Q294-030001	13	41
19001-Q294-000002	11	32
19002-0000-000001	12	34
19002-0000-000003	13	34
19002-0000-010002	10	36
19002-0000-020002	9	36
19002-Q294-010002	20	32
19003-Q294-030003	19	32
19006-Q294-000004	25	32
19007-Q294-000002	24	32
19008-Q294-000002	21	32
19100-Q294-000001	27	33
19100-Q294-000002	5	32
19144-M288-0000	1	40
19200-Q294-010001	1	32
19210-Q294-000001	18	32
1921J-J257-00001X	12	32
19249-Q294-000001	23	32
21005103	7	53
21005552	8	53

PARTE N°	FIG. No.	PAG. No.
21007446	1	46
21007553	5	53
21007554	6	53
21007555	4	53
21007556	9	53
21007557	1	53
21007558	5	53
21007559	6	53
21007560	4	53
21007561	9	53
21007562	1	53
21008003	3	53
21008004	2	53
21008005	10	53
21008106	21	51
26400-0000-070003	2	45
2854900	4	28
2855100	2	44
30000-Q294-000001	3	37
31001-Q294-000001	4	40
31002-Q294-000001	3	40
31003-Q294-000001	2	40
31106-M288-000002	15	37
3111X-M288-0000	20	51
3111Y-M288-0000	4	51
3112J-M288-00001X	7	37
3116H-Q294-000001	1	37
31207-M288-0000	3	30
31217-M288-0000	4	30
32005-Q294-000001	13	38
32006-Q294-000001	14	38
32102-M154-030005	11	38
32110-Q294-010001	1	38
32120-Q294-000001	2	38

PARTE N°	FIG. No.	PAG. No.
32130-Q294-000001	3	38
3241D-M288-0000	21	38
3241H-M0N3-00000H	19	38
32422-M0N3-000001	17	38
32423-M0N3-000001	18	38
32449-M288-0100	22	38
33300-Q294-000003	12	42
34100-Q294-000001	1	25
34200-Q294-000001	2	25
35001-M288-000001	4	42
35004-Q294-000001	3	42
35011-Q294-010001	13	42
35012-Q294-010001	14	42
35101-I256-010001	15	41
35200-Q294-000001	1	42
35410-R1L1-000001	2	43
35420-R1L1-000001	1	43
3542C-R1L1-000001	5	43
3542C-R1L1-010001	6	43
3542C-R1L1-020001	3	43
38000-Q294-000001	8	21
38009-Q294-000001	2	32
38010-Q294-000001	7	34
38026-M154-000001	8	36
41460-M288-000065	2	46
41470-M288-0000	9	49
41473-M288-0000	10	49
41474-J0A2-000001	11	49
41490-I680-0000	12	49
42261-M288-000072	2	48
42262-M288-000072	1	48
51106-R1L1-000002	6	28
51116-0000-1300	5	44
51116-0000-4100	6	44

PARTE N°	FIG. No.	PAG. No.
51116-0000-480001	2	28
51120-Q294-000002	1	28
51125-M154-010000	5	28
51125-M154-010000	3	44
51181-B701-00001X	10	37
51201-R1L1-000003	9	44
51202-R1L1-000003	10	44
51218-0000-2600	7	44
51220-Q294-000004	1	44
53001-Q294-000001	2	34
53001-Q294-010001	3	34
53002-Q294-000001	12	36
53002-Q294-010001	13	36
53003-Q294-000001	20	34
53004-R1L1-000001	22	34
53004-R1L1-000001	11	35
53004-R1L1-000001	14	36
53005-R1L1-000001	25	34
53005-R1L1-000001	6	35
53005-R1L1-010001	24	34
53007-Q294-000001	1	34
53008-R1L1-000001	17	34
53009-Q294-000001	21	34
5301A-M954-000001	23	34
5301A-M954-000001	15	36
53020-Q294-000001	16	36
53020-Q294-010001	17	36
53037-M154-000001	18	34
5305A-M154-000001	19	34
5305P-Q294-000001	4	34
5307Y-Q294-000001	16	34
53101-Q294-000001	1	35
53104-Q294-000001	15	35
53105-Q294-000001	17	35

ÍNDICE DE REFERENCIAS

PARTE N°	FIG. No.	PAG. No.
53107-Q294-000001	5	36
5310K-Q294-000001	6	36
53115-Q294-000001	16	35
5311Y-M954-000001	9	35
5420T-M954-000001	7	36
55001-R1L1-000002	3	35
55002-M267-010003	2	35
61100-Q294-000006	2	30
61110-M288-0000	7	49
61111-M288-000001	27	30
61111-M954-0000Q	8	30
61112-M288-000001	21	30
61121-M288-000001	9	30
61126-M288-00001X	11	30
61165-Q294-000001	1	50
6116D-H327-0000	4	50
61190-M288-000001	1	30
6119H-0000-000000	16	30
6119L-0000-000000	17	30
61314-0000-A413Q	3	50
6222B-0000-1200Q	7	21
6222B-0000-1200Q	13	32
6222B-0000-1200Q	5	40
6222B-0000-1200Q	22	52
6222B-0000-6100Q	16	52
6222D-0000-1200	14	41
63001-Q294-000001	1	45
63002-Q294-000001	3	21
63003-Q294-000001	4	21
63005-Q294-000002	2	22
63008-Q294-000006	1	26
63111-H418-0000Q	5	26
63201-M288-0000	11	52
63202-M288-0000	10	52

PARTE N°	FIG. No.	PAG. No.
63215-H206-0100Q	14	52
63218-M288-000073	1	52
63226-M288-000065	2	52
63301-M288-0000	2	39
63304-M154-000002	6	21
63332-M288-0000	1	39
63341-Q294-000005	1	47
63342-H206-0200Q	4	39
63346-I126-0400Q	10	21
63352-Q294-000005	2	47
63428-H0D3-000001	11	36
63428-H0D3-000001	13	37
63428-H0D3-000001	7	40
63602-M288-000066	5	47
63613-M288-0000	6	47
69110-M0N3-0000	1	21
69120-M0N3-0000	2	21
71101-Q294-020002	1	24
71105-M288-000001	8	24
71106-M288-000001	3	24
71107-M288-000001	9	24
71109-M288-0000	7	24
71113-Q294-000001	19	51
7111A-J257-000071	12	23
7111B-M954-C0000Q	15	24
71120-Q294-000001	2	24
71122-M288-000001	6	24
71123-M288-000001	11	24
71124-Q300-000001	10	24
7112B-M288-000001	5	24
71136-M288-000001	12	24
71163-Q294-000001	26	33
7117D-Q294-000001	12	21
71183-J210-00006N	7	35

PARTE N°	FIG. No.	PAG. No.
71200-M288-0000	13	24
71205-0000-0300	20	38
72003-R1L1-000001	2	23
72010-M0G8-0000	6	23
72020-M954-0100	5	23
72030-Q294-000001	10	23
72100-Q294-000001	1	23
72201-J0W6-010002	7	23
72209-M0N3-000003	9	23
7222S-J0A2-00000H	14	21
7222S-J0A2-00000H	12	52
72301-M0N3-000002	8	23
72400CWZ1A208001H	13	49
72600BWZ18807201C	14	49
81100-M954-0100	17	51
81130-R1L1-000002	16	51
82290-I357-0000	11	51
8229D-J210-0000	9	51
83100-M954-020004	14	51
83209-I219-0000Q	18	51
8320A-M267-000002	26	30
83210-M288-000001	3	51
84200-M954-000004	8	49
84204-M288-000001	4	24
85001-Q294-010003	14	30
85100-Q294-000008	1	51
85105-I552-0000	16	24
85400-0000-010067	7	51
85500-J0A2-C000	5	51
85600-I853-C000	10	51
85830-M154-000001	21	52
85850-I258-C10001	2	26
86100-Q294-000001	16	21
86171-J0T2-0000Q	11	21

PARTE N°	FIG. No.	PAG. No.
86200-M288-000002	4	47
86300-J1R5-000002	15	21
86400-J1R5-000002	17	21
86500-J1R5-000002	8	52
86600-J1R5-000002	9	52
86700-M288-0000	17	52
87100-Q294-000001	1	22
87200-M288-0000	13	30
87360-M154-000001	6	34
87362-Q294-000001	4	36
91113-6100-03670X	6	38
91118-6100-05071H	12	35
91202-1080-01830G	2	41
91207-1050-01731X	10	40
91207-1050-01731X	9	47
91207-1050-01731X	15	52
91207-1060-01700X	12	27
91207-1060-01901X	9	32
91218-1050-015T0U	5	39
91301-9080-220K1X	18	21
91301-9120-228K1X	15	42
91301-9120-228K1X	7	43
91302-9050-15061X	5	22
91302-9060-18071X	2	36
91302-9060-18071X	8	41
91302-9060-18071X	12	47
91302-9060-18081X	6	40
91302-9060-18081X	13	52
91302-B060-15061X	12	40
91302-B060-15061X	11	47
91304-0060-09090B	22	30
91304-0060-09090B	6	39
91304-0060-10041X	6	42
91311-M288-000002	25	30

ÍNDICE DE REFERENCIAS

PARTE N°	FIG. No.	PAG. No.
91311-M288-000002	6	32
91311-M288-000002	3	45
91311-M288-000002	3	52
91311-M288-010001	8	47
91311-M288-010001	18	52
91311-M288-020002	26	52
92102-000062032RS	4	44
92102-000063032RS	3	28
94002-0000-080001	5	38
94005-0000-090004	8	44
94005-0000-100002	2	42
94005-0000-350002	7	28
94006-0000-0A0001	16	32
9A113-1060-01671X	1	36
9A118-1060-016Z00	15	34
9A118-1060-016Z00	13	51
9A118-1060-020Z00	24	52
9A118-1080-020Z00	5	21
9A120-1080-32571X	5	34
9A120-1080-32571X	4	35
9A120-1080-43071X	10	38
9A120-1080-74871X	10	42
9A123-1080-02071X	3	48
9A139-1050-01271X	11	40
9A139-1060-01271X	19	30
9A139-1060-01271X	8	40
9A139-1060-01271X	5	45
9A139-1060-01671X	4	45
9A139-1060-02271X	3	26
9A139-1060-312Z00	5	30
9A139-1060-312Z00	4	32
9A145-1060-02571X	10	30
9A150-1050-01471X	3	39
9A150-1050-01471X	9	40

PARTE N°	FIG. No.	PAG. No.
9A150-1050-01471X	3	47
9A150-1050-01471X	19	52
9A150-1050-014Z00	8	34
9A150-6100-03571H	4	37
9A150-6100-04071X	4	38
9A163-1060-01271X	3	46
9A163-1060-01271X	10	47
9A163-1060-01271X	5	52
9A163-1060-01671X	10	35
9A163-1060-01671X	16	41
9A163-1060-01671X	7	42
9A163-1060-01671X	23	52
9A163-1060-02571X	7	39
B0007001050012Z00	3	49
B0007001050020Z00	2	49
B000700108003071X	14	24
B0007001080030Z00	3	23
B000700108004071X	3	25
B000702110002571X	4	23
B000702112006071X	8	42
B000702210006571X	8	38
B000910002001800L	14	35
B000930006000001X	8	32
B000930006000001X	7	52
B000930008000001X	9	21
B0009601060000K1X	15	30
B0009601060000K1X	10	32
B0009601060000K1X	6	52
B0009701060000K0L	13	35
B0009701060000Z00	16	38
B0009701080000K1X	20	30
B0009701080000K1X	11	41
B0009701080000K1X	4	48
B0009701100000K1H	11	37

PARTE N°	FIG. No.	PAG. No.
B008190006003021X	6	49
B008820006001800L	8	35
B00882100600350Z00	15	38
B008960004000000S	23	38
B057830006001671X	7	32
B057890005001671X	10	27
B057890005001671X	18	30
B057890006001071X	6	51
B057890008003571X	14	34
B057890008004071X	7	41
B057890008005071X	5	41
B0578900080095T1X	23	30
B0578920100055T1X	9	37
B0578920100085T1X	8	37
B061770105000061X	3	22
B061770105000061X	20	52
B061770106000061X	4	26
B061770106000061X	9	34
B061770106000061X	12	38
B061770106000061X	5	49
B061770106000061X	25	52
B061770210000061X	7	38
B061830210000061X	12	37
B061830212000061X	2	37
B061830216000061X	11	44
B061870108000061X	24	30
B061870108000061X	6	41
B061870108000061X	11	42
B061870210000061H	5	35
B061870210000061H	14	37
B061870210000061X	5	37
B061870212000061X	6	37
B061870212000061X	9	42
B061870212000061X	4	43

PARTE N°	FIG. No.	PAG. No.
B061870216000061X	5	42
B1380602042013X1X	12	30
B1380602042013X1X	14	32
B1380602042016X1X	4	22
B1380602042016X1X	7	47
B166740106001271X	3	20
B166740106001271X	13	21
B166740106001271X	11	27
B166740106001271X	3	32
B166740106001271X	11	34
B166740106001271X	3	36
B166740106001671X	28	30
B166740106001671X	10	34
B166740106001671X	4	49
B166740106001671X	8	51
B166740106002071X	9	20
B166740106002071X	15	32
B166740106002571X	9	38
B166740106003071X	17	32
B166740106004071X	15	51
B166743106001671X	8	31
B166743106002071X	6	31
GB/T818	5	27
MTZ12-GEL-PRO	2	51

FICHA TÉCNICA VICTORY VENOM 400

CARACTERISTICA	UNIDAD
Motor	Bicilíndrico, 4 Tiempos
Diámetro x Carrera	66 x 55.2 mm.
Indicé de Compresión	(9.6 - 10.5):1
Potencia Máxima	36.2 HP @ 9000 RPM
Torque Máximo	35 NM @ 6500 RPM
Bujía	Torch JH9RC
Arranque	Eléctrico
Transmisión	Mecánica
Sistema de Alimentación	Inyección Electrónica
Refrigeración	Líquida
FRENOS	
Freno Delantero	Doble Disco 300 mm, doble mordaza de 4 pistones
Freno Trasero	Disco 260 mm, mordaza de un pistón
SUSPENSION	
Suspensión Delantera	Telescópica Hidráulica Invertida, con Barras de 41 mm de Diámetro y 120 mm de Recorrido Ajustables en Precarga y Rebote.
Suspensión Trasera	Monoshock 60 mm de Recorrido Ajustable en Rebote.
CAPACIDAD DEL TANQUE	
Lleno	20 Litros (5.8 Gal.)
Combustible	Extra
LLANTAS	
Llanta Delantera	110/70-17
Llanta Trasera	150/60-17
Rines	Aspas de Aleación
SISTEMA ELECTRICO	
Sistema de Ignición	E.C.U
Bombillo Farola	LED
Luz de Stop	LED
Luces Direccionales	LED
Batería	12V-12Ah
DIMENSIONES	
Largo x Ancho x Alto	2000 mm x 825 mm x 1065 mm
Distancia Entre Ejes	1138 mm.
Altura al Piso	155 mm.
Peso en Seco	175 Kg.

Mobil 1

CON EL RESPALDO
auteco mobility

GRADO SAE **15W-50**
Full-Sintético

CUMPLE CON LAS
NORMATIVAS
JASO MA 2011
JASO MA2 2011
API SM
API SN

CÓDIGO SAP:

CAJA X 12	UNIDAD
21006274	21006770

PROPIEDADES & BENEFICIOS

- **Avanzada fórmula completamente sintética**
  Ayuda a evitar los depósitos y la acumulación de lodos y así permitir una larga vida útil del motor. Provee una excelente lubricación general y protección contra el desgaste para muchos estilos de conducción.
- **Excepcional estabilidad térmica y ante la oxidación**
  Excepcional rendimiento durante el intervalo máximo de cambio de aceite recomendado en el manual del propietario del vehículo.
- **Aditivo antidesgaste extra**
  Extra protección para servicio severo.

ACEITE ORIGINAL PARA MOTOCICLETAS

VICTORY MOTORCYCLES

Benelli
MODELOS SUPERIORES A 251CC

Recomendado para las motocicletas con viscosidad 15W-50

LA MEJOR CALIDAD Y RESPALDO
auteco
CERTIFIED
MEGA BAT
BATTERIES
PRO
BATTERIES
EL EQUIPO ORIGINAL
DE LAS MOTOCICLETAS
auteco
mobility
MEGA BAT
BATTERIES
PRO
BATERÍAS SELLADAS
LIBRES DE MANTENIMIENTO
GEL
MTX6.5L-BS-GEL-PRO
12V
Una garantía de respaldo,
calidad y experiencia.