CATÁLOGO DE PARTES

VICTORY

ONE ST 110

SISTEMA DE ENCENDIDO AUTOMÁTICO DE LUCES
Para mayor información del sistema consulte la página web https://www.autecomobility.com/sistemas-de-seguridad-abs/

SISTEMA ANTIBLOQUEO DE FRENOS NO INCLUIDO

LUCES DE CIRCULACIÓN DIURNA NO INCLUIDO

Mobil Super 4T Ultra

www.autecomobility.com | contactanos@autecomobility.com
Línea gratuita nacional 018000 413 812

VICTORY MOTORCYCLES

CON EL RESPALDO auteco mobility

Queen®

Llantas y neumáticos

PREFACIO

Es nuestro placer presentarles a ustedes el Catálogo de Partes.

Este Catálogo ha sido especialmente diseñado para ayudarle en la selección de las partes correctas con el fin de mantener el vehículo en las mejores condiciones.

Los repuestos originales están sujetos a un exigente estándar de control de calidad, por lo tanto es necesario que usted sólo use repuestos originales.

En nuestro constante esfuerzo para mejorar la eficiencia y desempeño de su vehículo, las especificaciones, diagramas y número de partes pueden cambiar sin previo aviso. Consecuentemente las descripciones de los repuestos en este Catálogo pueden no ser las finales y definitivas.

Las alteraciones y modificaciones que ocurren en la impresión de este Catálogo, serán informadas a nuestra red, a través de circulares de Servicio o en nuestra página web: www.auteco.com.co accediendo al link repuestos. Es requisito que usted actualice su Catálogo y haga las correcciones necesarias, una vez reciba dichas circulares. Lo anterior le asegurará un rápido y adecuado despacho de sus partes, pues las órdenes están siendo diligenciadas con las referencias más actualizadas.

En caso de necesitar asistencia técnica, comunicarse con el Distribuidor Autorizado o llamar al Departamento de Servicios Auteco.

REVISADO ENERO DEL 2021

FIGURA N° 1: CULATA (1/2)

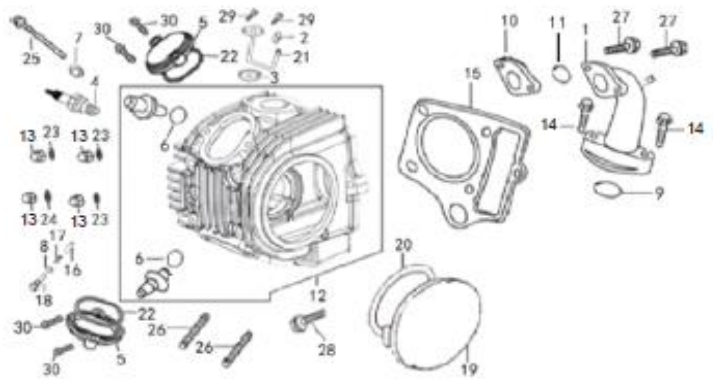

FIG. No.	PARTE N°	DESCRIPCIÓN	CANT.	OBSERVACIÓN
1	VHL17310A0Z50	Múltiple Admisión	1	
2	GIA20185A0A00	Tapón Conducto Culata	1	
3	GIA20661A2A00	Empaque Conducto Culata	1	
4	CR8E	Bujía CR8E	1	
5	MGY12243A0B02	Tapa Válvula Culata	2	
6	PGA12216A0A00	Anillo Retenedor	2	
7	PGA12248A0A00	Arandela	1	
8	PGA14622A0A00	Arandela	1	
9	BIA11415A1A00	Anillo Retenedor	1	
10	PGA17331A0A00	Baquela Múltiple Admisión	1	
11	PGA17318A0A00	Anillo Retenedor	1	
12	PHG12210A1B02	Culata	1	
13	Q39607F15	Tuerca M7	4	
14	Q1840625T1F15	Tornillo 6x25	2	
15	PHG12221A0A00	Empaque Culata	1	
16	PHG14156A0A00	Pin Guía Tornillo de Ajuste	1	
17	PHG14157A0A00	Resorte Tornillo de Ajuste	1	
18	PHG14158A0M01	Tornillo de Ajuste	1	
19	PHX12242A0B02	Tapa Culata	1	
20	PIB12245A0A00	Empaque Tapa Culata	1	
21	PHX20650A0M01	Conducto Culata	1	
22	PIF12246A0A00	Empaque Tapa Válvula Culata	2	
23	PIX12344A0N02	Arandela 7 mm.	3	
24	PIX12345A1A00	Arandela 7 mm.	1	
25	FB093131E2M01	Tornillo 6X110	1	

FIGURA N° 1: CULATA (2/2)

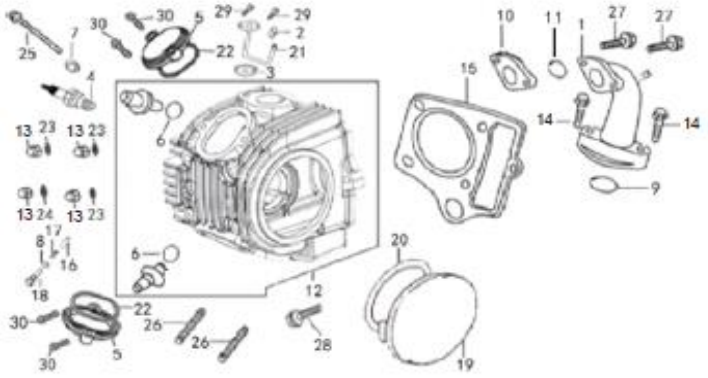

FIG. No.	PARTE N°	DESCRIPCIÓN	CANT.	OBSERVACIÓN
26	Q1290840F35	Esparrago Culata 8x40	2	
27	Q150D0630F15	Tornillo 6x30	2	
28	Q174B0628F15	Tornillo 6x28	1	
29	Q1840616T1F15	Tornillo 6x16	2	
30	Q1840620T1F15	Tornillo 6x20	4	

FIGURA N° 2: CILINDRO

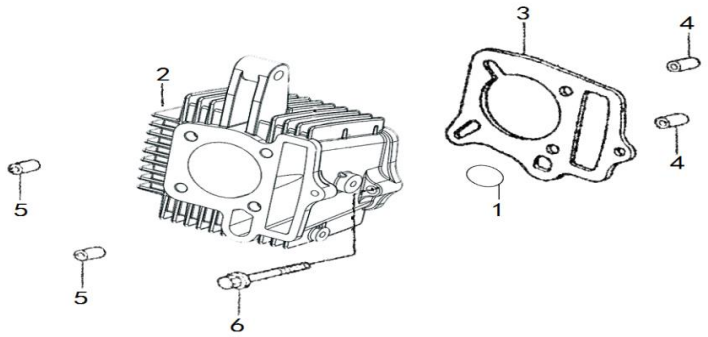

FIG. No.	PARTE N°	DESCRIPCIÓN	CANT.	OBSERVACIÓN
1	PGA12134A1A00	Anillo Retenedor	1	
2	PHG12110A5B02	Cilindro (Solo)	1	
3	PHG12121A2A00	Empaque Cilindro	1	
4	PIX11318A0A00	Pin Guía 8x12	2	
5	PIX12218A0A00	Pin Guía 8x14	2	
6	Q174B0628F15	Tornillo 6x28	1	

FIGURA N° 3: EJE DE LEVAS - VALVULAS

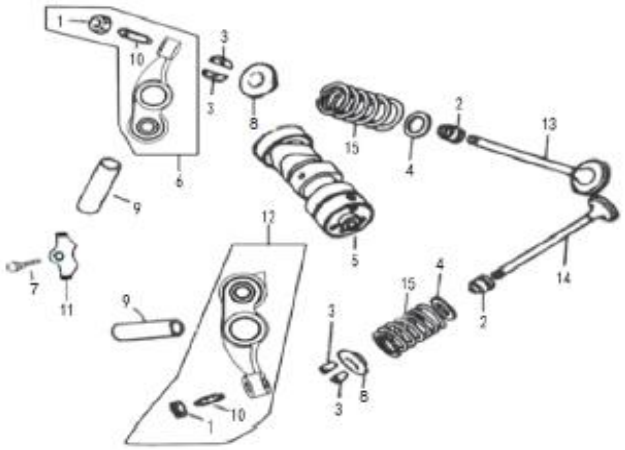

FIG. No.	PARTE N°	DESCRIPCIÓN	CANT.	OBSERVACIÓN
1	PGA14416A0A00	Tuerca Balancín	2	
2	PGA14730A0A00	Reten Válvula	2	
3	PGA14752A0A00	Cuña Válvula	4	
4	PGA14753A0A00	Arandela Resorte Válvula	2	
5	PHG14100A0A00	Eje Levas	1	
6	PHG14410A0A00	Balancín Admisión	1	
7	Q1840612F35	Tornillo 6x13	1	
8	PIF14751A0A00	Arandela Resorte Válvula	2	
9	PHG14413A0A00	Pasador Balancín	2	
10	PHG14415A0A00	Tornillo Balancín	2	
11	PHG14426A0N03	Platina	1	
12	PHG14470A0A00	Balancín Escape	1	
13	PHG14710A0A00	Válvula Admisión	1	
14	PHG14720A0A00	Válvula Escape	1	
15	PHG14755A0Z50	Resorte Válvula	2	

FIGURA N° 4: TENSOR CADENILLA - CADENILLA DISTRIBUCION

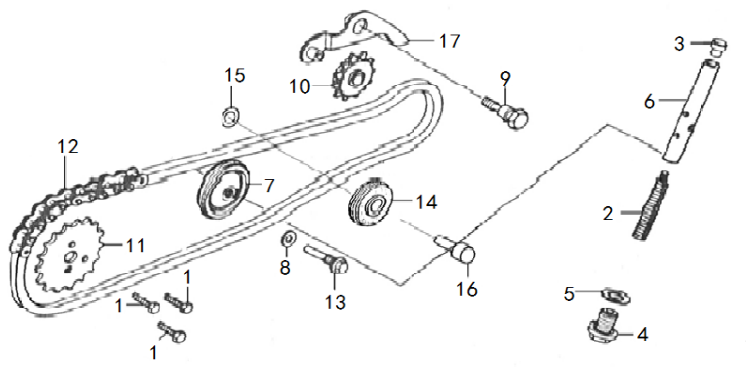

FIG. No.	PARTE N°	DESCRIPCIÓN	CANT.	OBSERVACIÓN
1	PGA14324A0N03	Tornillo 5 mm.	3	
2	PGA14513A0A00	Resorte Tensor Cadenilla	1	
3	PGA14514A0A00	Tornillo Tensor Cadenilla	1	
4	PGA14518A0M01	Tornillo 14 mm.	1	
5	PGA14519A0A00	Arandela de Sellado	1	
6	PGA14530A0A00	Tensor Cadenilla	1	
7	PGA14610A2A00	Guía Cadenilla Distribucion	1	
8	PGA14622A0A00	Arandela	1	
9	PGA14661A0Z02	Tornillo	1	
10	PGA14680A2A00	Piñon Guía Cadenilla Distribucion	1	
11	PHX14321A0A00	Piñon Cadenilla Distribucion 32T	1	
12	PHX14350A0A00	Cadenilla Distribucion	1	
13	PHX14621A2M01	Tornillo	1	
14	PHX14630A0A00	Guía Cadenilla Distribucion	1	
15	PHX14642A0A00	Arandela	1	
16	PHX14643A0A00	Pin Pasador	1	
17	VHM14670A0A00	Platina Guía Cadenilla	1	

FIGURA N° 5: CUBIERTA CLUTCH

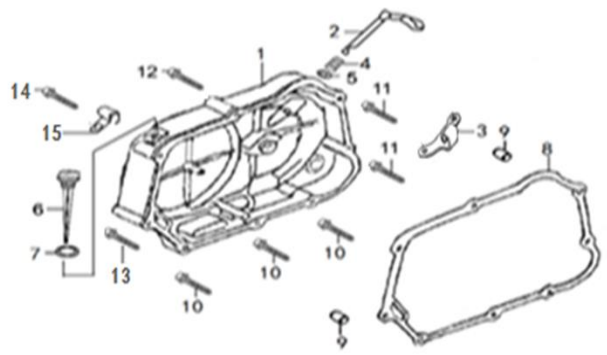

FIG. No.	PARTE N°	DESCRIPCIÓN	CANT.	OBSERVACIÓN
1	VHL11310A1B02	Cubierta Clutch	1	
2	MGZ22810A0M01	Eje Interno Cubierta Clutch	1	
3	MGY22824A0M01	Guía Cable Clutch	1	
4	MGZ22821A0A00	Resorte Eje Interno Cubierta Clutch	1	
5	MGZ22823A0A00	Anillo Retenedor	1	
6	PGA15610A0B01	Medidor Aceite	1	
7	PGA15612A0A00	Anillo Retenedor	1	
8	PIX11319A0A00	Empaque Cubierta Clutch	1	
9	PIX11318A0A00	Pin Guía 8x12	2	
10	Q1840640F15	Tornillo 6x40	3	
11	Q1840645F15	Tornillo 6x45	2	
12	Q1840650F16	Tornillo 6x50	1	
13	Q1840665F16	Tornillo 6x65	1	
14	Q1840680F15	Tornillo 6x80	1	
15	PGA11217A0M01	Guía	1	

FIGURA N° 6: CLUTCH

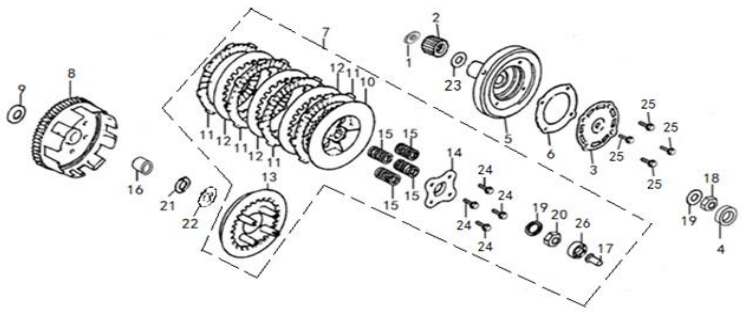

FIG. No.	PARTE N°	DESCRIPCIÓN	CANT.	OBSERVACIÓN
1	VHL15211A0A00	Piñón Bomba Aceite	1	
2	VHL22621A0A00	Piñón Primario	1	
3	MGB15414A0A00	Tapa Filtro Centrifugó Aceite	1	
4	MGZ13180A1A00	Reten 6x25x6	1	
5	MGZ15411A1A00	Campana Filtro Centrifugo Aceite	1	
6	MGZ15415A1A00	Empaque Filtro Centrifugo Aceite	1	
7	MGZ22100A3A00	Clutch Sin Corona	1	
8	MGZ22110A1A00	Corona Clutch (Sola)	1	
9	MGZ22152A0A00	Arandela	1	
10	MGZ22324A0A00	Corona Interna Clutch	1	
11	MGZ22330A2A00	Disco Clutch	4	
12	MGZ22341A0A00	Disco Separador Clutch	3	
13	MGZ22351A0A00	Porta Resortes Clutch	1	
14	MGZ22361A0A00	Acople Porta Resortes Clutch	1	
15	MGZ22371A0A00	Resorte Clutch	4	
16	MGZ22373A0A00	Buje Corona Clutch	1	
17	MGZ22861A0A00	Empujador Clutch	1	
18	PGA22631A0A00	Tuerca	1	
19	PGA22633A0A00	Arandela	2	
20	PGZ22151A0A00	Tuerca	1	
21	PJE22372A0A00	Arandela	1	
22	PGZ22374A0A00	Arandela	1	
23	PIG22374A0A00	Arandela	1	
24	Q1860620F30	Tornillo 6x20	4	
25	Q2540512F32	Tornillo 5x12	4	
26	Q9656000F	Rodamiento Bolas 6000	1	

FIGURA N° 7: CUBIERTA VOLANTE - PLATO BOBINAS

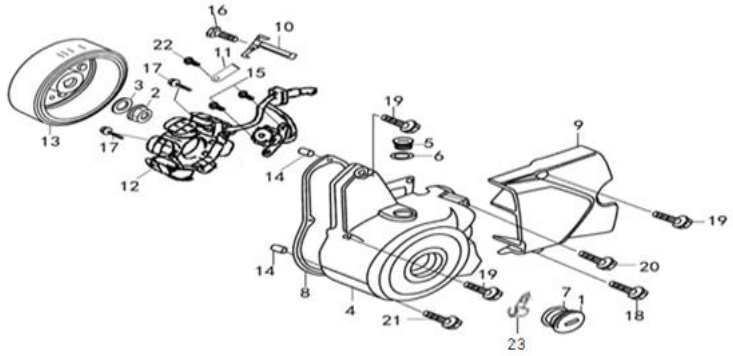

FIG. No.	PARTE N°	DESCRIPCIÓN	CANT.	OBSERVACIÓN
1	GIA11413A0B02	Tapón Cubierta Volante	1	
2	PGA31311A0N01	Tuerca M10	1	
3	PGA31312A0A00	Arandela	1	
4	PGB11411B6B02	Cubierta Volante	1	
5	PGB11412A5B02	Tapón Cubierta Volante	1	
6	PGB11414A0A00	Anillo Retenedor	1	
7	PGB11415A0A00	Anillo Retenedor	1	
8	PGZ11419A0A00	Empaque Cubierta Volante	1	
9	PGB11451C2B02	Cubierta Cadena	1	
10	PGB31911A0A00	Guía Cable Plato Bobinas	1	
11	PGB31911A1N02	Guía Cable Plato Bobinas	1	
12	PGB31210J3A00	Plato Bobinas (Solo)	1	
13	PGZ31102A3A00	Volante (Sola)	1	
14	PIX11318A0A00	Pin Guía 8x12	2	
15	Q1860514F35	Tornillo 5x14	2	
16	Q1840616F35	Tornillo 6x16	1	
17	Q1840625F35	Tornillo 6x25	2	
18	Q1840628T1F15	Tornillo 6x28	1	
19	Q1840632F15	Tornillo 6x32	3	
20	Q1840650T1F15	Tornillo 6x50	1	
21	Q1840665F15	Tornillo 6x65	1	
22	Q150D0506F35	Tornillo 5x6	1	
23	PGA11217A0M01	Guía	1	

FIGURA N° 8: BOMBA ACEITE

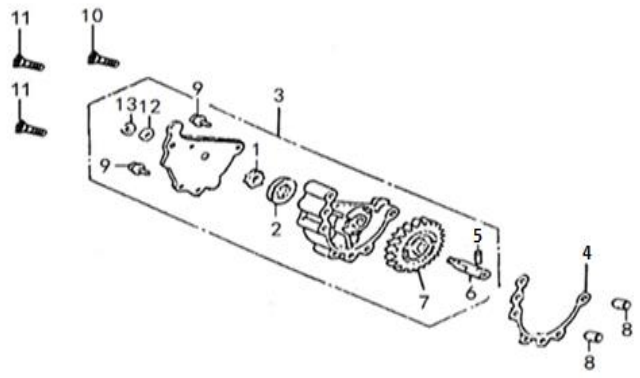

FIG. No.	PARTE N°	DESCRIPCIÓN	CANT.	OBSERVACIÓN
1	PHX15114A0A00	Rotor Interno Bomba Aceite	1	
2	PHX15115A0A00	Rotor Externo Bomba Aceite	1	
3	PHX15100A0A00	Bomba Aceite	1	
4	PHX15131A0A00	Empaque Bomba Aceite	1	
5	Q52130160	Pin Pasador 3x16	1	
6	PHX15116A0A00	Eje Interno Bomba Aceite	1	
7	PHX15121A0A00	Piñón Bomba Aceite	1	
8	PIX11318A0A00	Pin Guía 8x12	2	
9	Q2140510F35	Tornillo 5x10	2	
10	Q2540640F32	Tornillo 6x40	1	
11	Q2540645F32	Tornillo 6x45	2	
12	MGX24322A0A00	Arandela 6 mm.	1	
13	Q43604F91	Pin de Seguridad	1	

FIGURA N° 9: CARCASAS

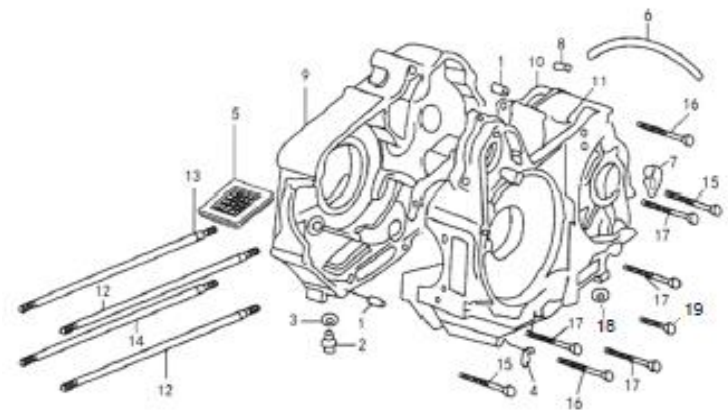

FIG. No.	PARTE N°	DESCRIPCIÓN	CANT.	OBSERVACIÓN
1	GIA11118A0A00	Pin Guía	2	
2	PGA11240A0N01	Tapón Drenaje Aceite	1	
3	PGA11213A0A00	Arandela de Sellado	1	
4	PGA11217A0M01	Guía	1	
5	PGA15450A0A00	Filtro Aceite	1	
6	PGA20152A0A00	Manguera Desfogue	1	
7	PGA20153A1N03	Platina Guía	1	
8	PGA20154A0M01	Platina Guía	1	
9	PIX11110A0B02	Carcasa Derecha	1	
10	PIX11119A0A00	Empaque Carcasa	1	
11	PIX11210A4B02	Carcasa Izquierda	1	
12	PIX12342A0Z01	Esparrago Carcasa	2	
13	PIX12343A0Z01	Esparrago Carcasa	1	
14	PIX12358A0Z01	Esparrago Carcasa	1	
15	Q1840650T1F15	Tornillo 6x50	2	
16	Q1840660T1F15	Tornillo 6x60	2	
17	Q1840665F15	Tornillo 6x65	4	
18	PGA12248A0A00	Arandela	1	
19	FB093131B5M01	Tornillo 6x16	1	

FIGURA N° 10: CIGÜEÑAL - PISTON

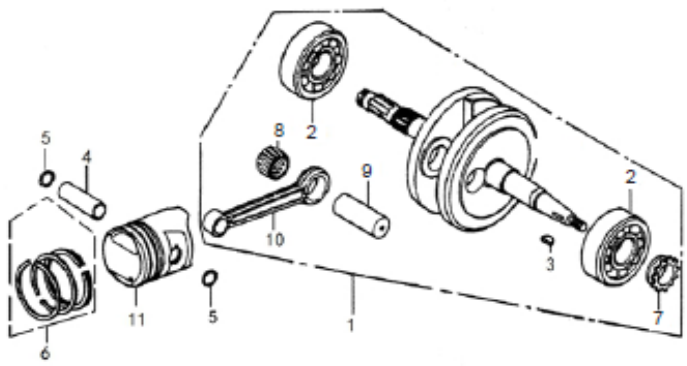

FIG. No.	PARTE N°	DESCRIPCIÓN	CANT.	OBSERVACIÓN
1	VHL13100A4A00	Cigüeñal	1	
2	VHL93850A0A00	Rodamiento Bolas 6205	2	
3	PGA13118A0A00	Cuña Cigüeñal	1	
4	PGA13221A0A00	Pasador Piston	1	
5	PGA13222A0A00	Pin Pasador Piston	2	
6	SHD13300A1A00	Anillos STD	1	
7	PIX14311A0A00	Piñón Cigüeñal	1	
8	PIX13150A1A00	Rodamiento Agujas Biela	1	
9	PIX13141A0A00	Pasador Biela	1	
10	PHG13131A0A00	Biela (Sola)	1	
11	PHG13211A1A00	Piston STD (Solo)	1	

FIGURA N° 11: TRANSMISION

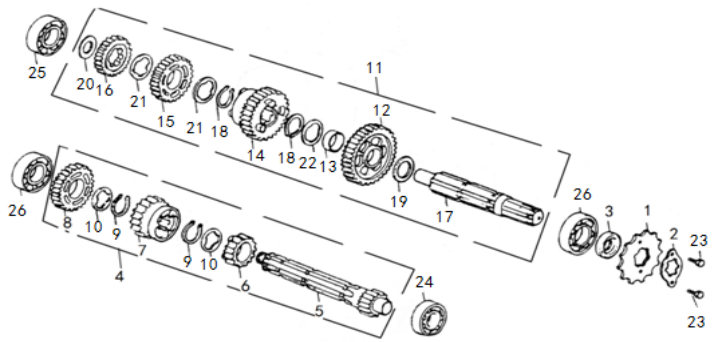

FIG. No.	PARTE N°	DESCRIPCIÓN	CANT.	OBSERVACIÓN
1	PGA22711A3Z50	Piñón Eje Salida	1	
2	PGA22712A0A00	Platina Piñón Eje Salida	1	
3	PGA23790A1A00	Reten 17x29x5	1	
4	PGY23600A0A00	Eje Clutch Completo	1	
5	PGY23611A0A00	Eje Clutch (Solo)	1	
6	PGY23621A0A00	Piñón 2DA. Eje Clutch	1	
7	PGY23631A0A00	Piñón 3RA. Eje Clutch	1	
8	PGY23641A0A00	Piñón 4TA. Eje Clutch	1	
9	PGY23673A0A00	Pin de Seguridad	2	
10	PGY23675A0A00	Arandela Caja	2	
11	PGY23700A0A00	Eje Salida Completo	1	
12	PGY23711A0A00	Piñón 1RA. Eje Salida	1	
13	PGZ23712A0A00	Buje Piñón 1RA. Eje Salida	1	
14	PGY23721A0A00	Piñón 2DA. Eje Salida	1	
15	PGY23731A0A00	Piñón 3RA. Eje Salida	1	
16	PGY23741A0A00	Piñón 4TA. Eje Salida	1	
17	PGY23771A0A00	Eje Salida (Solo)	1	
18	PGZ23672A0A00	Pin de Seguridad	2	
19	PGZ23773A0A00	Arandela Caja	1	
20	PGY23774A0A00	Arandela Caja	1	
21	PGZ23794A0A00	Arandela Caja	1	
22	PGZ23775A0A00	Arandela Caja	1	
23	Q150D0608F35	Tornillo 6x8	2	
24	PIT93850A1A00	Rodamiento Bolas 6001	1	
25	PIT93850A2A00	Rodamiento Bolas 6201	1	
26	PIT93850A3A00	Rodamiento Bolas 6203	2	

FIGURA N° 12: EJE CAMBIOS - PEDAL CAMBIOS - EJE SELECTOR CAMBIOS (1/2)

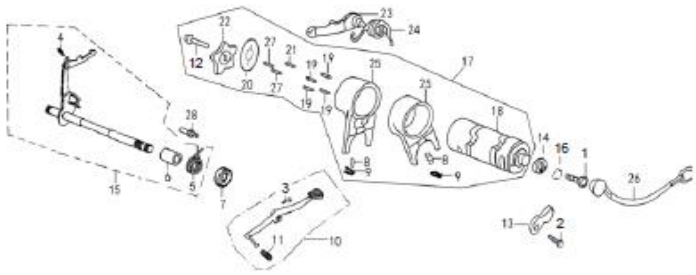

FIG. No.	PARTE N°	DESCRIPCIÓN	CANT.	OBSERVACIÓN
1	FB093351A6N05	Tornillo 6x20	1	
2	Q2140612F32	Tornillo 6x12	1	
3	Q150D0625T1F15	Tornillo 6x25	1	
4	PGA24122A0A00	Resorte Leva Eje Cambios	1	
5	PGA24123A0A00	Resorte Eje Cambios	1	
6	PGA24125A0A00	Buje Eje Cambios	1	
7	PGA24190A4A00	Reten Eje Cambios	1	
8	PGZ24414A0A00	Pin Horquilla Cambios	2	
9	PGZ24415A0A00	Pin de Seguridad	2	
10	PGA24700C2B02	Pedal Cambios	1	
11	PGA24711A0A00	Caucho Pedal Cambios	1	
12	Q150D0616F15	Tornillo 6x16	1	
13	PIH35721A0A00	Platina Soporte Swiche Neutra	1	
14	PGA35760A0A00	Unión Eje Selector Cambios	1	
15	PGB24100A0N03	Eje Cambios	1	
16	Q40306F92	Arandela 6 mm.	1	
17	PGY24200A2A00	Eje Selector Cambios Completo	1	
18	PGY24211A2A00	Eje Selector Cambios (Solo)	1	
19	PGZ24212A0A00	Pin Eje Selector Cambios	4	
20	PGZ24213A0A00	Arandela Eje Selector Cambios	1	
21	PGZ24219A0A00	Pin Eje Selector Cambios	1	
22	PGZ24221A1A00	Estrella Eje Selector Cambios	1	
23	PGZ24310A0A00	Leva Selector Cambios	1	
24	PGZ24323A0A00	Resorte Leva Selector Cambios	1	
25	PGZ24411A0A00	Horquilla Cambios	2	

FIGURA N° 12: EJE CAMBIOS - PEDAL CAMBIOS - EJE SELECTOR CAMBIOS (2/2)

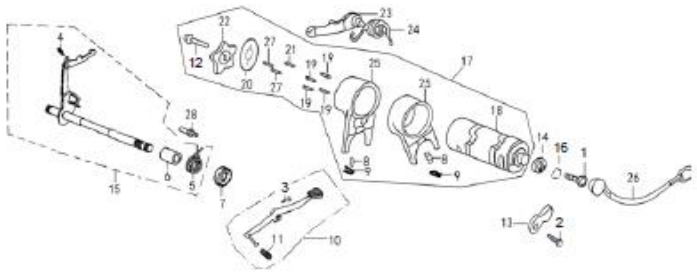

FIG. No.	PARTE N°	DESCRIPCIÓN	CANT.	OBSERVACIÓN
26	PGZ35730A6A00	Swiche Neutra	1	
27	Q962B3098	Pin Eje Selector Cambios	2	
28	PGA24131A1Z02	Tornillo de Ajuste	1	

FIGURA N° 13: PEDAL CRANK - EJE CRANK

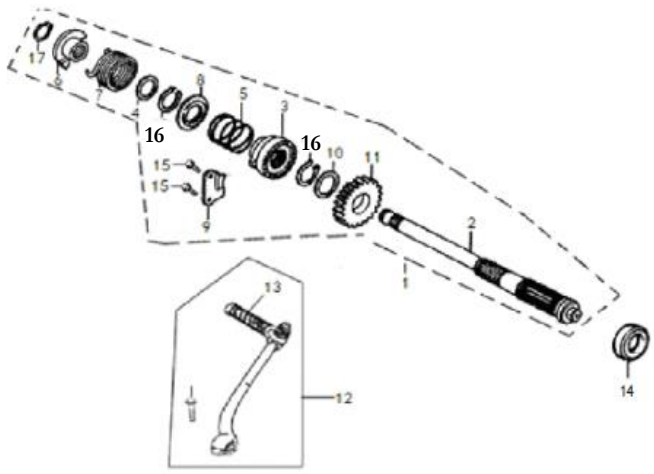

FIG. No.	PARTE N°	DESCRIPCIÓN	CANT.	OBSERVACIÓN
1	PGA27100A0N03	Eje Crank Completo	1	
2	PGA27111A0N03	Eje Crank (Solo)	1	
3	PGA27113A0A00	Piñon Eje Crank	1	
4	PGA27114A0A00	Arandela	1	
5	PGA27115A0Z50	Resorte Eje Crank	1	
6	PGA27117A0Z50	Buje Resorte Eje Crank	1	
7	PGA27118A0A00	Resorte Eje Crank	1	
8	PGA27121A0A00	Arandela Resorte Eje Crank	1	
9	PGA27131A0A00	Platina Guía	1	
10	PGA27141A0A00	Arandela	1	
11	PGA27151A0A00	Piñon Eje Crank	1	
12	PGA27700B3B02	Pedal Crank	1	
13	PGA27713A0A00	Caucho Pedal Crank	1	
14	PGA27190A5A00	Reten Eje Crank	1	
15	Q150D0620F35	Tornillo 6x20	3	
16	Q43120F91	Pin de Seguridad 20 mm.	2	
17	Q43117F91	Pin de Seguridad 17 mm.	1	

FIGURA N° 14: CARBURADOR (1/2)

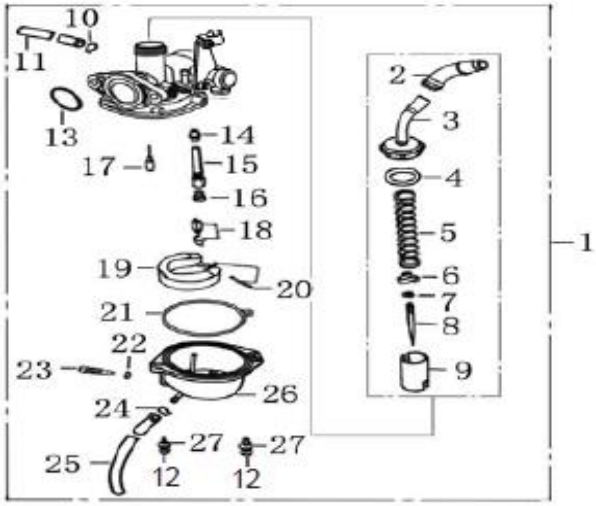

FIG. No.	PARTE N°	DESCRIPCIÓN	CANT.	OBSERVACIÓN
1	VHL16100A1A00	Carburador	1	
2	VHL16198A1A00	Guardapolvo Cable Acelerador	1	
3	VHL16270A1A00	Tapa Carburador	1	
4	VHL16285A1A00	Empaque Tapa Carburador	1	
5	VHL16283A1A00	Resorte Cortina Carburador	1	
6	VHL16288A1A00	Pin de Seguridad	1	
7	VHL16253A1A00	Pin de Seguridad	1	
8	VHL16251A1A00	Aguja Cortina Carburador	1	
9	VHL16261A1A00	Cortina Carburador	1	
10	VHL16154A1A00	Abrazadera	1	
11	VHL16155A1A00	Manguera de Respiración	1	
12	Q2140416F3	Tornillo 4x16	2	
13	VHL16178A1A00	Anillo Retenedor	1	
14	VHL16277A1A00	Difusor	1	
15	VHL16271A1A00	Boquerel de Alta	1	
16	VHL16273A1A00	Boquerel de Baja	1	
17	VHL16412A1A00	Boquerel Ajuste Ralentí	1	
18	VHL16240A1A00	Aguja Flota Carburador	1	
19	VHL16230A1A00	Flota Carburador	1	
20	VHL16238A1A00	Pasador Flota Carburador	1	
21	VHL16219A1A00	Empaque Taza Carburador	1	
22	VHL16216A1A00	Anillo Retenedor	1	
23	VHL16215A1A00	Tornillo Drenaje	1	
24	VHL16152A1A00	Abrazadera	1	
25	VHL16153A1A00	Manguera de Drenaje	1	

FIGURA N° 14: CARBURADOR (2/2)

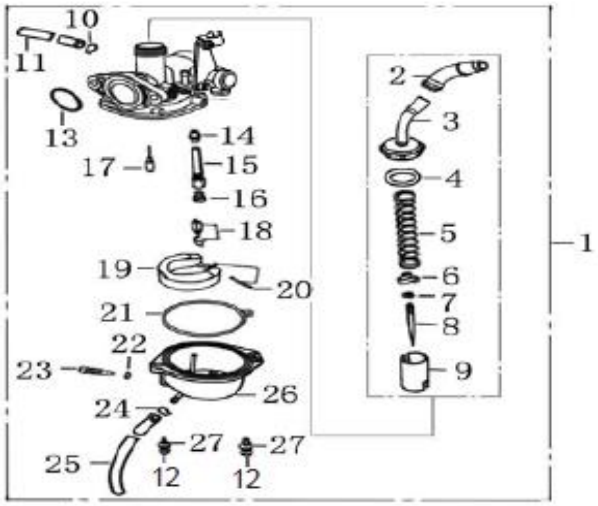

FIG. No.	PARTE N°	DESCRIPCIÓN	CANT.	OBSERVACIÓN
26	VHL16210A1A00	Taza Carburador	1	
27	Q40304F92	Arandela 4 mm.	2	

FIGURA N° 15: MOTOR DE ARRANQUE

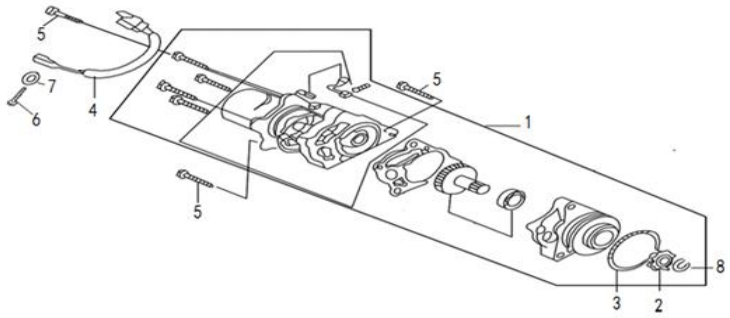

FIG. No.	PARTE N°	DESCRIPCIÓN	CANT.	OBSERVACIÓN
1	PGB34700A1M21	Motor de Arranque	1	
2	PGB34761A0A00	Piñon Motor de Arranque	1	
3	PGB34763A0A00	Anillo Retenedor	1	
4	PGB34890D6A00	Cable Motor Arranque	1	
5	Q1840650T1F15	Tornillo 6x50	3	
6	Q2140406F3	Tornillo 4x6	1	
7	Q40304F92	Arandela 4 mm.	1	
8	Q43112F91	Pin de Seguridad 12 mm.	1	

FIGURA N° 16: CADENILLA MOTOR DE ARRANQUE

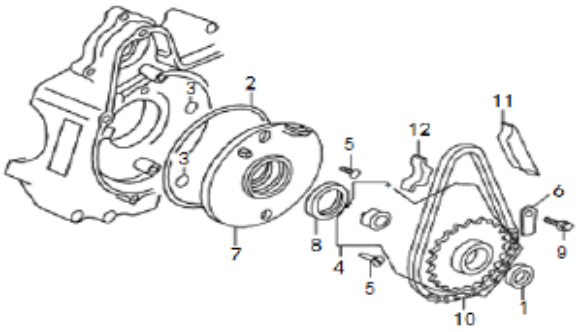

FIG. No.	PARTE N°	DESCRIPCIÓN	CANT.	OBSERVACIÓN
1	PGA13190A6A00	Reten	1	
2	PGA31915A1A00	Anillo Retenedor	1	
3	PGA31916A1A00	Anillo Retenedor	2	
4	PGB28150A1A00	Piñón Motor de Arranque	1	
5	Q254B0616F31	Tornillo 6x16	2	
6	PGB28171A0A00	Platina Guía	1	
7	PGB28174A1A00	Acople Carcasa	1	
8	PGB28180A6A00	Reten	1	
9	Q150D0612F32	Tornillo 6x12	1	
10	PGB28410A0A00	Cadenilla Motor de Arranque	1	
11	PGB28420A0A00	Tensor Cadenilla Motor de Arranqu	1	
12	PGB28430A0A00	Guía Cadenilla Motor de Arranque	1	

FIGURA N° 17: CAJA FILTRO AIRE - FILTRO GASOLINA

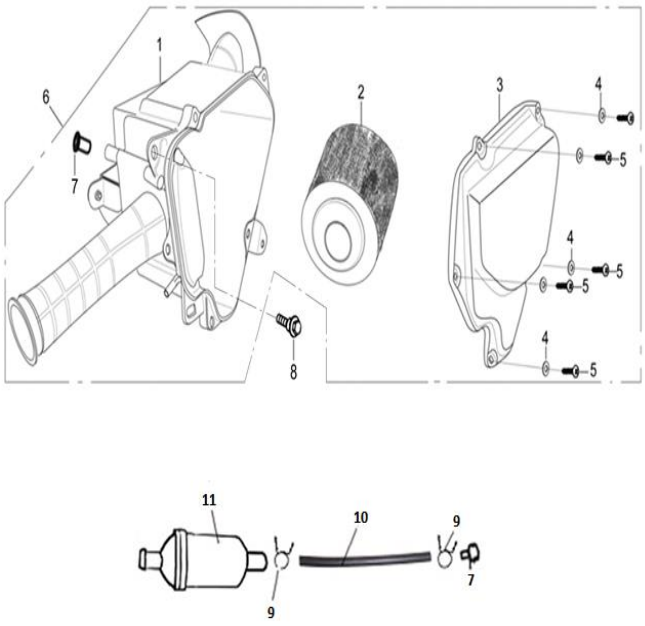

FIG. No.	PARTE N°	DESCRIPCIÓN	CANT.	OBSERVACIÓN
1	QGN17111A0A00	Cubierta Inferior Caja Filtro Aire	1	
2	QGN17120A0A00	Filtro Aire	1	
3	QGN17181A0A00	Cubierta Superior Caja Filtro Aire	1	
4	Q40106F30	Arandela 6 mm.	5	
5	Q27148130F30	Tornillo 4.8x13	5	
6	QHS17100A1A00	Caja Filtro Aire	1	
7	QGN17186A0A00	Tapón	2	
8	QJZ93121A2N07	Tornillo 6x12	2	
9	PGA20153A0N03	Abrazadera	2	
10	PGA20214A2A00	Manguera Gasolina	1	
11	PGA20220A0B02	Filtro Gasolina	1	

FIGURA N° 18: COMPLEMENTOS CHASIS

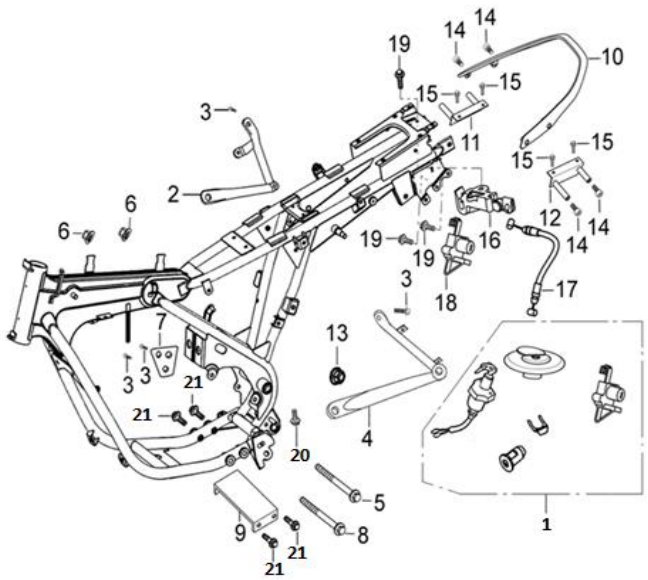

FIG. No.	PARTE N°	DESCRIPCIÓN	CANT.	OBSERVACIÓN
1	QGN48000A2A00	Swiche Encendido Completo	1	
2	QHS42530A0B01	Soporte Reposapie Pasajero Derecho	1	
3	Q1840816F30	Tornillo 8x16	4	
4	QHS42630A0B01	Soporte Reposapie Pasajero Izquierdo	1	
5	Q18408110F30	Tornillo 8x110	1	
6	Q33008F30	Tuerca M8	2	
7	QGH42731A0B01	Soporte Motor	1	
8	Q18408100F30	Tornillo 8x100	1	
9	QGN42771A0B01	Soporte Motor	1	
10	QHS45511A0B03	Agarradera Pasajero	1	
11	QHS45540A0B01	Soporte Derecho Agarradera Pasajero	1	
12	QHS45550A0B01	Soporte Izquierdo Agarradera Pasajero	1	
13	Q330B12T12F30	Tuerca M12	1	
14	Q2180820F30	Tornillo 8x20	4	
15	Q1840812F30	Tornillo 8x12	4	
16	QGH48350A0A00	Seguro Sillín	1	
17	QGN46530A0A00	Cable Seguro Sillín	1	
18	QGH48300A0N03	Seguro Sillín	1	
19	Q1840612T1F30	Tornillo 6x12	3	
20	Q150D0625T1F30	Tornillo 6x25	1	
21	Q1840814T1F37	Tornillo 8x14	4	

FIGURA N° 19: MANUBRIO - CABEZA ESPIGA

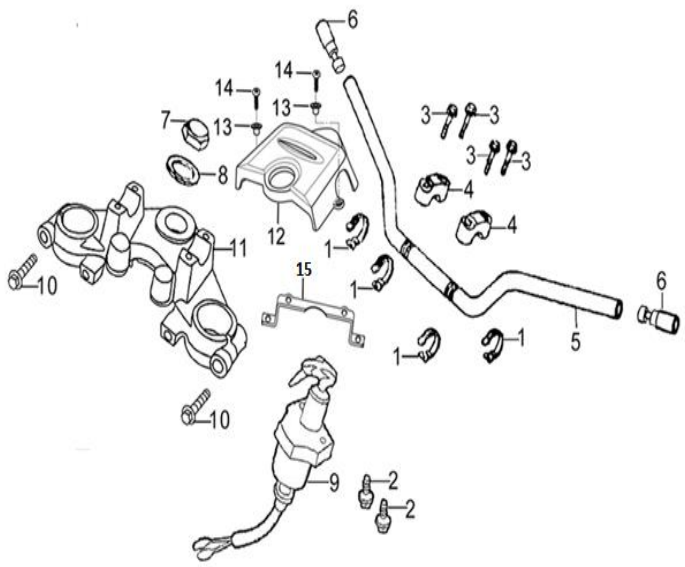

FIG. No.	PARTE N°	DESCRIPCIÓN	CANT.	OBSERVACIÓN
1	WIA32911A0B01	Abrazadera	4	
2	Q1840812T1F37	Tornillo 8x12	2	
3	Q1840630F30	Tornillo 6x30	4	
4	WIA47151A0B01	Abrazadera Manubrio	2	
5	JIJ47111A0B03	Manubrio	1	
6	JJA47370A1B01	Buje Manubrio	1	
7	WIA93221A1M01	Tuerca Cabeza Espiga M22	1	
8	WIA93541A8M01	Arandela 22 mm.	1	
9	QGN48000A2A00	Swiche Encendido Completo	1	
10	Q1840838F30	Tornillo 8x38	2	
11	JJA51311A0B01	Cabeza Espiga	1	
12	QHS35951A0A00	Protector Swiche de Encendido	1	
13	FB093551A0N07	Buje	2	
14	Q2140412F37	Tornillo 4x12	2	
15	QHS35961A0B01	Soporte Swiche Encendido	1	

FIGURA N° 20: COMANDOS - ESPEJOS - CABLES

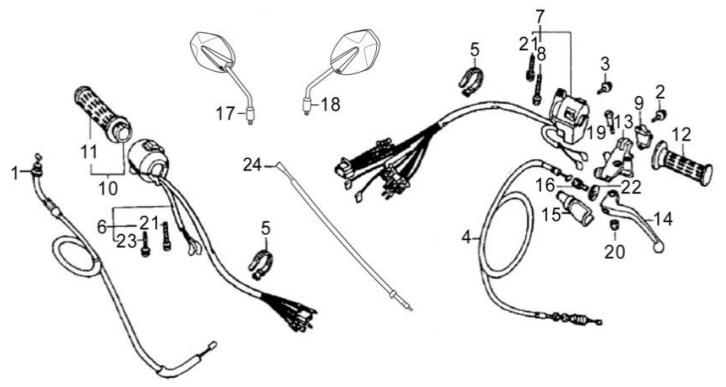

FIG. No.	PARTE N°	DESCRIPCIÓN	CANT.	OBSERVACIÓN
1	QHS46310A0A00	Cable Acelerador	1	
2	Q1840625F37	Tornillo 6x25	2	
3	FB093381D2N07	Tornillo 4.2x12	1	
4	QGH46200A1A00	Cable Clutch	1	
5	WIA46911A0B01	Abrazadera	2	
6	WIA35100A6A00	Comando Derecho	1	
7	WIA35200A5A00	Comando Izquierdo	1	
8	Q2140548T30	Tornillo 5x48	1	
9	WIA47513A0B01	Abrazadera Soporte Leva Clutch	1	
10	JJA47300A0B01	Carretel Acelerador Con Manillar	1	
11	QHS46350A0A00	Cable Choke	1	
12	JJA47411A0A00	Manillar Izquierdo	1	
13	WIA47621A0B01	Soporte Leva Clutch	1	
14	WIA47600A0B01	Leva Clutch	1	
15	QGH46243A0A00	Guardapolvo Leva Clutch	1	
16	WIA93341A0N7	Tornillo de Ajuste 8x30	1	
17	QMA57100A2A00	Espejo Derecho	1	
18	QMA57200A2A00	Espejo Izquierdo	1	
19	WIA93361A0N07	Tornillo Leva Clutch	1	
20	Q33006F37	Tuerca M6	1	
21	Q2140520T30	Tornillo 5x20	2	
22	WIA93241A1N07	Tuerca M6	1	
23	Q2140515T30	Tornillo 5x15	1	

FIGURA N° 21: ESPIGA CENTRAL

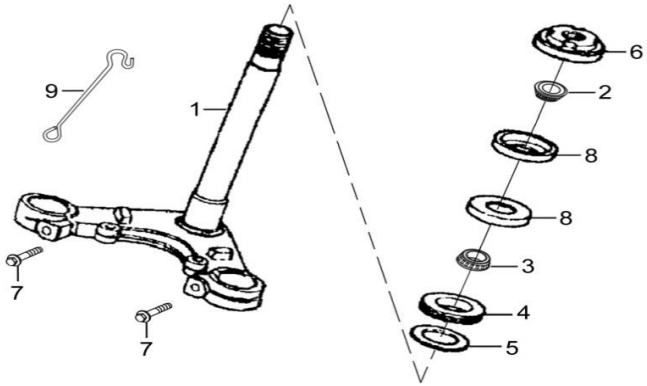

FIG. No.	PARTE N°	DESCRIPCIÓN	CANT.	OBSERVACIÓN
1	QGH51210A0B01	Espiga Central	1	
2	WIA51950B1A00	Canastilla Superior Dirección	1	
3	WIA51950A1A00	Canastilla Inferior Dirección	1	
4	JJA51215A1N04	Cuna Inferior Dirección	1	
5	WIA51973A0A00	Guardapolvo	1	
6	WIA93240A0N04	Tuerca Dirección	1	
7	Q150C0840F30	Tornillo 8x40	2	
8	WIA51952A0A00	Cuna Superior Dirección	2	
9	QHS35945A0B01	Guía	1	

FIGURA N° 22: FAROLA - CARENAJE FAROLA

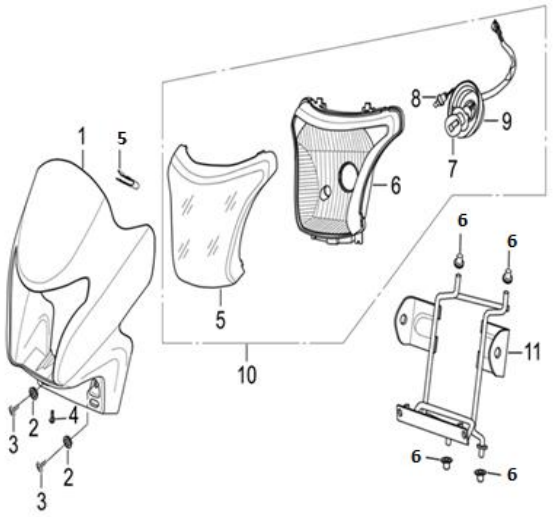

FIG. No.	PARTE N°	DESCRIPCIÓN	CANT.	OBSERVACIÓN
1	QHS43150B1A00	Carenaje Farola	1	
2	QGD43952A1A00	Antivibrante	2	
3	FB093311A8N07	Tornillo 6x17	2	
4	Q1840612T1F30	Tornillo 6x12	1	
5	FB093251A3N07	Tuerca de Ajuste 4.2x17x11	1	
6	UIA33912A0A00	Buje	4	
7	Q94012V3535HS1	Bombillo Farola 12V-35/35W	1	
8	Q94012V05	Bombillo Piloto 12V-5W	1	
9	QHS33131A0B02	Guardapolvo Socket Farola	1	
10	QHS33100A1A00	Farola Completa	1	
11	QHS33920A0B01	Soporte Farola	1	

FIGURA N° 23: VELOCIMETRO

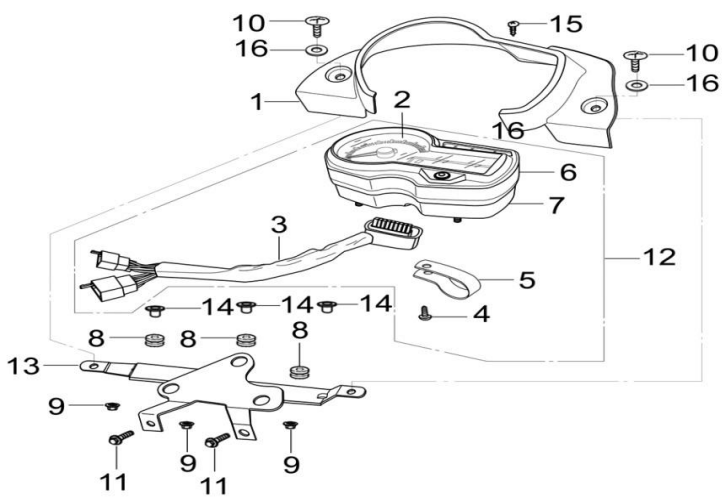

FIG. No.	PARTE N°	DESCRIPCIÓN	CANT.	OBSERVACIÓN
1	QHS43131A1A00	Cubierta Velocímetro	1	
2	QHS37110A0A00	Velocímetro Interno (Solo)	1	
3	QHS37510A0A00	Conector Velocímetro	1	
4	Q27129160F35	Tornillo 2.9x16	1	
5	QHS33936A0B01	Abrazadera	1	
6	QHS37740A0A00	Cubierta Superior Velocímetro	1	
7	QHS37780A0A00	Cubierta Inferior Velocímetro	1	
8	QGH33975A0A00	Antivibrante	3	
9	Q32006F37	Tuerca M6	3	
10	FB093311A8N07	Tornillo 6x17	2	
11	Q1840812T1F37	Tornillo 8x12	2	
12	QHS37000A1A00	Velocímetro	1	
13	QHS37910A0B01	Soporte Velocímetro	1	
14	FB093551B4N07	Buje	3	
15	FB093381D2N07	Tornillo 4.2x12	1	
16	QGD43952A1A00	Antivibrante	2	

FIGURA N° 24: GUARDABARRO DELANTERO

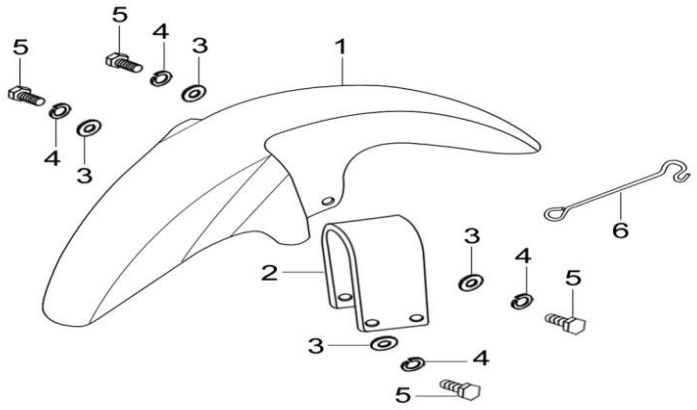

FIG. No.	PARTE N°	DESCRIPCIÓN	CANT.	OBSERVACIÓN
1	QHS53111A3A00	Guardabarro Delantero	1	
2	JJA53112A1N03	Soporte Guardabarro Delantero	1	
3	Q40206F30	Arandela 6 mm.	4	
4	Q40306F30	Arandela de Presión 6 mm.	4	
5	Q1840612T1F30	Tornillo 6x12	4	
6	QHS33936A0B01	Guía	1	

FIGURA N° 25: SUSPENSION DELANTERA

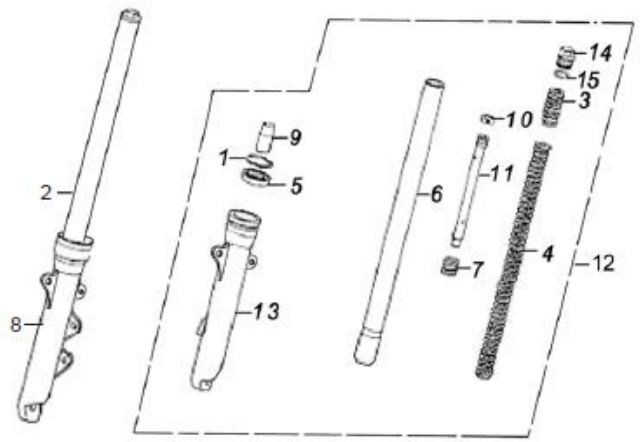

FIG. No.	PARTE N°	DESCRIPCIÓN	CANT.	OBSERVACIÓN
1	QGH93821A0N03	Pin de Seguridad	2	
2	QGH52400A0B03	Tubo Telescópico Derecho Completo	1	
3	QGH52441A0A00	Resorte Corto Tubo Telescópico	2	
4	QGH52435A0A00	Resorte Tubo Telescópico	2	
5	QGH52437A0A00	Reten Tubo Telescópico 31x43x10.3	2	
6	QGH52410A0A00	Tubo Telescópico	2	
7	QGH52433A0A00	Buje Cilindro Interno Tubo Telescópico	2	
8	QGH52431A0A00	Camisa Derecha Tubo Telescópico	1	
9	QGH52444A0A00	Buje Interno Camisa Tubo Telescópico	2	
10	QGH52436A0A00	Anillo Retenedor	2	
11	QGH52434A0A00	Cilindro Interno Tubo Telescópico	2	
12	QGH52500A0B03	Tubo Telescópico Izquierdo Completo	1	
13	QGH52531A0B03	Camisa Izquierda Tubo Telescópico	1	
14	QGH52442A0A00	Tornillo Tapón Tubo Telescópico	2	
15	Q7112120265	Anillo Retenedor	2	

FIGURA N° 26: BOMBA FRENO DELANTERO

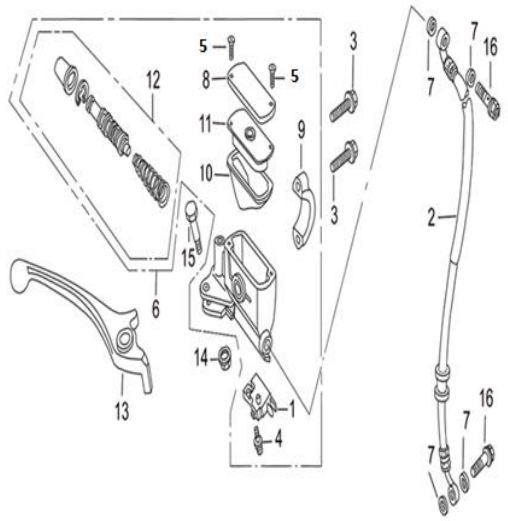

FIG. No.	PARTE N°	DESCRIPCIÓN	CANT.	OBSERVACIÓN
1	JJA35310A0A00	Swiche Stop	1	
2	UIA56772A0N04	Manguera Freno Delantero	1	
3	Q1840625F30	Tornillo 6x25	2	
4	Q2300412F30	Tornillo 4x12	1	
5	Q2540412F30	Tornillo 4x12	2	
6	JJA56400A0B01	Bomba Freno Delantero	1	
7	Q40110F30	Arandela 10 mm.	4	
8	JJA56423A0A00	Tapa Bomba Freno Delantero	1	
9	JJA56422A0A00	Abrazadera Bomba Freno Delantero	1	
10	JJA56426A0A00	Diafragma Bomba Freno Delantero	1	
11	JJA56425A0A00	Empaque Bomba Freno Delantero	1	
12	JJA56430A0A00	Empaquetadura Bomba Freno Delantero	1	
13	JJA47511A0B01	Leva Freno Delantero	1	
14	Q330B06F30	Tuerca M6	1	
15	ZJA93721A0A00	Tornillo Leva Freno	1	
16	Q1841022F30	Tornillo Manguera Freno 10x22	2	

FIGURA N° 27: CALIPER DELANTERO

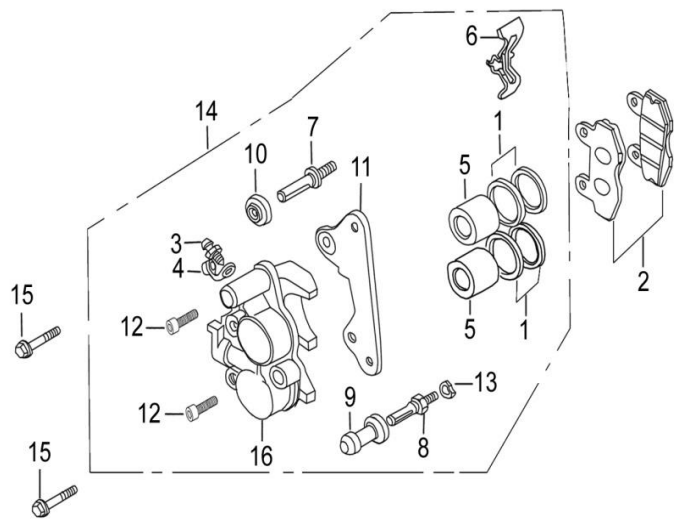

FIG. No.	PARTE N°	DESCRIPCIÓN	CANT.	OBSERVACIÓN
1	QJX56544A0A00	Sello Pistón Caliper Delantero	2	
2	QJX56520A1A00	Pastas Freno Delantero	1	
3	QJX56546A0A00	Tornillo de Sangrado	1	
4	QJX56547A0A00	Capuchón Tornillo de Sangrado	1	
5	QJX56541A0A00	Pistón Caliper Delantero	2	
6	JJA56571A0A00	Resorte Pastas Freno Delantero	1	
7	JJA93141A0A00	Pasador Caliper	1	
8	JJA56552A0A00	Pasador Caliper	1	
9	JJA56548A0A00	Guardapolvo	1	
10	JJA56549A0A00	Guardapolvo	1	
11	QLR56561A0A00	Soporte Caliper Delantero	1	
12	QJX56552A0A00	Tornillo 8x30	2	
13	Q40310F30	Arandela 10 mm.	1	
14	QJX56500A0B01	Caliper Delantero	1	
15	Q1840828F30	Tornillo 8x28	2	

FIGURA N° 28: TANQUE GASOLINA

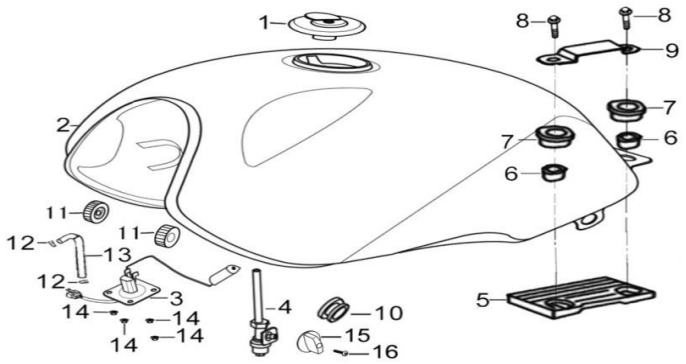

FIG. No.	PARTE N°	DESCRIPCIÓN	CANT.	OBSERVACIÓN
1	QGN48000A0A00	Tapa Tanque Gasolina	1	
2	QHS16620B1A00	Tanque Gasolina	1	
3	QHS37810A0A00	Medidor Tanque Gasolina	1	
4	JLC16810A0N03	Grifo Gasolina	1	
5	NIX16995A0A00	Antivibrante Trasero Inf. Tanque Gasolina	1	
6	FB093551D6N07	Buje	2	
7	NIX16996A0A00	Antivibrante Trasero Sup. Tanque Gasolina	2	
8	Q150D0635F30	Tornillo 6x35	2	
9	QGH44915A0N03	Platina	1	
10	QGD43952A1A00	Antivibrante	1	
11	NIX16951A0A00	Antivibrante Frontal Tanque Gasolina	2	
12	Q671B60F34	Abrazadera	2	
13	WIA16831A0A00	Manguera Gasolina	1	
14	Q32006F30	Tuerca M6	4	
15	QHS16818A0B03	Llave Grifo Gasolina	1	
16	Q2140425F30	Tornillo 4x25	1	

FIGURA N° 29: COMPARTIMIENTO FRONTAL

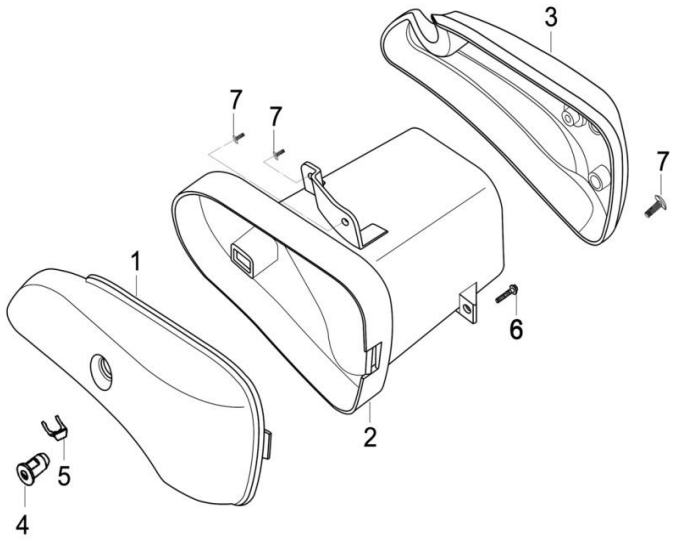

FIG. No.	PARTE N°	DESCRIPCIÓN	CANT.	OBSERVACIÓN
1	QHS43653A0A00	Tapa Derecha Compartimiento Frontal	1	
2	QHS43651A0A00	Compartimiento Frontal	1	
3	QHS43656A0A00	Tapa Izquierda Compartimiento Frontal	1	
4	QGH48430A0A00	Seguro Compartimiento Frontal	1	
5	QGH48438A0A00	Platina Seguro Compartimiento Frontal	1	
6	Q1840612T1F37	Tornillo 6x12	1	
7	FB093311A8N07	Tornillo 6x17	3	

FIGURA N° 30: TAPAS LATERALES

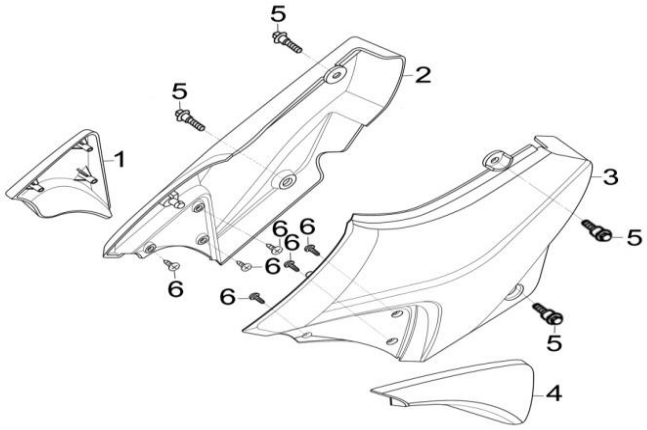

FIG. No.	PARTE N°	DESCRIPCIÓN	CANT.	OBSERVACIÓN
1	QHS43314A1A00	Complemento Tapa Lateral Derecha	1	
2	QHS43310C1A00	Tapa Lateral Derecha	1	
3	QHS43410C1A00	Tapa Lateral Izquierda	1	
4	QHS43414A1A00	Complemento Tapa Lateral Izquierda	1	
5	FB093311D8N07	Tornillo 6x16	4	
6	FB093381D2N07	Tornillo 4.2x12	6	

FIGURA N° 31: CUBIERTAS SILLIN

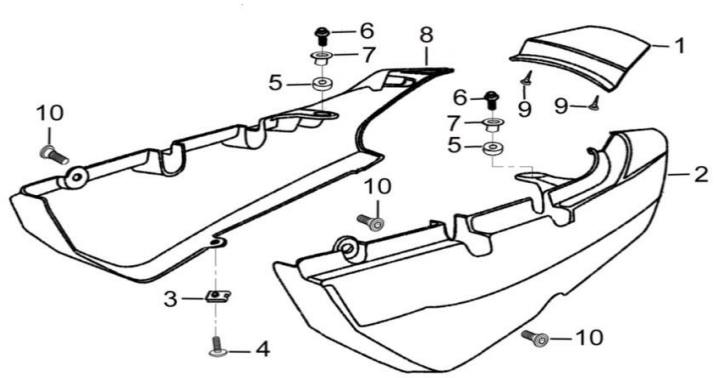

FIG. No.	PARTE N°	DESCRIPCIÓN	CANT.	OBSERVACIÓN
1	QGH43751A3A00	Cubierta Sillín Central	1	
2	QHS43720C1A00	Cubierta Sillín Izquierda	1	
3	FB093261B6N07	Tuerca de Ajuste 6x20x16	1	
4	FB093311A8N07	Tornillo 6x17	1	
5	QJZ43951A0A00	Antivibrante	4	
6	Q1840620T1F37	Tornillo 6x20	4	
7	FB093551D6N07	Buje	4	
8	QHS43710C1A00	Cubierta Sillín Derecha	1	
9	Q27142100F37	Tornillo 4.2x10	2	
10	QHS93121A1N07	Tornillo 6x12	3	

FIGURA N° 32: SILLIN

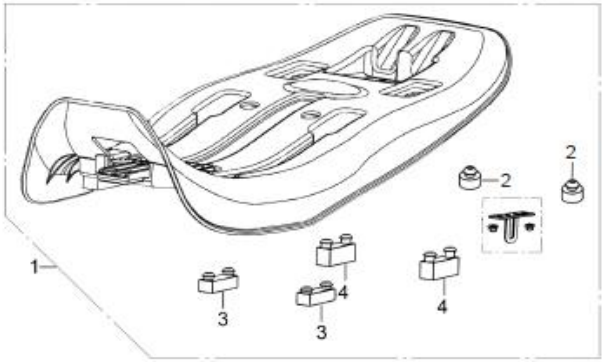

FIG. No.	PARTE N°	DESCRIPCIÓN	CANT.	OBSERVACIÓN
1	21005668	Sillín	1	
2	QGH44185A0A00	Antivibrante Trasero Sillín	2	
3	QGH44183A0A00	Antivibrante Frontal Sillín	2	
4	QGH44184A0A00	Antivibrante Intermedio Sillín	2	
5	21006252	Forro Sillín	1	No Ilustrado

FIGURA N° 33: GATO CENTRAL - GATO LATERAL - PEDAL FRENO

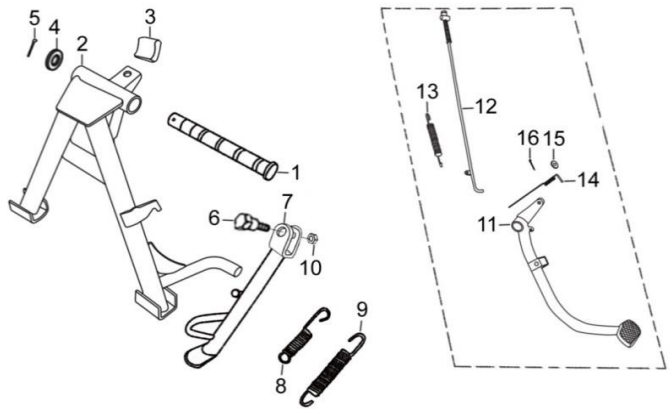

FIG. No.	PARTE N°	DESCRIPCIÓN	CANT.	OBSERVACIÓN
1	WIA42911A0N04	Pasador Gato Central	1	
2	QGH42100A0B01	Gato Central	1	
3	QGH42191A0A00	Antivibrante Gato Central	1	
4	WIA93541A5N07	Arandela 17 mm.	2	
5	Q50032320F30	Pin de Seguridad 3.2x32	1	
6	ZJA93121A1N04	Tornillo Gato Lateral	1	
7	QGH42210A0B01	Gato Lateral	1	
8	QGH42922A0N04	Resorte Gato Lateral	1	
9	QJZ42913A0N04	Resorte Gato Central	1	
10	Q341B10F30	Tuerca M10	1	
11	QGH65410A0B02	Pedal Freno	1	
12	QGH65510A0N04	Varilla Freno Trasero	1	
13	QGH65941A0N04	Resorte Varilla Freno Trasero	1	
14	YGA35913A0N04	Resorte Pedal Freno	1	
15	Q40106F30	Arandela 6 mm.	1	
16	Q50020200F30	Pin de Seguridad 2x20	1	

FIGURA N° 34: SILENCIADOR

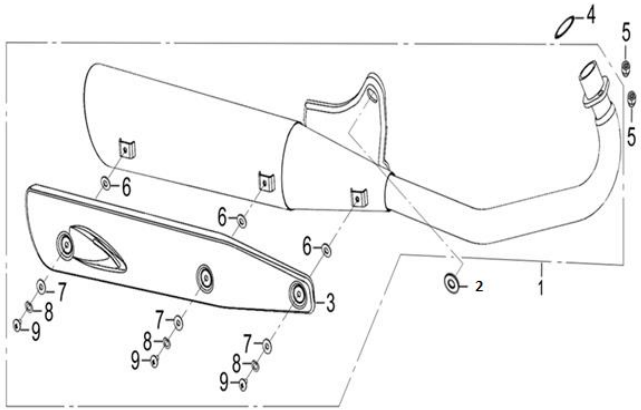

FIG. No.	PARTE N°	DESCRIPCIÓN	CANT.	OBSERVACIÓN
1	QHS18000A4B11	Silenciador	1	
2	Q40112F37	Arandela 12 mm.	1	
3	XHD18391A0B11	Protector Silenciador	1	
4	YGA18920A0A00	Empaque Silenciador	1	
5	FB093221B5M01	Tuerca M8	2	
6	NIX93521A1A00	Arandela 6 mm.	3	
7	Q40206F15	Arandela 6 mm.	3	
8	Q40306F35	Arandela de Presión 6 mm.	3	
9	UIA93311A1M01	Tornillo 6x12	3	

FIGURA N° 35: BRAZO OSCILANTE - GUARDACADENA

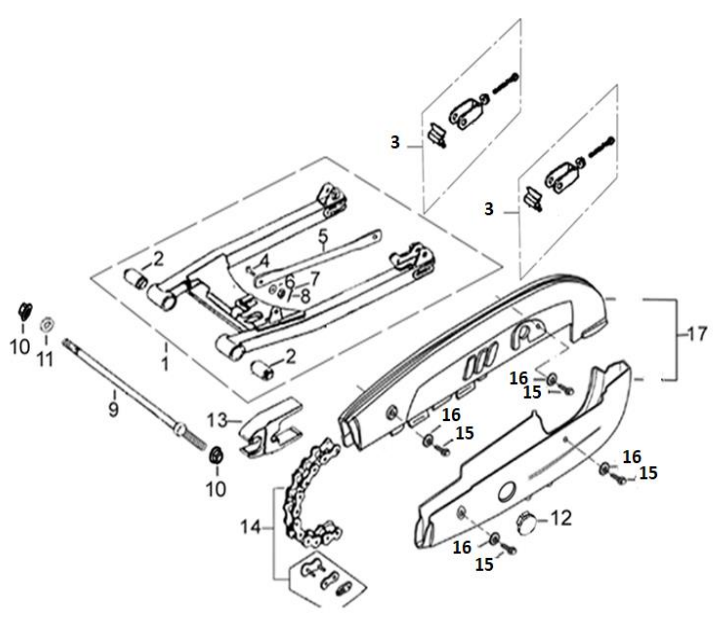

FIG. No.	PARTE N°	DESCRIPCIÓN	CANT.	OBSERVACIÓN
1	QGH61101A3B01	Brazo Oscilante con Varilla Torque	1	
2	WIA61910A1A00	Buje Brazo Oscilante	2	
3	WIA61400A0N04	Tensor Cadena Derecho - Izquierdo	1	
4	ZJA93131A2N04	Tornillo 10x23	1	
5	QGH61211A1B01	Varilla Torque	1	
6	Q40110F30	Arandela 10 mm.	1	
7	Q381B10F35	Tuerca M10	1	
8	Q50020300F35	Pin de Seguridad 2x30	1	
9	WIA61951A0N07	Eje Brazo Oscilante	1	
10	Q330B12T12F37	Tuerca M12	1	
11	Q40212F30	Arandela 12 mm.	1	
12	WIA61381A0A00	Tapón Guardacadena	1	
13	WIA61491A0A00	Protector Cadena	1	
14	Q980428MH108C	Cadena 108L	1	
15	Q1840612T1F37	Tornillo 6x12	4	
16	Q40106F37	Arandela 6 mm.	4	
17	QGH61300A0B01	Kit Guardacadena	1	

FIGURA N° 36: RUEDA DELANTERA

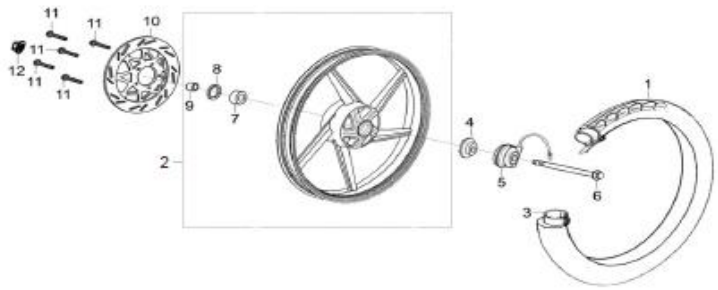

FIG. No.	PARTE N°	DESCRIPCIÓN	CANT.	OBSERVACIÓN
1	2.75-18-MR-109-6PR	Llanta Delantera 2.75x18-MR109-TT	1	Marca QUEEN
2	WIA54000A0B03	Rin Delantero	1	
3	275/300-18-QN/23	Neumático Delantero 275/300x18	1	Marca QUEEN
	275/300-18-RIDER		1	Marca RIDER
	41075-2718/23		1	Marca MAXIONE
4	QHS37872A0A00	Piñón Velocímetro	1	
5	QHS37870A0B01	Caja Piñón Velocímetro	1	
6	WIA54911A0N04	Eje Rueda Delantera 10x1.25x185	1	
7	JJA54281A0A00	Buje Rueda Delantera	1	
8	Q965D6300	Rodamiento de Bolas 6300	1	
9	WIA54912D1N04	Buje Rueda Delantera	1	
10	JJA56311A0B01	Disco Freno Delantero	1	
11	Q1840616F30	Tornillo 6x16	5	
12	Q330B12F30	Tuerca M12	1	

FIGURA N° 37: RUEDA TRASERA (1/2)

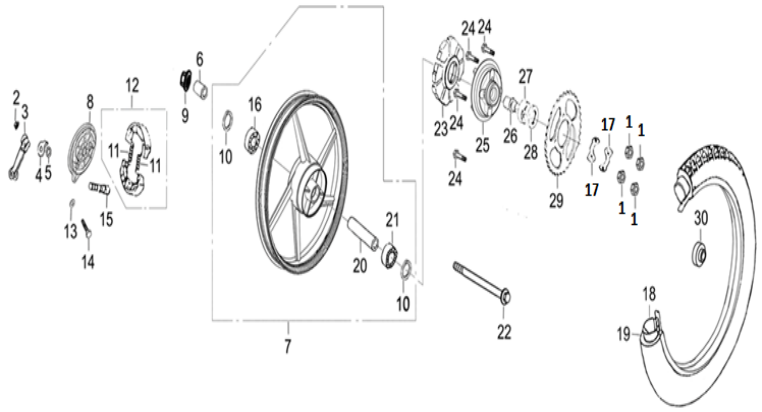

FIG. No.	PARTE N°	DESCRIPCIÓN	CANT.	OBSERVACIÓN
1	Q340B08F35	Tuerca M8	4	
2	Q33006F32	Tuerca M6	1	
3	ZNA65183A0A0	Leva Externa Porta Bandas Trasero	1	
4	QGH65185A0A00	Arandela Indicadora Desgaste Bandas	1	
5	QGH65184A0A00	Anillo Retenedor	1	
6	Q2560516F32	Tornillo 5x16	1	
7	WGB64100A0R35	Rin Trasero	1	
8	WGB65121A0A00	Portabandas Trasero	1	
9	Q330B14F37	Tuerca M14	1	
10	QGH64283A0A00	Guardapolvo Rueda Trasera	1	
11	ZMA65181A0A00	Resorte Bandas Freno Trasero	2	
12	ZMB65110A0A00	Bandas Freno Trasero	1	
13	Q40106F32A0A00	Arandela 6 mm.	1	
14	Q150C0630F32	Tornillo 6x30	1	
15	ZNA65182A0A00	Leva Interna Porta Bandas Trasero	1	
16	Q9656302	Rodamiento Bolas 6302-2RS	1	
17	WIA68952A1A00	Platina Sprocket	4	
18	300-18-MR-109-6PR	Llanta Trasera 300x18-MR109-TT	1	Marca QUEEN
19	275/300-18-QN/23	Neumático Trasero 275/300x18	1	Marca QUEEN
	275/300-18-RIDER		1	Marca RIDER
	41075-2718/23		1	Marca MAXIONE
20	QGH64281A0A00	Buje Rueda Trasera	1	
21	Q9656006	Rodamiento Bolas 6006	1	
22	QIX64911A0N04	Eje Rueda Trasera	1	
23	QGH64253A0A00	Caucho Porta Sprocket	1	
24	Q150D0830F30	Tornillo 8x30	4	
25	QGN68511A0A00	Porta Sprocket	1	

FIGURA N° 37: RUEDA TRASERA (2/2)

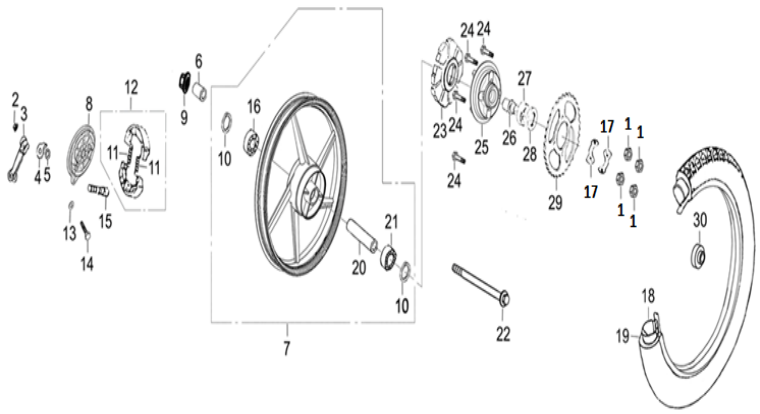

FIG. No.	PARTE N°	DESCRIPCIÓN	CANT.	OBSERVACIÓN
26	WGB68953A0N04	Buje Porta Sprocket	1	
27	Q965E6005	Rodamiento Bolas 6005-2RS	1	
28	Q710D284707	Reten Porta Sprocket 28x47x7	1	
29	QGN68521A0N01	Sprocket	1	
30	QGN64913A1N04	Buje Porta Sprocket	1	

FIGURA N° 38: REPOSAPIE CONDUCTOR - REPOSAPIE PASAJERO

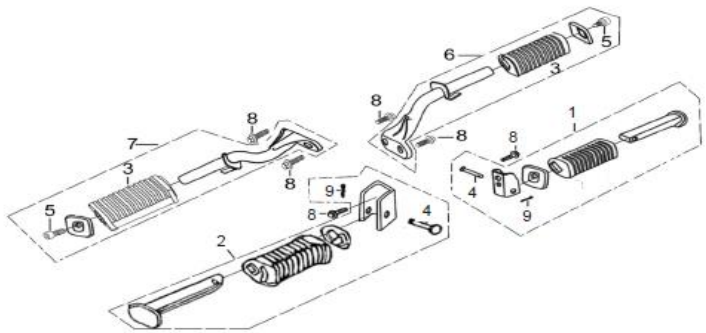

FIG. No.	PARTE N°	DESCRIPCIÓN	CANT.	OBSERVACIÓN
1	QGH42510A0B01	Reposapie Pasajero Derecho	1	
2	QGH42610A0B01	Reposapie Pasajero Izquierdo	1	
3	QGH42381A0A00	Caucho Reposapie Conductor	2	
4	Q5100831F30	Pin Pasador 8x31	2	
5	FB093351C4A00	Tornillo 8x10	2	
6	QGH42310A2B01	Reposapie Conductor Derecho	1	
7	QGH42410A2B01	Reposapie Conductor Izquierdo	1	
8	Q184B1035T1F30	Tornillo 10x1.25x35	6	
9	Q50020160F30	Pin de Seguridad 2x16	2	

FIGURA N° 39: AMORTIGUADOR TRASERO

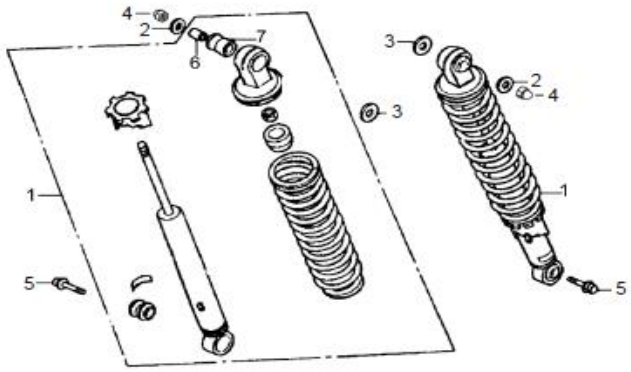

FIG. No.	PARTE N°	DESCRIPCIÓN	CANT.	OBSERVACIÓN
1	QGQ62100A0A00	Amortiguador Trasero	2	
2	Q40208F30	Arandela 8 mm.	2	
3	Q40212F30	Arandela 12 mm.	2	
4	Q39610F30	Tuerca M10	2	
5	Q184B1035F30	Tornillo 10x1.25x35	2	
6	QGQ62143A0A00	Buje Amortiguador Trasero	2	
7	QGQ62142A0A00	Caucho Amortiguador Trasero	2	

FIGURA N° 40: GUARDABARRO TRASERO

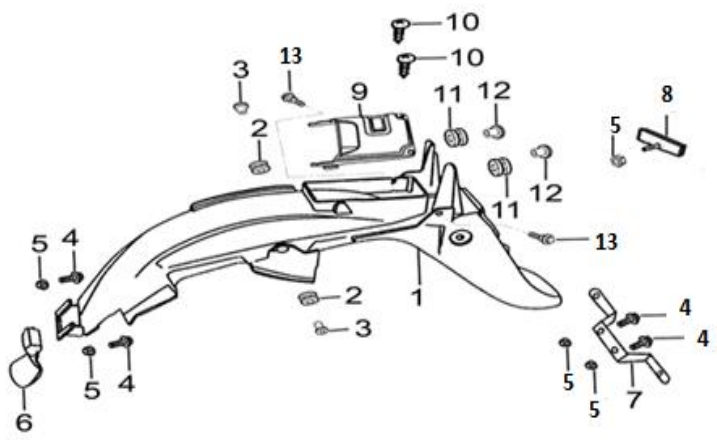

FIG. No.	PARTE N°	DESCRIPCIÓN	CANT.	OBSERVACIÓN
1	QGH63151B1A00	Guardabarro Trasero	1	
2	NIX43951A0A00	Antivibrante	2	
3	FB093551D6N07	Buje	2	
4	Q1840612T1F37	Tornillo 6x12	4	
5	Q32006F37	Tuerca M6	5	
6	QGH63111A1A00	Guardapolvo Guardabarro Trasero	1	
7	QGH63711A0B01	Soporte Porta Placa	1	
8	WIA33820A1A00	Reflectivo Trasero	1	
9	QGH43612A1A00	Complemento Guardabarro Trasero	1	
10	Q27142100F30	Tornillo 4.2x12	2	
11	QJZ43951A0A00	Antivibrante	2	
12	FB093551B4N07	Buje	2	
13	QHS93121A1N07	Tornillo 6x17	2	

FIGURA N° 41: INSTALACION ELECTRICA

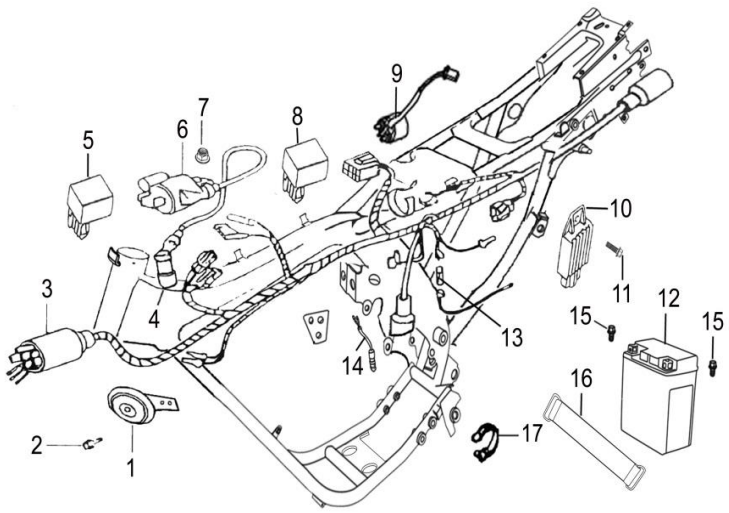

FIG. No.	PARTE N°	DESCRIPCIÓN	CANT.	OBSERVACIÓN
1	QJZ38100A0B01	Pito	1	
2	Q1840612F30	Tornillo 6x12	1	
3	QHS32100A2A00	Instalación Eléctrica	1	
4	PGA34550A0A00	Capuchón Bujía	1	
5	JJA38210A0A00	Flasher Direccional	1	
6	PGB34500A0A00	Bobina de Alta	1	
7	Q340B06F30	Tuerca M6	1	
8	PGB34400C1A00	C.D.I	1	
9	GIA34600B5A00	Relay Arranque	1	
10	GIA31600C5A00	Regulador	1	
11	Q1840616F30	Tornillo 6x16	1	
12	MTX6.5L-BS-GEL-PRO	Batería 12V-6.5AH (GEL)	1	Marca MEGABAT PRO
	MTX6.5BS-GEL-MEGA		1	Marca MEGABAT
	MTX6.5BS-MEGA	Batería 12V-6.5AH (SECA)	1	Marca MEGABAT
13	WIA31710A0A00	Fusible	1	
14	WIA35330A0A00	Swiche Pedal Freno Trasero	1	
15	Q150D0612F30	Tornillo 6x12	2	
16	ZJA31850A0A00	Banda Sujeción Batería	1	
17	WIA32911A1A00	Abrazadera	2	

FIGURA N° 42: DIRECCIONALES

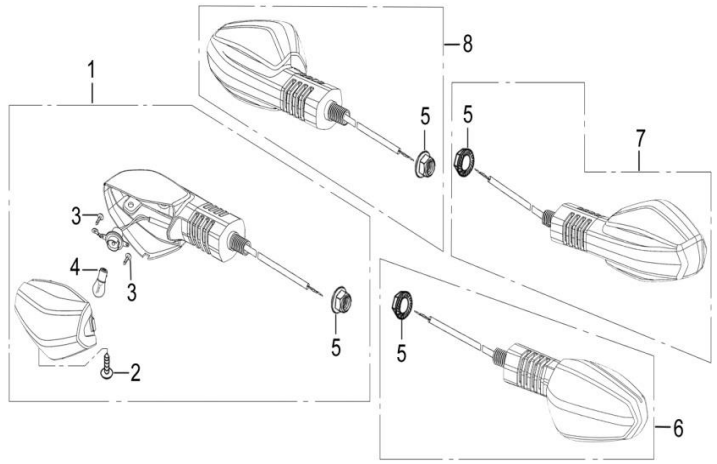

FIG. No.	PARTE N°	DESCRIPCIÓN	CANT.	OBSERVACIÓN
1	QHS33510A1A00	Direccional Delantera Derecha	1	
2	Q27139100F3	Tornillo 3.9x10	4	
3	Q27129100F3	Tornillo 2.9x10	8	
4	Q940RY12V10	Bombillo Direccional 12V-10W	4	
5	Q320B10F3	Tuerca M10	4	
6	QHS33550A1A00	Direccional Delantera Izquierda	1	
7	QHS33650A1A00	Direccional Trasera Izquierda	1	
8	QHS33610A1A00	Direccional Trasera Derecha	1	

FIGURA N° 43: STOP

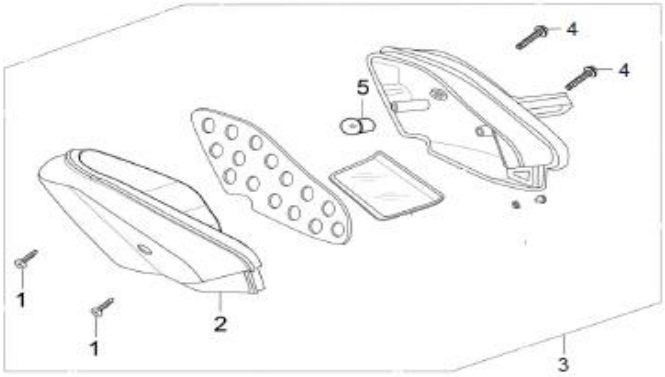

FIG. No.	PARTE N°	DESCRIPCIÓN	CANT.	OBSERVACIÓN
1	Q27135190F30	Tornillo 3.5x19	2	
2	QGH33711A0A00	Vidrio Stop	1	
3	QHS33700A0A00	Stop	1	
4	Q1840620F30	Tornillo 6x20	2	
5	Q94012V2105	Bombillo Stop 12V-21/5W	1	

FIGURA N° 44: VALVULA DE AIRE - ESTUCHE HERRAMIENTAS

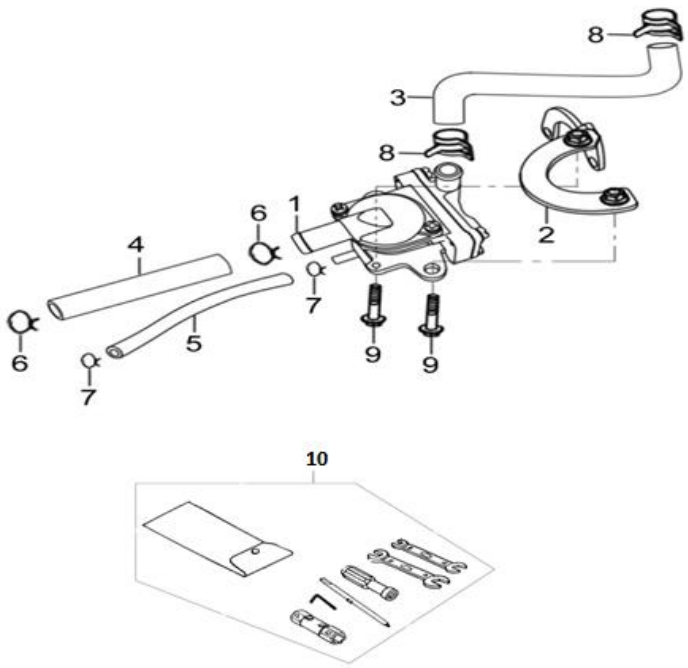

FIG. No.	PARTE N°	DESCRIPCIÓN	CANT.	OBSERVACIÓN
1	GJA20540A1A00	Válvula de Aire	1	
2	QHS20950A0B01	Soporte Válvula de Aire	1	
3	QHS20542A0A00	Manguera Válvula de Aire	1	
4	QGC20541A1A00	Manguera Válvula de Aire	1	
5	QHS20590A0A00	Manguera Válvula de Aire	1	
6	Q671B135F35	Abrazadera	2	
7	Q671B70F30	Abrazadera 7 mm.	2	
8	Q671B140F30	Abrazadera 14 mm.	2	
9	Q1840616F30	Tornillo 6x16	2	
9	YHA96100A0A00	Estuche Herramientas	1	

FIGURA N° 45: CALCOMANIAS (1/2)

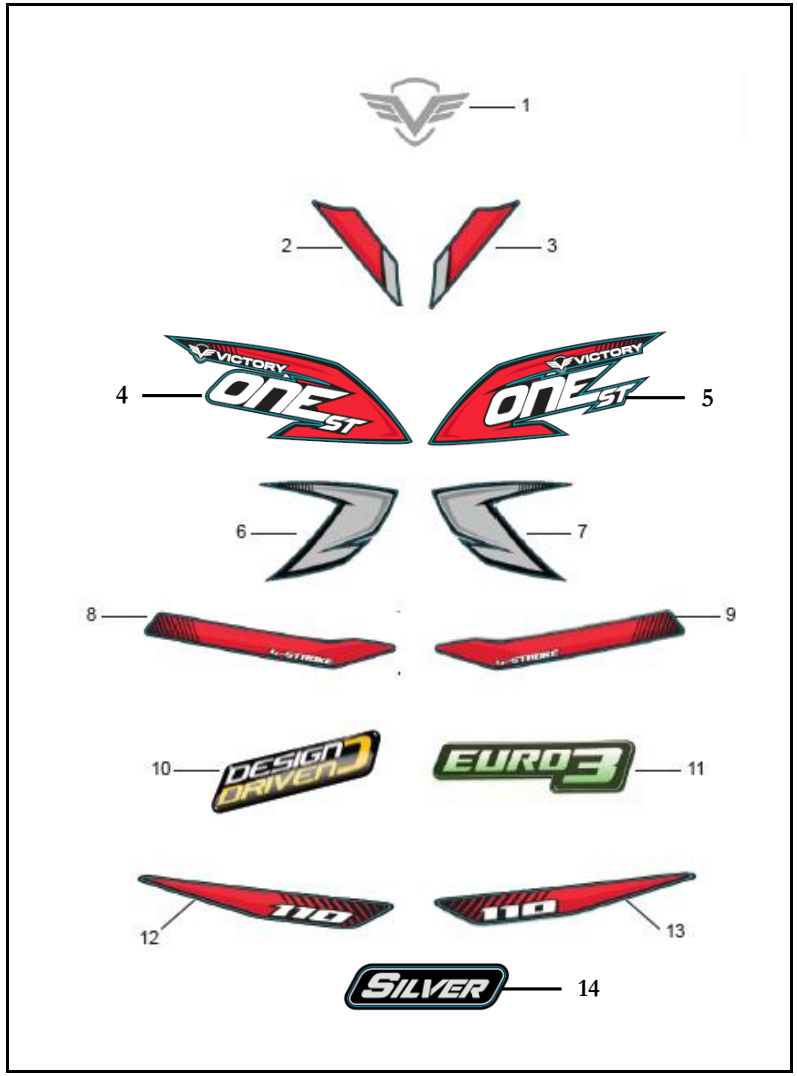

FIG. No.	PARTE N°	DESCRIPCIÓN	CANT.	OBSERVACIÓN
1	21004884	Calcomanía Logo Victory	1	
2	21006357	Calcomanía Carenaje Farola Derecha	1	Moto Negra-Roja
	21006365		1	Moto Negra-Azul
	21006373		1	Moto Negra-Gris
3	21006356	Calcomanía Carenaje Farola Izquierda	1	Moto Negra-Roja
	21006364		1	Moto Negra-Azul
	21006372		1	Moto Negra-Gris
4	21006353	Calcomanía Superior Tanque Gasolina Derecha	1	Moto Negra-Roja
	21006363		1	Moto Negra-Azul
	21006371		1	Moto Negra-Gris
5	21006352	Calcomanía Superior Tanque Gasolina Izquierda	1	Moto Negra-Roja
	21006362		1	Moto Negra-Azul
	21006370		1	Moto Negra-Gris
6	21006355	Calcomanía Inferior Tanque Gasolina Derecha	1	
7	21006354	Calcomanía Inferior Tanque Gasolina Izquierda	1	
8	21006359	Calcomanía Tapa Lateral Derecha	1	Moto Negra-Roja
	21006367		1	Moto Negra-Azul
	21006375		1	Moto Negra-Gris
9	21006358	Calcomanía Tapa Lateral Izquierda	1	Moto Negra-Roja
	21006366		1	Moto Negra-Azul
	21006374		1	Moto Negra-Gris
10	21005103	Calcomanía Dome "DESIGN DRIVEN"	1	
11	21005552	Calcomanía Tapa Lateral Izquierda "EURO3"	1	
12	21006361	Calcomanía Cubierta Sillín Derecha	1	Moto Negra-Roja
	21006369		1	Moto Negra-Azul
	21006377		1	Moto Negra-Gris

FIGURA N° 45: CALCOMANIAS (2/2)

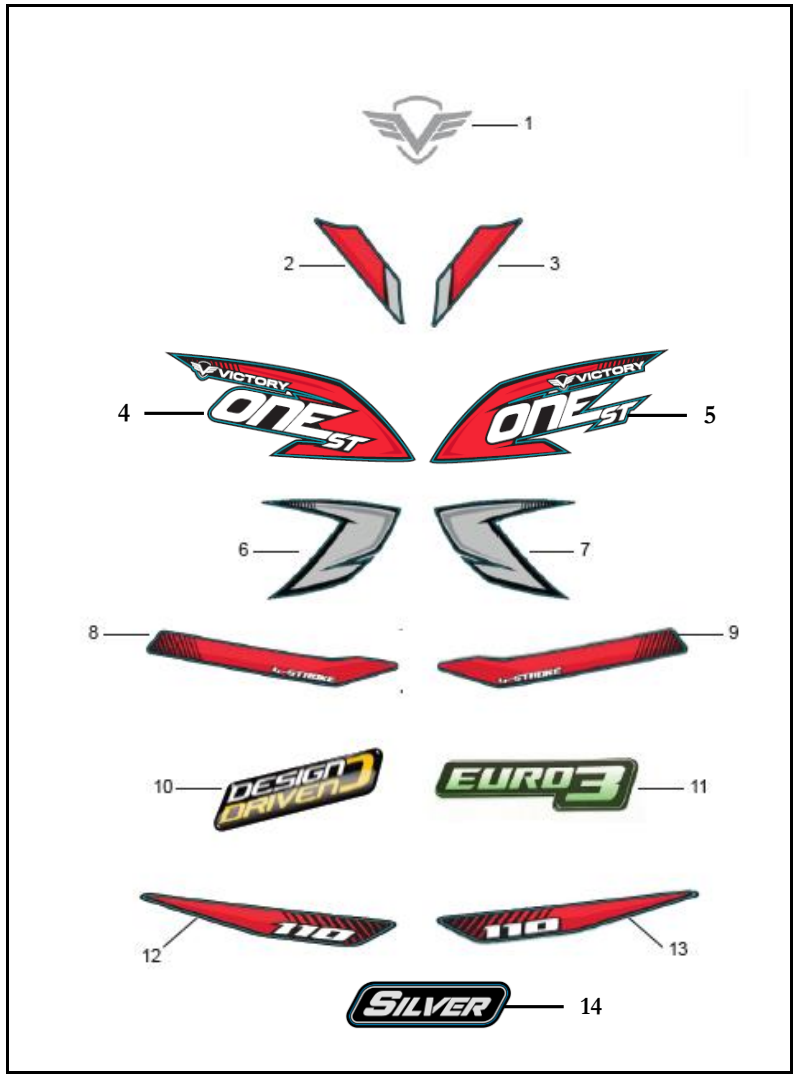

FIG. No.	PARTE N°	DESCRIPCIÓN	CANT.	OBSERVACIÓN
13	21006360	Calcomanía Cubierta Sillín Izquierda	1	Moto Negra-Roja
	21006368		1	Moto Negra-Azul
	21006376		1	Moto Negra-Gris
14	21006236	Calcomanía "SILVER"	1	

ÍNDICE DE REFERENCIAS

PARTE N°	FIG. No.	PAG. No.
2.75-18-MR-109-6PR	1	39
21004884	1	49
21005103	10	49
21005552	11	49
21005668	1	35
21006236	14	50
21006252	5	35
21006352	5	49
21006353	4	49
21006354	7	49
21006355	6	49
21006356	3	49
21006357	2	49
21006358	9	49
21006359	8	49
21006360	13	50
21006361	12	49
21006362	5	49
21006363	4	49
21006364	3	49
21006365	2	49
21006366	9	49
21006367	8	49
21006368	13	50
21006369	12	49
21006370	5	49
21006371	4	49
21006372	3	49
21006373	2	49
21006374	9	49
21006375	8	49
21006376	13	50
21006377	12	49
275/300-18-QN/23	3	39
275/300-18-QN/23	19	40

PARTE N°	FIG. No.	PAG. No.
275/300-18-RIDER	3	39
275/300-18-RIDER	19	40
300-18-MR-109-6PR	18	40
41075-2718/23	3	39
41075-2718/23	19	40
BIA11415A1A00	9	1
CR8E	4	1
FB093131B5M01	19	10
FB093131E2M01	25	1
FB093221B5M01	5	37
FB093251A3N07	5	25
FB093261B6N07	3	34
FB093311A8N07	3	25
FB093311A8N07	10	26
FB093311A8N07	7	32
FB093311A8N07	4	34
FB093311D8N07	5	33
FB093351A6N05	1	13
FB093351C4A00	5	42
FB093381D2N07	3	23
FB093381D2N07	15	26
FB093381D2N07	6	33
FB093551A0N07	13	22
FB093551B4N07	14	26
FB093551B4N07	12	44
FB093551D6N07	6	31
FB093551D6N07	7	34
FB093551D6N07	3	44
GIA11118A0A00	1	10
GIA11413A0B02	1	8
GIA20185A0A00	2	1
GIA20661A2A00	3	1
GIA31600C5A00	10	45
GIA34600B5A00	9	45
GJA20540A1A00	1	48

PARTE N°	FIG. No.	PAG. No.
JIJ47111A0B03	5	22
JJA35310A0A00	1	29
JJA38210A0A00	5	45
JJA47300A0B01	10	23
JJA47370A1B01	6	22
JJA47411A0A00	12	23
JJA47511A0B01	13	29
JJA51215A1N04	4	24
JJA51311A0B01	11	22
JJA53112A1N03	2	27
JJA54281A0A00	7	39
JJA56311A0B01	10	39
JJA56400A0B01	6	29
JJA56422A0A00	9	29
JJA56423A0A00	8	29
JJA56425A0A00	11	29
JJA56426A0A00	10	29
JJA56430A0A00	12	29
JJA56548A0A00	9	30
JJA56549A0A00	10	30
JJA56552A0A00	8	30
JJA56571A0A00	6	30
JJA93141A0A00	7	30
JLC16810A0N03	4	31
MGB15414A0A00	3	7
MGX24322A0A00	12	9
MGY12243A0B02	5	1
MGY22824A0M01	3	6
MGZ13180A1A00	4	7
MGZ15411A1A00	5	7
MGZ15415A1A00	6	7
MGZ22100A3A00	7	7
MGZ22110A1A00	8	7
MGZ22152A0A00	9	7
MGZ22324A0A00	10	7

PARTE N°	FIG. No.	PAG. No.
MGZ22330A2A00	11	7
MGZ22341A0A00	12	7
MGZ22351A0A00	13	7
MGZ22361A0A00	14	7
MGZ22371A0A00	15	7
MGZ22373A0A00	16	7
MGZ22810A0M01	2	6
MGZ22821A0A00	4	6
MGZ22823A0A00	5	6
MGZ22861A0A00	17	7
MTX6.5BS-GEL-MEGA	12	45
MTX6.5BS-MEGA	12	45
MTX6.5L-BS-GEL-PRO	12	45
NIX16951A0A00	11	31
NIX16995A0A00	5	31
NIX16996A0A00	7	31
NIX43951A0A00	2	44
NIX93521A1A00	6	37
PGA11213A0A00	3	10
PGA11217A0M01	15	6
PGA11217A0M01	23	8
PGA11217A0M01	4	10
PGA11240A0N01	2	10
PGA12134A1A00	1	3
PGA12216A0A00	6	1
PGA12248A0A00	7	1
PGA12248A0A00	18	10
PGA13118A0A00	3	11
PGA13190A6A00	1	19
PGA13221A0A00	4	11
PGA13222A0A00	5	11
PGA14324A0N03	1	5
PGA14416A0A00	1	4
PGA14513A0A00	2	5
PGA14514A0A00	3	5

ÍNDICE DE REFERENCIAS

PARTE N°	FIG. No.	PAG. No.
PGA14518A0M01	4	5
PGA14519A0A00	5	5
PGA14530A0A00	6	5
PGA14610A2A00	7	5
PGA14622A0A00	8	1
PGA14622A0A00	8	5
PGA14661A0Z02	9	5
PGA14680A2A00	10	5
PGA14730A0A00	2	4
PGA14752A0A00	3	4
PGA14753A0A00	4	4
PGA15450A0A00	5	10
PGA15610A0B01	6	6
PGA15612A0A00	7	6
PGA17318A0A00	11	1
PGA17331A0A00	10	1
PGA20152A0A00	6	10
PGA20153A0N03	9	20
PGA20153A1N03	7	10
PGA20154A0M01	8	10
PGA20214A2A00	10	20
PGA20220A0B02	11	20
PGA22631A0A00	18	7
PGA22633A0A00	19	7
PGA22711A3Z50	1	12
PGA22712A0A00	2	12
PGA23790A1A00	3	12
PGA24122A0A00	4	13
PGA24123A0A00	5	13
PGA24125A0A00	6	13
PGA24131A1Z02	28	14
PGA24190A4A00	7	13
PGA24700C2B02	10	13
PGA24711A0A00	11	13
PGA27100A0N03	1	15

PARTE N°	FIG. No.	PAG. No.
PGA27111A0N03	2	15
PGA27113A0A00	3	15
PGA27114A0A00	4	15
PGA27115A0Z50	5	15
PGA27117A0Z50	6	15
PGA27118A0A00	7	15
PGA27121A0A00	8	15
PGA27131A0A00	9	15
PGA27141A0A00	10	15
PGA27151A0A00	11	15
PGA27190A5A00	14	15
PGA27700B3B02	12	15
PGA27713A0A00	13	15
PGA31311A0N01	2	8
PGA31312A0A00	3	8
PGA31915A1A00	2	19
PGA31916A1A00	3	19
PGA34550A0A00	4	45
PGA35760A0A00	14	13
PGB11411B6B02	4	8
PGB11412A5B02	5	8
PGB11414A0A00	6	8
PGB11415A0A00	7	8
PGB11451C2B02	9	8
PGB24100A0N03	15	13
PGB28150A1A00	4	19
PGB28171A0A00	6	19
PGB28174A1A00	7	19
PGB28180A6A00	8	19
PGB28410A0A00	10	19
PGB28420A0A00	11	19
PGB28430A0A00	12	19
PGB31210J3A00	12	8
PGB31911A0A00	10	8
PGB31911A1N02	11	8

PARTE N°	FIG. No.	PAG. No.
PGB34400C1A00	8	45
PGB34500A0A00	6	45
PGB34700A1M21	1	18
PGB34761A0A00	2	18
PGB34763A0A00	3	18
PGB34890D6A00	4	18
PGY23600A0A00	4	12
PGY23611A0A00	5	12
PGY23621A0A00	6	12
PGY23631A0A00	7	12
PGY23641A0A00	8	12
PGY23673A0A00	9	12
PGY23675A0A00	10	12
PGY23700A0A00	11	12
PGY23711A0A00	12	12
PGY23721A0A00	14	12
PGY23731A0A00	15	12
PGY23741A0A00	16	12
PGY23771A0A00	17	12
PGY23774A0A00	20	12
PGY24200A2A00	17	13
PGY24211A2A00	18	13
PGZ11419A0A00	8	8
PGZ22151A0A00	20	7
PGZ22374A0A00	22	7
PGZ23672A0A00	18	12
PGZ23712A0A00	13	12
PGZ23773A0A00	19	12
PGZ23775A0A00	22	12
PGZ23794A0A00	21	12
PGZ24212A0A00	19	13
PGZ24213A0A00	20	13
PGZ24219A0A00	21	13
PGZ24221A1A00	22	13
PGZ24310A0A00	23	13

PARTE N°	FIG. No.	PAG. No.
PGZ24323A0A00	24	13
PGZ24411A0A00	25	13
PGZ24414A0A00	8	13
PGZ24415A0A00	9	13
PGZ31102A3A00	13	8
PGZ35730A6A00	26	14
PHG12110A5B02	2	3
PHG12121A2A00	3	3
PHG12210A1B02	12	1
PHG12221A0A00	15	1
PHG13131A0A00	10	11
PHG13211A1A00	11	11
PHG14100A0A00	5	4
PHG14156A0A00	16	1
PHG14157A0A00	17	1
PHG14158A0M01	18	1
PHG14410A0A00	6	4
PHG14413A0A00	9	4
PHG14415A0A00	10	4
PHG14426A0N03	11	4
PHG14470A0A00	12	4
PHG14710A0A00	13	4
PHG14720A0A00	14	4
PHG14755A0Z50	15	4
PHX12242A0B02	19	1
PHX14321A0A00	11	5
PHX14350A0A00	12	5
PHX14621A2M01	13	5
PHX14630A0A00	14	5
PHX14642A0A00	15	5
PHX14643A0A00	16	5
PHX15100A0A00	3	9
PHX15114A0A00	1	9
PHX15115A0A00	2	9
PHX15116A0A00	6	9

ÍNDICE DE REFERENCIAS

PARTE N°	FIG. No.	PAG. No.
PHX15121A0A00	7	9
PHX15131A0A00	4	9
PHX20650A0M01	21	1
PIB12245A0A00	20	1
PIF12246A0A00	22	1
PIF14751A0A00	8	4
PIG22374A0A00	23	7
PIH35721A0A00	13	13
PIT93850A1A00	24	12
PIT93850A2A00	25	12
PIT93850A3A00	26	12
PIX11110A0B02	9	10
PIX11119A0A00	10	10
PIX11210A4B02	11	10
PIX11318A0A00	4	3
PIX11318A0A00	9	6
PIX11318A0A00	14	8
PIX11318A0A00	8	9
PIX11319A0A00	8	6
PIX12218A0A00	5	3
PIX12342A0Z01	12	10
PIX12343A0Z01	13	10
PIX12344A0N02	23	1
PIX12345A1A00	24	1
PIX12358A0Z01	14	10
PIX13141A0A00	9	11
PIX13150A1A00	8	11
PIX14311A0A00	7	11
PJE22372A0A00	21	7
Q1290840F35	26	2
Q150C0630F32	14	40
Q150C0840F30	7	24
Q150D0506F35	22	8
Q150D0608F35	23	12
Q150D0612F30	15	45

PARTE N°	FIG. No.	PAG. No.
Q150D0612F32	9	19
Q150D0616F15	12	13
Q150D0620F35	15	15
Q150D0625T1F15	3	13
Q150D0625T1F30	20	21
Q150D0630F15	27	2
Q150D0635F30	8	31
Q150D0830F30	24	40
Q174B0628F15	28	2
Q174B0628F15	6	3
Q1840612F30	2	45
Q1840612F35	7	4
Q1840612T1F30	19	21
Q1840612T1F30	4	25
Q1840612T1F30	5	27
Q1840612T1F37	6	32
Q1840612T1F37	15	38
Q1840612T1F37	4	44
Q1840616F30	11	39
Q1840616F30	11	45
Q1840616F30	9	48
Q1840616F35	16	8
Q1840616T1F15	29	2
Q1840620F30	4	47
Q1840620T1F15	30	2
Q1840620T1F37	6	34
Q1840625F30	3	29
Q1840625F35	17	8
Q1840625F37	2	23
Q1840625T1F15	14	1
Q1840628T1F15	18	8
Q1840630F30	3	22
Q1840632F15	19	8
Q1840640F15	10	6
Q1840645F15	11	6

PARTE N°	FIG. No.	PAG. No.
Q1840650F16	12	6
Q1840650T1F15	20	8
Q1840650T1F15	15	10
Q1840650T1F15	5	18
Q1840660T1F15	16	10
Q1840665F15	21	8
Q1840665F15	17	10
Q1840665F16	13	6
Q1840680F15	14	6
Q18408100F30	8	21
Q18408110F30	5	21
Q1840812F30	15	21
Q1840812T1F37	2	22
Q1840812T1F37	11	26
Q1840814T1F37	21	21
Q1840816F30	3	21
Q1840828F30	15	30
Q1840838F30	10	22
Q1841022F30	16	29
Q184B1035F30	5	43
Q184B1035T1F30	8	42
Q1860514F35	15	8
Q1860620F30	24	7
Q2140406F3	6	18
Q2140412F37	14	22
Q2140416F3	12	16
Q2140425F30	16	31
Q2140510F35	9	9
Q2140515T30	23	23
Q2140520T30	21	23
Q2140548T30	8	23
Q2140612F32	2	13
Q2180820F30	14	21
Q2300412F30	4	29
Q2540412F30	5	29

PARTE N°	FIG. No.	PAG. No.
Q2540512F32	25	7
Q2540640F32	10	9
Q2540645F32	11	9
Q254B0616F31	5	19
Q2560516F32	6	40
Q27129100F3	3	46
Q27129160F35	4	26
Q27135190F30	1	47
Q27139100F3	2	46
Q27142100F30	10	44
Q27142100F37	9	34
Q27148130F30	5	20
Q32006F30	14	31
Q32006F37	9	26
Q32006F37	5	44
Q320B10F3	5	46
Q33006F32	2	40
Q33006F37	20	23
Q33008F30	6	21
Q330B06F30	14	29
Q330B12F30	12	39
Q330B12T12F30	13	21
Q330B12T12F37	10	38
Q330B14F37	9	40
Q340B06F30	7	45
Q340B08F35	1	40
Q341B10F30	10	36
Q381B10F35	7	38
Q39607F15	13	1
Q39610F30	4	43
Q40106F30	4	20
Q40106F30	15	36
Q40106F32A0A00	13	40
Q40106F37	16	38
Q40110F30	7	29

ÍNDICE DE REFERENCIAS

PARTE N°	FIG. No.	PAG. No.
Q40110F30	6	38
Q40112F37	2	37
Q40206F15	7	37
Q40206F30	3	27
Q40208F30	2	43
Q40212F30	11	38
Q40212F30	3	43
Q40304F92	27	17
Q40304F92	7	18
Q40306F30	4	27
Q40306F35	8	37
Q40306F92	16	13
Q40310F30	13	30
Q43112F91	8	18
Q43117F91	17	15
Q43120F91	16	15
Q43604F91	13	9
Q50020160F30	9	42
Q50020200F30	16	36
Q50020300F35	8	38
Q50032320F30	5	36
Q5100831F30	4	42
Q52130160	5	9
Q671B135F35	6	48
Q671B140F30	8	48
Q671B60F34	12	31
Q671B70F30	7	48
Q710D284707	28	41
Q7112120265	15	28
Q94012V05	8	25
Q94012V2105	5	47
Q94012V3535HS1	7	25
Q940RY12V10	4	46
Q962B3098	27	14
Q9656000F	26	7

PARTE N°	FIG. No.	PAG. No.
Q9656006	21	40
Q9656302	16	40
Q965D6300	8	39
Q965E6005	27	41
Q980428MH108C	14	38
QGC20541A1A00	4	48
QGD43952A1A00	2	25
QGD43952A1A00	16	26
QGD43952A1A00	10	31
QGH33711A0A00	2	47
QGH33975A0A00	8	26
QGH42100A0B01	2	36
QGH42191A0A00	3	36
QGH42210A0B01	7	36
QGH42310A2B01	6	42
QGH42381A0A00	3	42
QGH42410A2B01	7	42
QGH42510A0B01	1	42
QGH42610A0B01	2	42
QGH42731A0B01	7	21
QGH42922A0N04	8	36
QGH43612A1A00	9	44
QGH43751A3A00	1	34
QGH44183A0A00	3	35
QGH44184A0A00	4	35
QGH44185A0A00	2	35
QGH44915A0N03	9	31
QGH46200A1A00	4	23
QGH46243A0A00	15	23
QGH48300A0N03	18	21
QGH48350A0A00	16	21
QGH48430A0A00	4	32
QGH48438A0A00	5	32
QGH51210A0B01	1	24
QGH52400A0B03	2	28

PARTE N°	FIG. No.	PAG. No.
QGH52410A0A00	6	28
QGH52431A0A00	8	28
QGH52433A0A00	7	28
QGH52434A0A00	11	28
QGH52435A0A00	4	28
QGH52436A0A00	10	28
QGH52437A0A00	5	28
QGH52441A0A00	3	28
QGH52442A0A00	14	28
QGH52444A0A00	9	28
QGH52500A0B03	12	28
QGH52531A0B03	13	28
QGH61101A3B01	1	38
QGH61211A1B01	5	38
QGH61300A0B01	17	38
QGH63111A1A00	6	44
QGH63151B1A00	1	44
QGH63711A0B01	7	44
QGH64253A0A00	23	40
QGH64281A0A00	20	40
QGH64283A0A00	10	40
QGH65184A0A00	5	40
QGH65185A0A00	4	40
QGH65410A0B02	11	36
QGH65510A0N04	12	36
QGH65941A0N04	13	36
QGH93821A0N03	1	28
QGN17111A0A00	1	20
QGN17120A0A00	2	20
QGN17181A0A00	3	20
QGN17186A0A00	7	20
QGN42771A0B01	9	21
QGN46530A0A00	17	21
QGN48000A0A00	1	31
QGN48000A2A00	1	21

PARTE N°	FIG. No.	PAG. No.
QGN48000A2A00	9	22
QGN64913A1N04	30	41
QGN68511A0A00	25	40
QGN68521A0N01	29	41
QGQ62100A0A00	1	43
QGQ62142A0A00	7	43
QGQ62143A0A00	6	43
QHS16620B1A00	2	31
QHS16818A0B03	15	31
QHS17100A1A00	6	20
QHS18000A4B11	1	37
QHS20542A0A00	3	48
QHS20590A0A00	5	48
QHS20950A0B01	2	48
QHS32100A2A00	3	45
QHS33100A1A00	10	25
QHS33131A0B02	9	25
QHS33510A1A00	1	46
QHS33550A1A00	6	46
QHS33610A1A00	8	46
QHS33650A1A00	7	46
QHS33700A0A00	3	47
QHS33920A0B01	11	25
QHS33936A0B01	5	26
QHS33936A0B01	6	27
QHS35945A0B01	9	24
QHS35951A0A00	12	22
QHS35961A0B01	15	22
QHS37000A1A00	12	26
QHS37110A0A00	2	26
QHS37510A0A00	3	26
QHS37740A0A00	6	26
QHS37780A0A00	7	26
QHS37810A0A00	3	31
QHS37870A0B01	5	39

ÍNDICE DE REFERENCIAS

PARTE N°	FIG. No.	PAG. No.
QHS37872A0A00	4	39
QHS37910A0B01	13	26
QHS42530A0B01	2	21
QHS42630A0B01	4	21
QHS43131A1A00	1	26
QHS43150B1A00	1	25
QHS43310C1A00	2	33
QHS43314A1A00	1	33
QHS43410C1A00	3	33
QHS43414A1A00	4	33
QHS43651A0A00	2	32
QHS43653A0A00	1	32
QHS43656A0A00	3	32
QHS43710C1A00	8	34
QHS43720C1A00	2	34
QHS45511A0B03	10	21
QHS45540A0B01	11	21
QHS45550A0B01	12	21
QHS46310A0A00	1	23
QHS46350A0A00	11	23
QHS53111A3A00	1	27
QHS93121A1N07	10	34
QHS93121A1N07	13	44
QIX64911A0N04	22	40
QJX56500A0B01	14	30
QJX56520A1A00	2	30
QJX56541A0A00	5	30
QJX56544A0A00	1	30
QJX56546A0A00	3	30
QJX56547A0A00	4	30
QJX56552A0A00	12	30
QJZ38100A0B01	1	45
QJZ42913A0N04	9	36
QJZ43951A0A00	5	34
QJZ43951A0A00	11	44

PARTE N°	FIG. No.	PAG. No.
QJZ93121A2N07	8	20
QLR56561A0A00	11	30
QMA57100A2A00	17	23
QMA57200A2A00	18	23
SHD13300A1A00	6	11
UIA33912A0A00	6	25
UIA56772A0N04	2	29
UIA93311A1M01	9	37
VHL11310A1B02	1	6
VHL13100A4A00	1	11
VHL15211A0A00	1	7
VHL16100A1A00	1	16
VHL16152A1A00	24	16
VHL16153A1A00	25	16
VHL16154A1A00	10	16
VHL16155A1A00	11	16
VHL16178A1A00	13	16
VHL16198A1A00	2	16
VHL16210A1A00	26	17
VHL16215A1A00	23	16
VHL16216A1A00	22	16
VHL16219A1A00	21	16
VHL16230A1A00	19	16
VHL16238A1A00	20	16
VHL16240A1A00	18	16
VHL16251A1A00	8	16
VHL16253A1A00	7	16
VHL16261A1A00	9	16
VHL16270A1A00	3	16
VHL16271A1A00	15	16
VHL16273A1A00	16	16
VHL16277A1A00	14	16
VHL16283A1A00	5	16
VHL16285A1A00	4	16
VHL16288A1A00	6	16

PARTE N°	FIG. No.	PAG. No.
VHL16412A1A00	17	16
VHL17310A0Z50	1	1
VHL22621A0A00	2	7
VHL93850A0A00	2	11
VHM14670A0A00	17	5
WGB64100A0R35	7	40
WGB65121A0A00	8	40
WGB68953A0N04	26	41
WIA16831A0A00	13	31
WIA31710A0A00	13	45
WIA32911A0B01	1	22
WIA32911A1A00	17	45
WIA33820A1A00	8	44
WIA35100A6A00	6	23
WIA35200A5A00	7	23
WIA35330A0A00	14	45
WIA42911A0N04	1	36
WIA46911A0B01	5	23
WIA47151A0B01	4	22
WIA47513A0B01	9	23
WIA47600A0B01	14	23
WIA47621A0B01	13	23
WIA51950A1A00	3	24
WIA51950B1A00	2	24
WIA51952A0A00	8	24
WIA51973A0A00	5	24
WIA54000A0B03	2	39
WIA54911A0N04	6	39
WIA54912D1N04	9	39
WIA61381A0A00	12	38
WIA61400A0N04	3	38
WIA61491A0A00	13	38
WIA61910A1A00	2	38
WIA61951A0N07	9	38
WIA68952A1A00	17	40

PARTE N°	FIG. No.	PAG. No.
WIA93221A1M01	7	22
WIA93240A0N04	6	24
WIA93241A1N07	22	23
WIA93341A0N7	16	23
WIA93361A0N07	19	23
WIA93541A5N07	4	36
WIA93541A8M01	8	22
XHD18391A0B11	3	37
YGA18920A0A00	4	37
YGA35913A0N04	14	36
YHA96100A0A00	9	48
ZJA31850A0A00	16	45
ZJA93121A1N04	6	36
ZJA93131A2N04	4	38
ZJA93721A0A00	15	29
ZMA65181A0A00	11	40
ZMB65110A0A00	12	40
ZNA65182A0A00	15	40
ZNA65183A0A0	3	40

FICHA TÉCNICA VICTORY ONE ST 110 SILVER

CARACTERISTICA	UNIDAD
Motor	4 Tiempos, Monocilíndrico Refrigerado por Aire
Diámetro x Carrera	50 x 55.5 mm.
Indicé de Compresión	9.8:1
Potencia Máxima	8.04 HP @ 7500 RPM
Torque Máximo	8 NM @ 6500 RPM
Bujía	CR8E
Arranque	Eléctrico y Pedal
Transmisión	Mecánica, 4 Velocidades
Sistema de Alimentación	Carburador
Refrigeración	Aire Forzado
FRENOS	
Freno Delantero	Disco
Freno Trasero	Campana
SUSPENSION	
Suspensión Delantera	Telescópica, Hidráulica
Suspensión Trasera	Doble Amortiguador
CAPACIDAD DEL TANQUE	
Lleno	13 Litros (3.43 Gal.)
Combustible	Gasolina
LLANTAS	
Llanta Delantera	2.75-18
Llanta Trasera	3.00-18
Rines	Aspas
SISTEMA ELECTRICO	
Bombillo Farola	12V-35/35W
Luz de Stop	12V-21/5W
Luces Direccionales	12V-10W
Velocímetro	Análogo - Digital
Batería	12V-6.5AH
Sistema de Ignición	C.D.I
DIMENSIONES	
Largo x Ancho x Alto	2080 mm x 760 mm x 1100 mm
Distancia Entre Ejes	1320 mm.
Altura al Piso	160 mm.
Peso en Seco	120 Kg.

LA MEJOR CALIDAD Y RESPALDO
auteco
CERTIFIED
Mobil
El lubricante especializado para todo tipo de motocicletas
Mobil 1
Racing 4T
10W-
Advanced Full Synthetic
Mobil Super 4T Ultra
20W-50
Multigrado
Aceite mineral para motocicletas de 4 tiempos
1 U.S. Quart/0.946L
Recomendado por
auteco
Mobil Super 4T Ultra Scooter
10W-40
Multigrado
Aceite semi-sintético para motocicletas de 4 tiempos
1 U.S. Quart/0.946L
Recomendado por
auteco
FULL-SINTÉTICO
MINERAL
SEMI-SINTÉTICO
VICTORY MOTORCYCLES
KYMCO
Kawasaki
Let the good times roll
PIAGGIO
BAJAJ MOTORCYCLES