auteco mobility

CATÁLOGO DE PARTES

VICTORY

MRX 150

SISTEMA DE ENCENDIDO AUTOMÁTICO DE LUCES
Para mayor información del sistema consulte la página web https://www.auteco.com.co/sistemas-de-seguridad/abs

ABS
SISTEMA ANTIBLOQUEO DE FRENOS NO INCLUIDO

LUCES DE CIRCULACIÓN DIURNA NO INCLUIDAS

Mobil Super 4T Ultra

www.auteco.com.co | servicioalcliente@auteco.com.co
Línea gratuita nacional: 018000 520090 |

VICTORY MOTORCYCLES

CON EL RESPALDO auteco mobility

Queen®

Llantas y neumáticos

PREFACIO

Es nuestro placer presentarles a ustedes el Catálogo de Partes.

Este Catálogo ha sido especialmente diseñado para ayudarle en la selección de las partes correctas con el fin de mantener el vehículo en las mejores condiciones.

Los repuestos originales están sujetos a un exigente estándar de control de calidad, por lo tanto es necesario que usted sólo use repuestos originales.

En nuestro constante esfuerzo para mejorar la eficiencia y desempeño de su vehículo, las especificaciones, diagramas y número de partes pueden cambiar sin previo aviso. Consecuentemente las descripciones de los repuestos en este Catálogo pueden no ser las finales y definitivas.

Las alteraciones y modificaciones que ocurren en la impresión de este Catálogo, serán informadas a nuestra red, a través de circulares de Servicio o en nuestra página web: www.auteco.com.co accediendo al link repuestos. Es requisito que usted actualice su Catálogo y haga las correcciones necesarias, una vez reciba dichas circulares. Lo anterior le asegurará un rápido y adecuado despacho de sus partes, pues las órdenes están siendo diligenciadas con las referencias más actualizadas.

En caso de necesitar asistencia técnica, comunicarse con el Distribuidor Autorizado o llamar al Departamento de Servicios Auteco.

DIRECTORIO TELEFÓNICO - UN REPUESTOS Y ACCESORIOS
ÁREA COMERCIAL Y ASESORES DE VENTAS

NOMBRE	CARGO	ZONA	CELULAR	CORREO ELECTRÓNICO
Anderson Gonzales Barrios	ASESOR COMERCIAL	Ibagué - Dorada	320 682 09 82	agonzalez@autecomobility.com
Astrid Johana Cruz Silva	ASESOR COMERCIAL	Granada - Acacias	318 617 26 92	acruz@autecomobility.com
Biviana Andrea Martinez Gañan	ASESOR COMERCIAL	Barranquilla - Soledad	314 701 17 85	bmartinez@autecomobility.com
Carlos Mauricio Garcia Chaparro	ASESOR COMERCIAL	Bogota Centro	300 346 14 86	cgarcia@autecomobility.com
Carolina Ruiz Montoya	ASESOR COMERCIAL	Cartagena	313 584 72 62	cruiz@autecomobility.com
Claudia Patricia Ramirez	ASESOR COMERCIAL	Bogota	301 247 71 10	cpramirez@autecomobility.com
Cristian Arlevis Muñoz Soto	ASESOR COMERCIAL	Oriente - Nordeste	318 614 02 70	camunoz@autecomobility.com
Cristian David Cantillo Baena	ASESOR COMERCIAL	Quibdó	317 481 39 43	ccantillo@autecomobility.com
Daniel Mauricio Hernandez Rendon	ASESOR COMERCIAL	Pereira	301 375 43 57	dmhernandezr@autecomobility.com
Darwin Arley Navarro Quintero	ASESOR COMERCIAL	Cúcuta	318 614 28 51	dnavarro@autecomobility.com
David Antonio Lazaro Lopez	ASESOR COMERCIAL	Aguachica	321 271 47 43	dlazaro@autecomobility.com
Diego Fernando Acevedo Rincon	ASESOR COMERCIAL	Villavicencio	314 891 29 54	dfacevedo@autecomobility.com
Diego Mauricio Gomez Ardila	ASESOR COMERCIAL	Armenia - Cartago	317 481 40 80	dgomez@autecomobility.com
Efraín Eliceo Guerrero Sanchez	ASESOR COMERCIAL	Área Metropolitana Norte	301 375 25 32	eguerrero@autecomobility.com
Giovany Montoya Alzate	ASESOR COMERCIAL	Poblaciones Suroeste	314 786 55 44	gmontoya@autecomobility.com
Hackerman Jose Agamez Duque	ASESOR COMERCIAL	Sincelejo - Magangué	321 701 19 03	hagamez@autecomobility.com
Hernan Alonso Pedraza Garcia	ASESOR COMERCIAL	Bogota Sur - Fusagasugá - Soacha	314 812 64 53	hpedraza@autecomobility.com
Jaime Alberto Orozco Jimenez	ASESOR COMERCIAL	Buga - Buenaventura	318 605 87 75	Jaorozco@autecomobility.com
Jesith Fernando Rodriguez	ASESOR COMERCIAL	Pasto	310 444 22 15	jfrodriguez@autecomobility.com
Jorge Eduardo Pinilla Torres	ASESOR COMERCIAL	Tunja - Sogamoso	310 407 40 72	jpinilla@autecomobility.com
Jorge Mario Gil Rios	ASESOR COMERCIAL	Área Metropolitana Sur	313 672 73 53	jgil@autecomobility.com
Jose Daniel Fariño Bravo	ASESOR COMERCIAL	Monteria - Caucasia	318 506 41 04	jdfarino@autecomobility.com
Juan Esteban Castañeda Gaviria	ASESOR COMERCIAL	Mocoa - Putumayo	316 555 26 38	jecastaneda@autecomobility.com
Juan Sebastian Arana Gil	ASESOR COMERCIAL	Tuluá	313 646 30 22	jarana@autecomobility.com
Miguel Angel Guerrero Estupiñan	ASESOR COMERCIAL	Cali - Palmira	314 772 07 98	mguerrero@autecomobility.com
Milton Cesar Olaya Carvajal	ASESOR COMERCIAL	Neiva - Espinal	310 436 27 42	molaya@autecomobility.com
Nancy Potosi Ramirez	ASESOR COMERCIAL	Jamundí	320 697 60 81	npotosi@autecomobility.com
Olga Margarita Vargas Morales	ASESOR COMERCIAL	Cali	300 634 67 59	omvargas@autecomobility.com
Paula Andrea Serna Yepes	ASESOR COMERCIAL	Apartado - Poblaciones Occidente	317 553 26 37	pserna@autecomobility.com
Raul de Jesus Foronda	ASESOR COMERCIAL	Valledupar - Riohacha	312 850 45 74	rforonda@autecomobility.com
Richard Andres Muñoz Montenegro	ASESOR COMERCIAL	Popayán	321 799 79 26	rmunoz@autecomobility.com
Ruben Dario Buitrago Palma	ASESOR COMERCIAL	Yopal	317 479 71 61	rbuitrago@autecomobility.com
Uberney Ortiz Velez	ASESOR COMERCIAL	Medellin Centro	313 672 73 37	uortiz@autecomobility.com
Viviana Mercedes Macias Ballesteros	ASESOR COMERCIAL	Santa Marta - El Banco	318 618 73 68	vmmacias@autecomobility.com
Willintong Cardenas Cenon	ASESOR COMERCIAL	Florencia - Pitalito	310 414 88 45	wcardenas@autecomobility.com
Wilson Sabogal Miranda	ASESOR COMERCIAL	Bucaramanga - Barranca	300 542 85 48	wsabogal@autecomobility.com
Andres Mauricio Alvarez	SUPERNUMERARIO	Pereira	304 496 48 53	amalvarez@autecomobility.com
Diego Fernando Quintana Nuñez	SUPERNUMERARIO	Cali	304 497 36 80	dfquintana@autecomobility.com
Diego Ramirez Castaño	SUPERNUMERARIO	Medellin	318 567 21 89	dramirezc@autecomobility.com
Jair Humberto Herrera Savedra	SUPERNUMERARIO		300 541 93 34	jhherrera@autecomobility.com
Jose David Alvarez Castro	SUPERNUMERARIO	Barranquilla	318 575 93 72	jdalvarez@autecomobility.com
Jose Luis Carranza Valencia	SUPERNUMERARIO	Medellin	315 302 77 82	jlarranza@autecomobility.com
Juan Sebastian Defelipe Rodriguez	SUPERNUMERARIO		318 572 83 79	jsdefelipe@autecomobility.com
Pablo Duran Rolon	SUPERNUMERARIO	Bucaramanga	318 572 81 80	pduran@autecomobility.com
Yeison Alberto Buitrago Lara	SUPERNUMERARIO		310 809 93 06	yabuitrago@autecomobility.com
Jorge Alexander Garcia Parra	JEFE DE ZONA	Zona Costa	301 470 07 41	jagarcia@autecomobility.com
Franz Caballero Castro	JEFE DE ZONA	Zona Nororiente	313 584 21 93	fcaballero@autecomobility.com
Hilde Alexander Garcia Cano	JEFE DE ZONA	Zona Occidente	321 641 50 63	hgarcia@autecomobility.com
Jesus Albeiro Lozano Alvarez	JEFE DE ZONA	Zona Sur	304 330 42 49	jalozano@autecomobility.com

SERVICIO AL CLIENTE

LINEA ÚNICA DE SERVICIO AL CLIENTE CANAL (4) 444 81 90

UNIDAD DE REPUESTOS y ACCESORIOS • FAX OFICINAS: 373 03 75

ATENCIÓN EN:	NOMBRE	E-MAIL	TELÉFONO	FAX
SERVICIO PAGO ANTICIPADO	WILLIAM GARCIA	wgarcia@autecomobility.com		
COORDINADOR SERVICIO POSTVENTA	LUIS G. RODRIGUEZ	lrodriguez@auteco.com.co		
DEVOLUCIONES	DUVI LOPERA VAZQUEZ	dlopera@autecomobility.com		
RECLAMOS	JULIAN RODRIGUEZ	devolucionesrptos@auteco.com.co		
MOTO FUERA DE RUTA	JOSE LUIS BUELVAS SALDARRIAGA	motofueraderuta@auteco.com.co		
LÍNEA DE ATENCIÓN AL CLIENTE			444 81 90 OPCION (2)	

AUTOTECNICA COLOMBIANA S.A.S (AUTECO S.A.S) SEDE PRINCIPAL Cra. 42 Nº 45-77 Itagüí Ant. - PBX: (4)306 81 81
Atención a clientes finales: LÍNEA GRATUITA NACIONAL - 01 8000 52 00 90

ÍNDICE

FIGURA Nº	DESCRIPCIÓN	PÁG. Nº
1	CULATA - CILINDRO	1
2	EJE LEVAS - VÁLVULAS	2 - 3
3	CUBIERTA CLUTCH - CUBIERTA VOLANTE	4
4	CLUTCH	5
5	BOMBA ACEITE - FILTRO CENTRIFUGO ACEITE	6
6	CARCASAS	7 - 8
7	CIGÜEÑAL - BALANCEADOR - PISTÓN	9
8	TRANSMISIÓN	10 - 11
9	EJE CAMBIOS - EJE SELECTOR CAMBIOS	12
10	VOLANTE - PLATO BOBINAS	13
11	MOTOR DE ARRANQUE	14
12	CARBURADOR	15
13	COMPLEMENTOS CHASIS - GATO LATERAL	16
14	SOPORTE MOTOR	17
15	CAJA FILTRO AIRE	18
16	MANUBRIO - ESPEJOS	19
17	TANQUE GASOLINA	20
18	SILLÍN	21
19	SILENCIADOR	22
20	PEDAL CAMBIOS - PEDAL FRENO - PEDAL CRANK	23
21	REPOSAPIE CONDUCTOR - REPOSAPIE PASAJERO	24
22	ESPIGA CENTRAL - CABEZA ESPIGA	25
23	SUSPENSIÓN DELANTERA	26 - 27
24	GUARDABARRO DELANTERO	28
25	BOMBA FRENO DELANTERO	29
26	RUEDA DELANTERA	30

FIGURA Nº	DESCRIPCIÓN	PÁG. Nº
27	RUEDA TRASERA	31
28	BOMBA FRENO TRASERO	32
29	SWICHE DE ENCENDIDO	33
30	BRAZO OSCILANTE	34
31	SPROCKET - CADENA	35
32	FAROLA - CARENAJE FAROLA	36
33	VELOCÍMETRO	37
34	ENFOCADORES	38
35	CUBIERTA SILLÍN	39
36	CUBIERTA STOP	40
37	GUARDABARRO TRASERO	41
38	STOP - DIRECCIONALES	42
39	CABLES	43
40	SISTEMA ELÉCTRICO	44
41	AGARRADERA PASAJERO	45
42	CAJA HERRAMIENTAS	46
43	VÁLVULA DE AIRE	47
44	CALCOMANÍAS Y ACCESORIOS	48 - 49
	INDICE DE REFERENCIAS	50 - 54

ÍNDICE DE GRÁFICOS

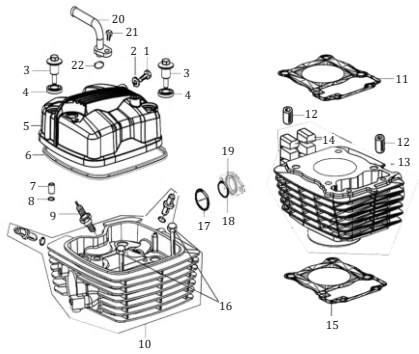

FIGURA N° 1: CULATA - CILINDRO	PÁG. Nº. 1

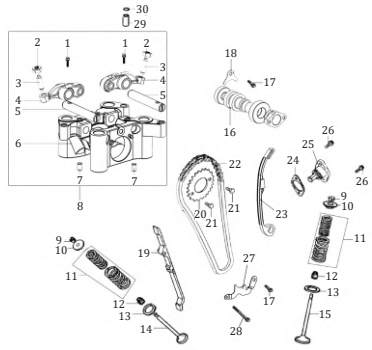

FIGURA N° 2: EJE LEVAS - VÁLVULAS	PÁG. Nº. 2 - 3

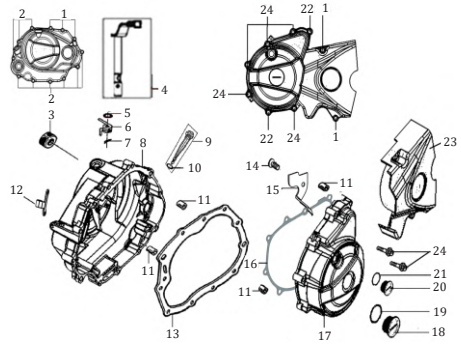

FIGURA N° 3: CUBIERTA CLUTCH - CUBIERTA VOLANTE	PÁG. Nº. 4

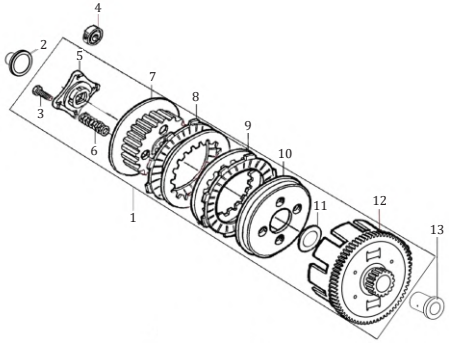

FIGURA N° 4: CLUTCH	PÁG. Nº. 5

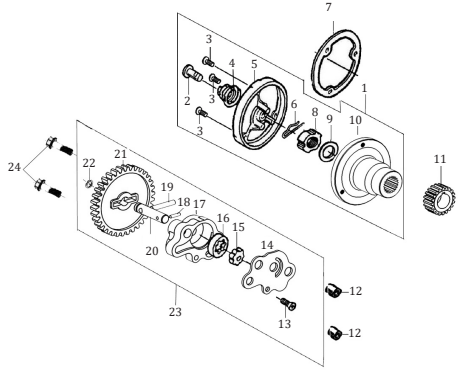

FIGURA N° 5: BOMBA ACEITE - FILTRO CENTRIFUGO ACEITE	PÁG. Nº. 6

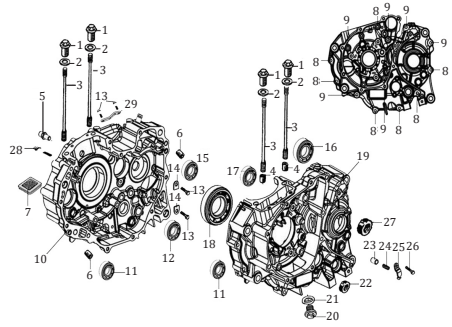

FIGURA N° 6: CARCASAS	PÁG. Nº. 7 - 8

ÍNDICE DE GRÁFICOS

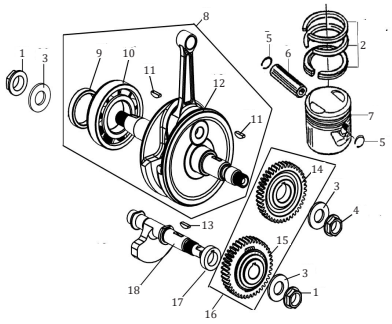

FIGURA N° 7: CIGUEÑAL - BALANCEADOR - PISTÓN	PÁG. Nº. 9

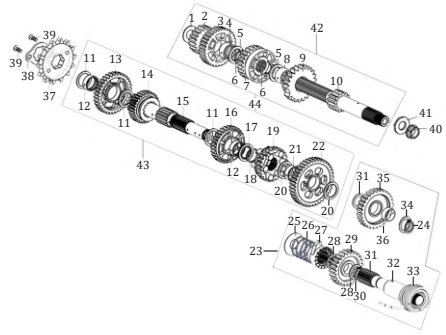

FIGURA N° 8: TRANSMISIÓN	PÁG. Nº. 10 - 11

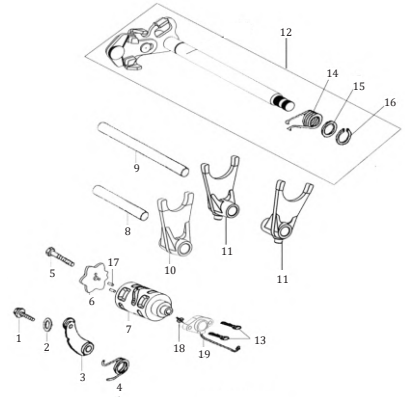

FIGURA N° 9: EJE CAMBIOS - EJE SELECTOR CAMBIOS	PÁG. Nº. 12

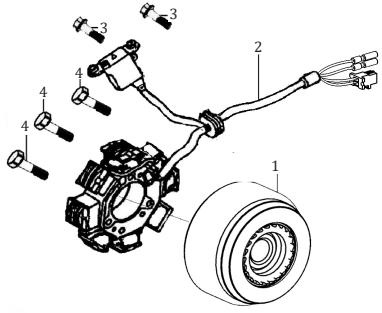

FIGURA N° 10: VOLANTE - PLATO BOBINAS	PÁG. Nº. 13

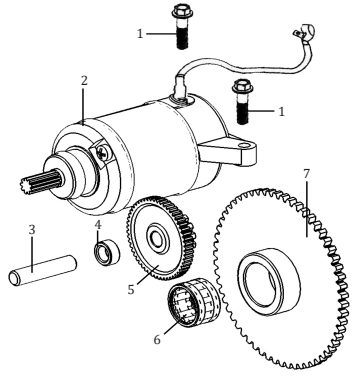

FIGURA N° 11: MOTOR DE ARRANQUE	PÁG. Nº. 14

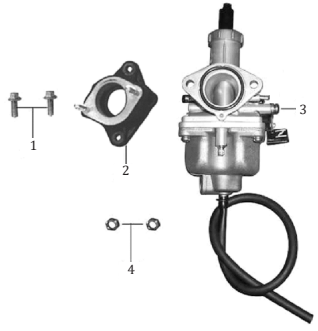

FIGURA N° 12: CARBURADOR	PÁG. Nº. 15

ÍNDICE DE GRÁFICOS

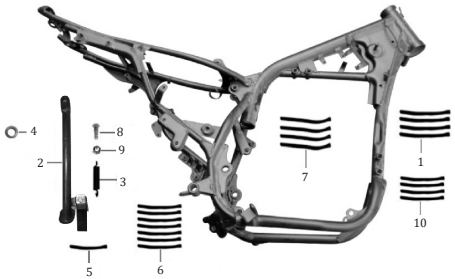

FIGURA N° 13: COMPLEMENTOS CHASIS - GATO LATERAL	PÁG. Nº. 16

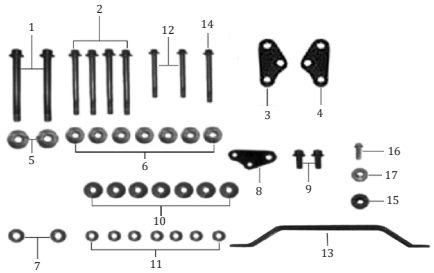

FIGURA N° 14: SOPORTE MOTOR	PÁG. Nº. 17

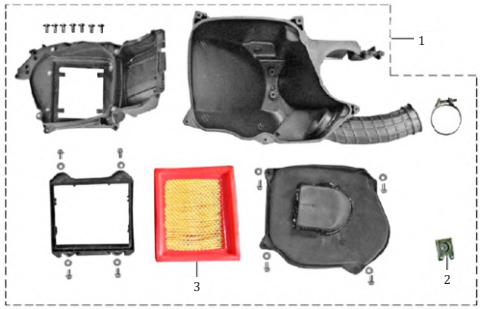

FIGURA N° 15: CAJA FILTRO AIRE	PÁG. Nº. 18

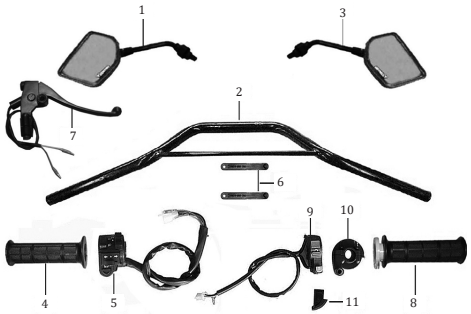

FIGURA N° 16: MANUBRIO - ESPEJOS	PÁG. Nº. 19

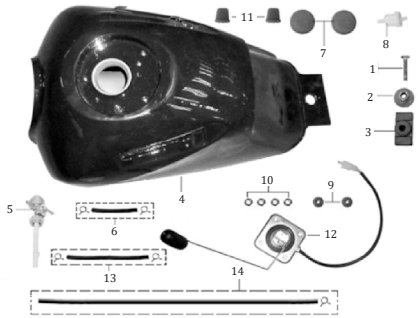

FIGURA N° 17: TANQUE GASOLINA	PÁG. Nº. 20

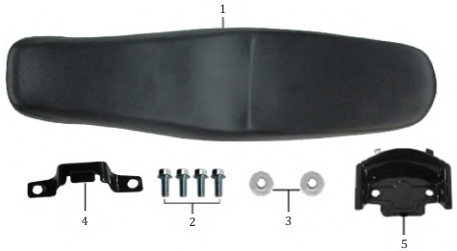

FIGURA N° 18: SILLÍN	PÁG. Nº. 21

ÍNDICE DE GRÁFICOS

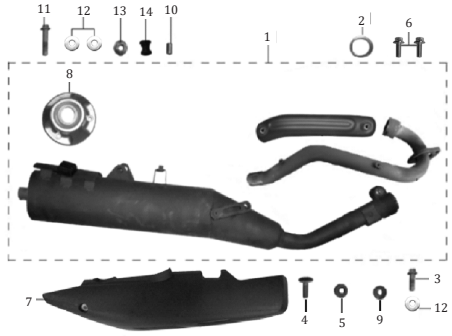

FIGURA N° 19: SILENCIADOR	PÁG. Nº. 22

FIGURA N° 20: PEDAL CAMBIOS - PEDAL FRENO - PEDAL CRANK	PÁG. Nº. 23

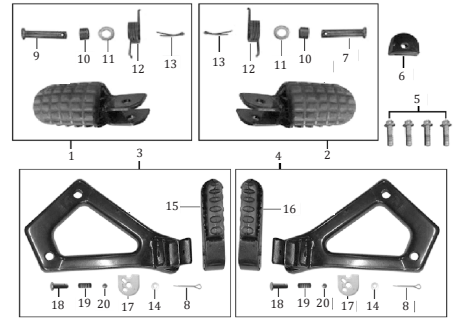

FIGURA N° 21: REPOSAPIE CONDUCTOR - REPOSAPIE PASAJERO	PÁG. Nº. 24

FIGURA N° 22: ESPIGA CENTRAL - CABEZA ESPIGA	PÁG. Nº. 25

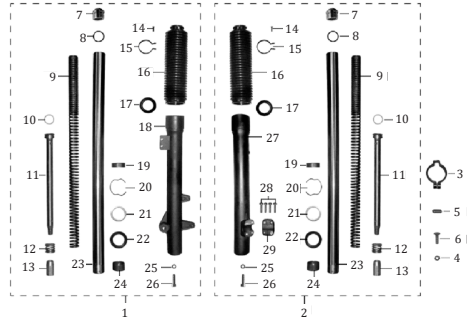

FIGURA N° 23: SUSPENSIÓN DELANTERA	PÁG. Nº. 26 - 27

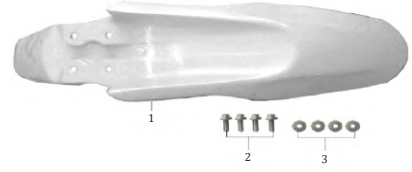

FIGURA N° 24: GUARDABARRO DELANTERO	PÁG. Nº. 28

ÍNDICE DE GRÁFICOS

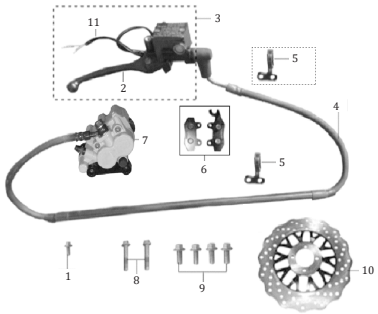		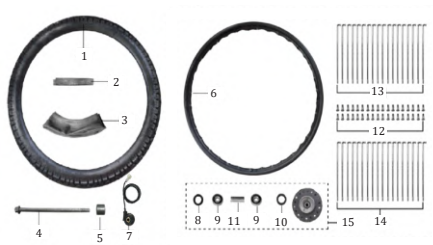		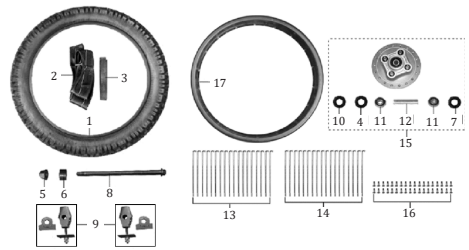	
FIGURA N° 25: BOMBA FRENO DELANTERO	PÁG. Nº. 29	FIGURA N° 26: RUEDA DELANTERA	PÁG. Nº. 30	FIGURA N° 27: RUEDA TRASERA	PÁG. Nº. 31
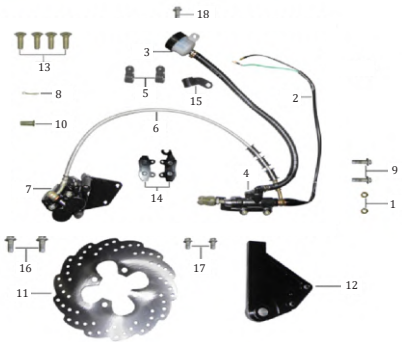		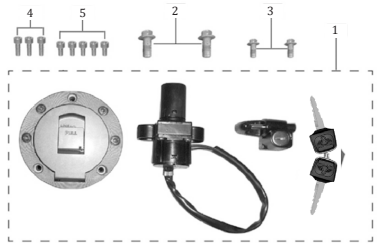		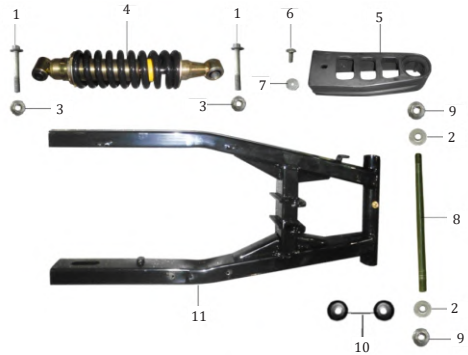	
FIGURA N° 28: BOMBA FRENO TRASERO	PÁG. Nº. 32	FIGURA N° 29: SWICHE DE ENCENDIDO	PÁG. Nº. 33	FIGURA N° 30: BRAZO OSCILANTE	PÁG. Nº. 34

ÍNDICE DE GRÁFICOS

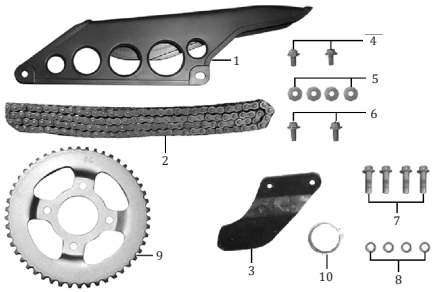	FIGURA N° 31: SPROCKET - CADENA	PÁG. Nº. 35	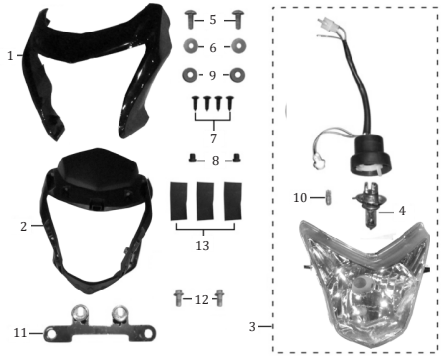	FIGURA N° 32: FAROLA - CARENAJE FAROLA	PÁG. Nº. 36
	FIGURA N° 33: VELOCÍMETRO	PÁG. Nº. 37	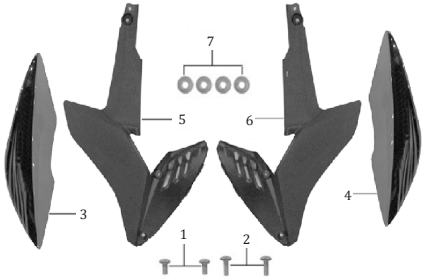	FIGURA N° 34: ENFOCADORES	PÁG. Nº. 38
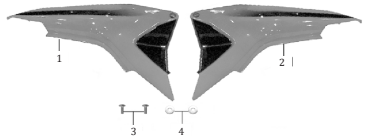	FIGURA N° 35: CUBIERTA SILLÍN	PÁG. Nº. 39	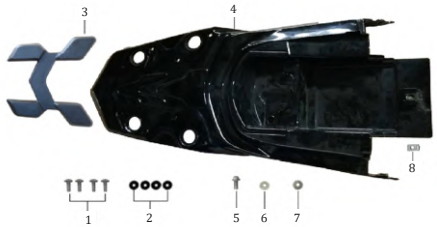	FIGURA N° 36: CUBIERTA STOP	PÁG. Nº. 40

ÍNDICE DE GRÁFICOS

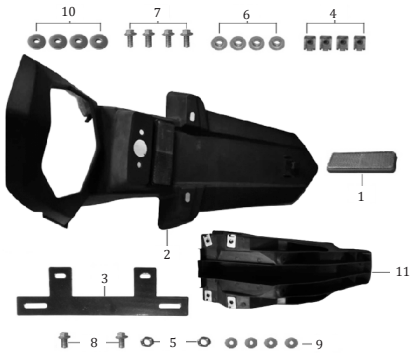					
FIGURA N° 37: GUARDABARRO TRASERO	PÁG. Nº. 41	FIGURA N° 38: STOP - DIRECCIONALES	PÁG. Nº. 42	FIGURA N° 39: CABLES	PÁG. Nº. 43
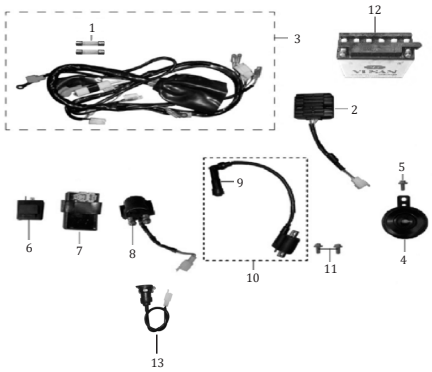		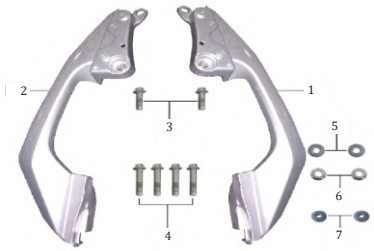		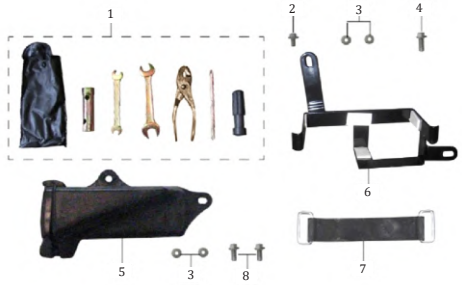	
FIGURA N° 40: SISTEMA ELÉCTRICO	PÁG. Nº. 44	FIGURA N° 41: AGARRADERA PASAJERO	PÁG. Nº. 45	FIGURA N° 42: CAJA HERRAMIENTAS	PÁG. Nº. 46

ÍNDICE DE GRÁFICOS

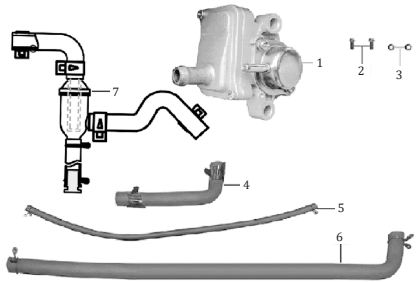		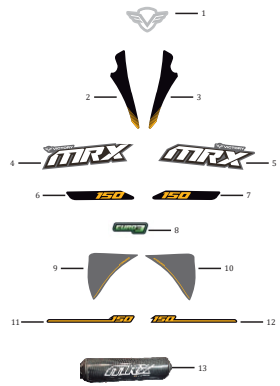			
FIGURA N° 43: VÁLVULA DE AIRE	PÁG. Nº. 47	FIGURA N° 44: CALCOMANÍAS Y ACCESORIOS	PÁG. Nº. 48 - 49		

FIGURA N° 1: CULATA - CILINDRO

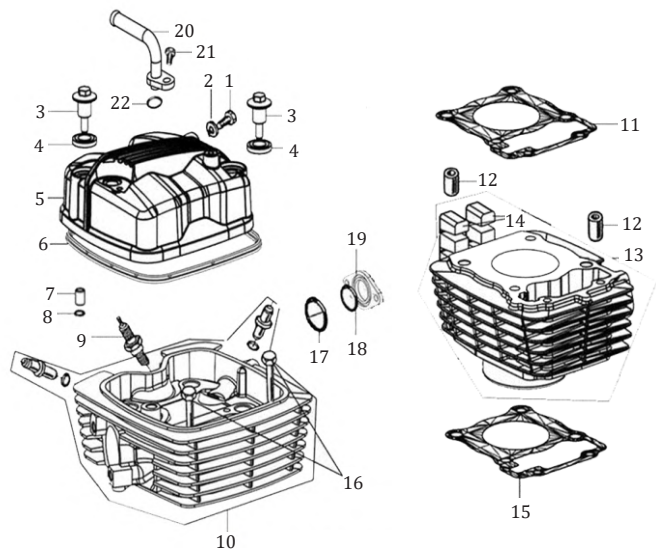

FIG. No.	PARTE N°	DESCRIPCIÓN	CANT.	OBSERVACIÓN
1	100011261-0004	Tornillo 6x12	1	
2	100106538	Arandela 6 mm	1	
3	100100407-0004	Tornillo Tapa Culata	2	
4	100208911	Sello Tornillo Tapa Culata	2	
5	100102852-0003	Tapa Culata	1	
6	100208447	Empaque Tapa Culata	1	
7	100102726	Pin Guía 9x13	1	
8	100104517	Anillo Retenedor	1	
9	100104154	Bujía CPR8EA	1	
10	100104432-0003	Culata (Sola)	1	
11	100208866	Empaque Culata	1	
12	100010556	Pin Guía 10x12	2	
13	100207541-0002	Cilindro (Solo)	1	
14	100102822	Caucho Protector Cilindro	2	
15	100208590	Empaque Cilindro	1	
16	100011285-0001	Tornillo 6x105	2	
17	100107753	Anillo Retenedor 30x2.5	1	
18	100057104	Anillo Retenedor 25x2.4	1	
19	100208765	Baquela Múltiple Admisión	1	
20	100105492-0002	Conducto Desfogue Tapa Culata	1	
21	100011264-0003	Tornillo 6x16	1	
22	100066615	Anillo Retenedor 10x2.3	1	

FIGURA N° 2: EJE LEVAS - VÁLVULAS (1/2)

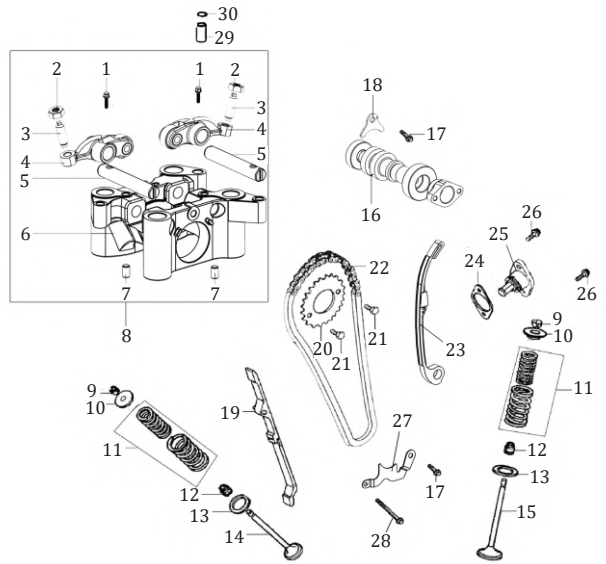

FIG. No.	PARTE N°	DESCRIPCIÓN	CANT.	OBSERVACIÓN
1	100105193	Tornillo 5x14	2	
2	100105158	Tuerca	2	
3	100105168	Tornillo Ajuste Balancín	2	
4	100066671	Balancín	2	
5	100200371	Pasador Balancín	2	
6	100303225	Soporte Balancín (Solo)	1	
7	100100911	Pin Guía 6x10	2	
8	100105183	Soporte Balancín Completo	1	
9	100105320	Cuña Válvula	4	
10	100200691	Arandela Resorte Válvula	2	
11	100200726	Set Resorte Válvula	2	
12	100062531	Reten Válvula	2	
13	100200702	Arandela Resorte Válvula	2	
14	100200637	Cuña Válvula	1	
15	100200588	Válvula Admisión	1	
16	100200182	Eje Levas	1	
17	100011264-0003	Tornillo 6x16	2	
18	100053423	Platina Tope Eje Levas	1	
19	100200498	Guía Cadenilla	1	
20	100072152	Piñon Cadenilla Distribucion	1	
21	100011171-0002	Tornillo 6x12	2	
22	100105099	Cadenilla Distribucion	1	
23	100200474	Guía Cadenilla Lado Tensor	1	
24	100208744	Empaque Tensor Cadenilla	1	
25	100200522-0002	Tensor Cadenilla	1	

FIGURA N° 2: EJE LEVAS - VÁLVULAS (2/2)

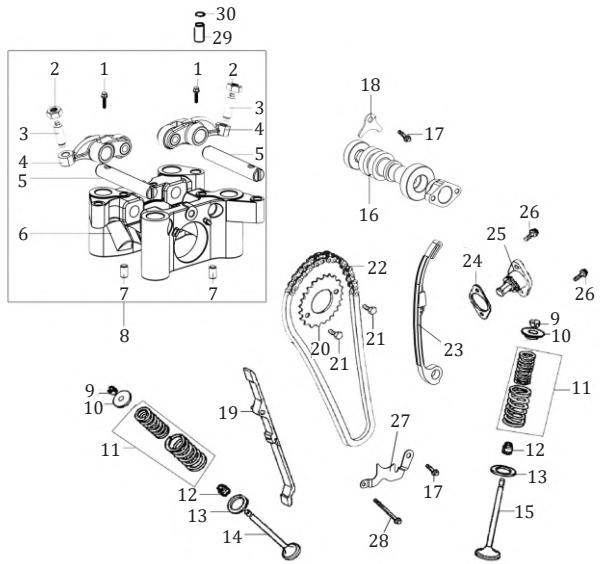

FIG. No.	PARTE N°	DESCRIPCIÓN	CANT.	OBSERVACIÓN
26	100055588-0006	Tornillo 6x20	2	
27	100202745	Platina Guía Cadenilla Distribucion	1	
28	100011279-0002	Tornillo 6x70	1	
29	100100868	Pin Guía 18x14x6.3	1	
30	100107799	Anillo Retenedor 6.5x1.8	1	

FIGURA N° 3: CUBIERTA CLUTCH - CUBIERTA VOLANTE

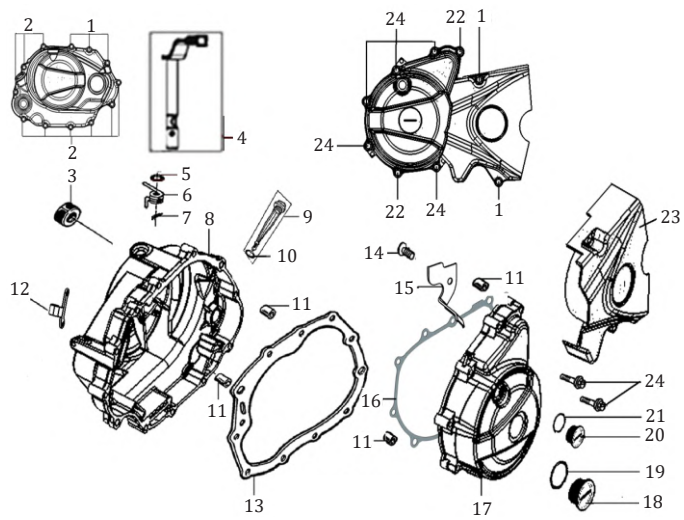

FIG. No.	PARTE N°	DESCRIPCIÓN	CANT.	OBSERVACIÓN
1	100011536-0002	Tornillo 6x30	5	
2	100011538-0003	Tornillo 6x40	8	
3	100104735	Reten 16x28x7	1	
4	100203168-0004	Eje Interno Cubierta Clutch	1	
5	100066854	Reten 12x18x5	1	
6	100103443	Resorte Eje Interno Cubierta Clutch	1	
7	100100636-0001	Pin de Seguridad	1	
8	100206203-0203	Cubierta Clutch	1	
9	100104883	Tapón Nivel Aceite	1	
10	100031573	Anillo Retenedor 18x3	1	
11	100100868	Pin Guía 8x14x6.3	4	
12	100203104-0004	Guía Cable Clutch	1	
13	100208655	Empaque Cubierta Clutch	1	
14	100055591-0006	Tornillo 6x12	1	
15	100206191	Guía Cable Plato Bobinas	1	
16	100208525	Empaque Cubierta Volante	1	
17	100204853-0003	Cubierta Volante	1	
18	100103062-0012	Tapón Cubierta Volante	1	
19	100107733	Anillo Retenedor 27.4x2.65	1	
20	100103059-0012	Tapón Cubierta Volante	1	
21	100138362	Anillo Retenedor 13.2x2.65	1	
22	100011539-0001	Tornillo 6x45	2	
23	100202488-0022	Cubierta Cadena	1	
24	100011537-0002	Tornillo 6x35	8	

FIGURA N° 4: CLUTCH

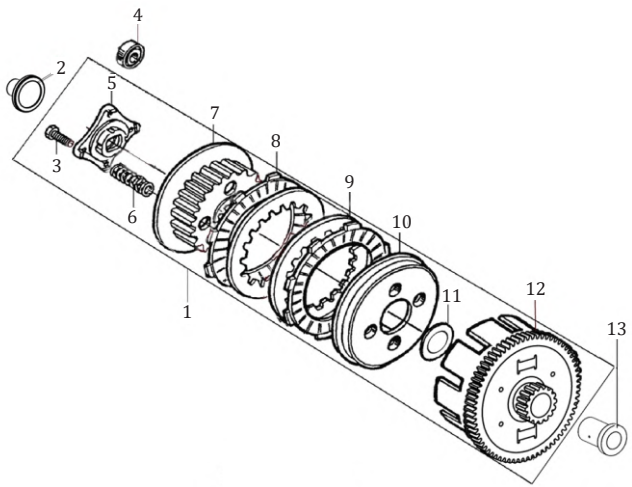

FIG. No.	PARTE N°	DESCRIPCIÓN	CANT.	OBSERVACIÓN
1	100202833	Clutch Completo	1	
2	100203082	Empujador Clutch	1	
3	100011533-0005	Tornillo 6x22	4	
4	100010669	Rodamiento Bolas 6003	1	
5	100202938	Platina Porta Resortes Clutch	1	
6	100103394	Resorte Clutch	4	
7	100202920	Corona Interna Clutch	1	
8	100203033	Disco Clutch	5	
9	100203061	Disco Separador Clutch	4	
10	100202952	Porta Resortes Clutch	1	
11	100103342	Arandela Corona Clutch	1	
12	100202996	Corona (Sola)	1	
13	100103354	Buje Corona Clutch	1	

FIGURA N° 5: BOMBA ACEITE - FILTRO CENTRIFUGO ACEITE

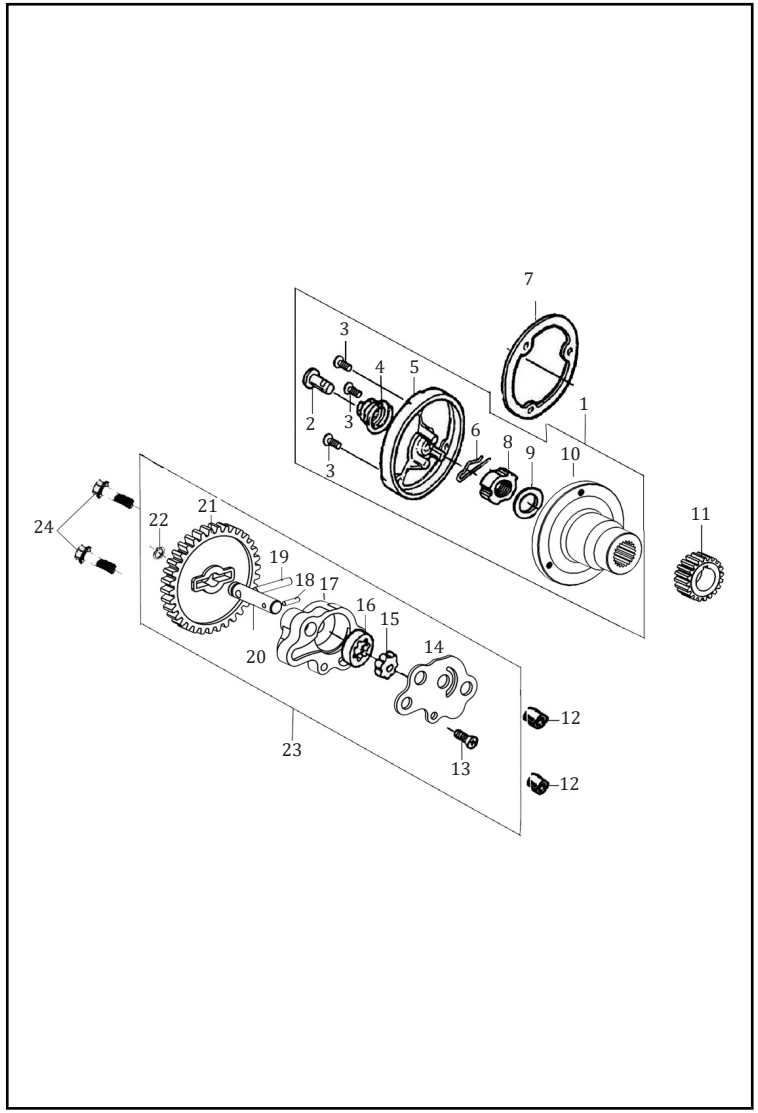

FIG. No.	PARTE N°	DESCRIPCIÓN	CANT.	OBSERVACIÓN
1	100053714	Filtro Centrifugo Aceite	1	
2	100072890	Conducto Filtro Centrifugo Aceite	1	
3	100010978-0001	Tornillo 5x12	3	
4	100104844	Resorte Filtro Centrifugo Aceite	1	
5	100104848	Tapa Campana Filtro Centrifugo Aceite	1	
6	100104850	Pin de Seguridad	1	
7	100208725	Empaque Filtro Centrifugo Aceite	1	
8	100100514	Tuerca M14	1	
9	100103344	Arandela	1	
10	100053715	Campana Filtro Centrifugo Aceite	1	
11	100103496	Piñon Primario	1	
12	100100868	Pin Guía 8x14x6.3	2	
13	100010945-0002	Tornillo 4x8	1	
14	100204512	Platina Cuerpo Bomba Aceite	1	
15	100100190	Rotor Interno Bomba Aceite	1	
16	100100200	Rotor Externo Bomba Aceite	1	
17	100204555	Cuerpo Bomba Aceite	1	
18	100032890	Pin Pasador 2.5x10	1	
19	100032894	Pin Pasador 4x24	1	
20	100204492	Eje Interno Bomba Aceite	1	
21	100100134	Piñon Bomba Aceite	1	
22	100011111	Pin de Seguridad	1	
23	100100056	Bomba Aceite Completa	1	
24	100011537-0002	Tornillo 6x35	2	

FIGURA N° 6: CARCASAS (1/2)

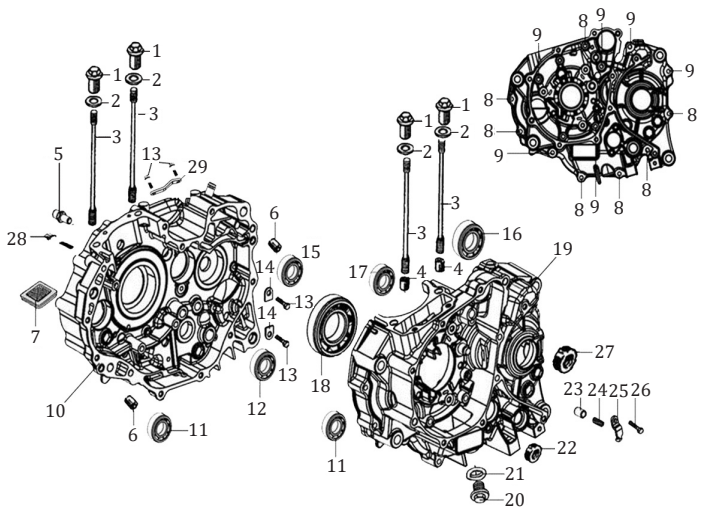

FIG. No.	PARTE N°	DESCRIPCIÓN	CANT.	OBSERVACIÓN
1	100100537-0002	Tuerca Tapón 8x63	4	
2	100106609	Arandela 12.5x2x22	4	
3	100100253	Esparrago Carcasa	4	
4	100010556	Pin Guía 10x12	2	
5	100100396	Tornillo de Ajuste 8x30	1	
6	100100868	Pin Guía 8x14x6.3	2	
7	100104941	Filtro Aceite	1	
8	100011273-0003	Tornillo 6x40	7	
9	100011279-0002	Tornillo 6x70	6	
10	100052343-0003	Carcasa Derecha	1	
11	100100984	Rodamiento Bolas 6202	2	
12	100101149	Rodamiento Bolas 6203	1	
13	100011264-0003	Tornillo 6x16	5	
14	100053140	Platina Tope	2	
15	100101050	Rodamiento Bolas 6303-RS	1	
16	100101245	Rodamiento Bolas 6204	1	
17	100101235	Rodamiento Bolas 6201-RS	1	
18	100101111	Rodamiento Bolas 63/28	1	
19	100052342-0003	Carcasa Izquierda	1	
20	100100331-0006	Tapón Drenaje Aceite	1	
21	100106548	Arandela 12.1x2x20	1	
22	100300424	Reten 14x22x5	1	
23	100102998	Pin Guía Platina Tope	1	
24	100103003	Resorte Platina Tope	1	
25	100053422	Platina Tope	1	

FIGURA N° 6: CARCASAS (2/2)

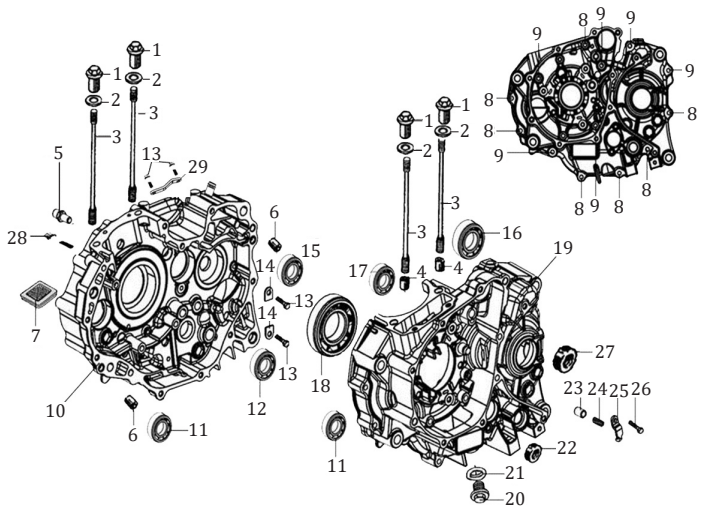

FIG. No.	PARTE N°	DESCRIPCIÓN	CANT.	OBSERVACIÓN
26	100055589-0006	Tornillo 6x16	1	
27	100104702	Reten 20x34x7	1	
28	100011539-0001	Tornillo 6x45	1	
29	100303334	Platina Tope Eje Crank	1	

FIGURA N° 7: CIGÜEÑAL - BALANCEADOR - PISTÓN

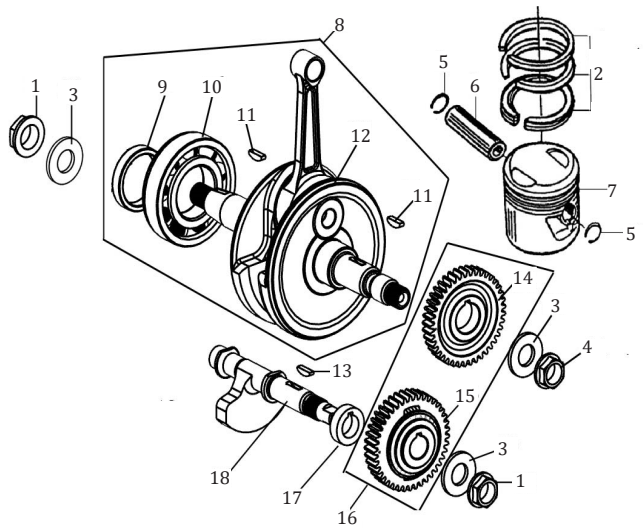

FIG. No.	PARTE N°	DESCRIPCIÓN	CANT.	OBSERVACIÓN
1	100100545-0001	Tuerca 14x1.25x11	2	
2	100304485	Anillos STD	1	
3	100106364	Arandela 14.5x2.8x29	3	
4	100053886	Tuerca 14x1x9	1	
5	100100584	Pin Pasador Piston	2	
6	100101527	Pasador Piston	1	
7	100057933	Piston STD (Solo)	1	
8	100206916-0001	Cigüeñal	1	
9	100103572	Buje Cigueñal	1	
10	100101138	Rodamiento Bolas Cigueñal	1	
11	100100643	Cuña Cigueñal	2	
12	100136329	Cigüeñal (Solo)	1	
13	100100640	Cuña Balanceador	1	
14	100091808	Piñon Balanceador	1	
15	100091807	Piñon Balanceador	1	
16	100085749	Set Piñones Balanceador	1	
17	100103569	Buje Eje Balanceador	1	
18	100207225	Eje Balanceador	1	

FIGURA N° 8: TRANSMISIÓN (1/2)

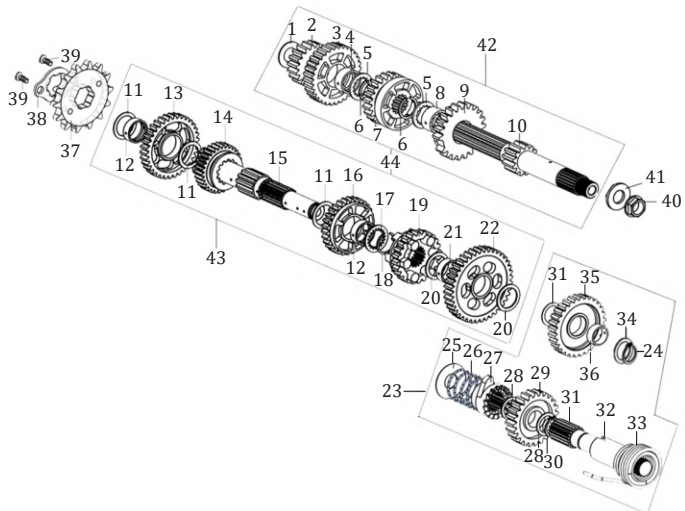

FIG. No.	PARTE N°	DESCRIPCIÓN	CANT.	OBSERVACIÓN
1	100106503	Arandela Caja 12.2x1x22.5	1	
2	100103619	Piñon 2DA Eje Clutch	1	
3	100103623	Piñon 5TA Eje Clutch	1	
4	100103655	Buje Piñon 5TA	1	
5	100103648	Arandela Caja 17x1.6x23	2	
6	100100595	Pin de Seguridad 15.5x1.2x19	2	
7	100103620	Piñon 3RA Eje Clutch	1	
8	100103654	Buje Piñon 4TA	1	
9	100103621	Piñon 4TA Eje Clutch	1	
10	100148341	Eje Clutch (Solo)	1	
11	100106524	Arandela Caja 20.1x1x27	3	
12	100103567	Buje Piñon 2DA Eje Salida	2	
13	100103729	Piñon 2DA Eje Salida	1	
14	100103733	Piñon 5TA Eje Salida	1	
15	100203605	Eje Salida (Solo)	1	
16	100103730	Piñon 3RA Eje Salida	1	
17	100103649	Arandela Caja 20x1.6x27	1	
18	100100629	Pin de Seguridad 18.5x1.2x22	1	
19	100103731	Piñon 4TA Eje Salida	1	
20	100106520	Arandela Caja 17.2x1.2x26	2	
21	100103566	Buje Piñon 1RA	1	
22	100103728	Piñon 1RA Eje Salida	1	
23	100201878	Eje Crank Completo	1	
24	100011099	Pin de Seguridad	1	
25	100106408	Arandela Eje Crank 14.2x1x34	1	

FIGURA N° 8: TRANSMISIÓN (2/2)

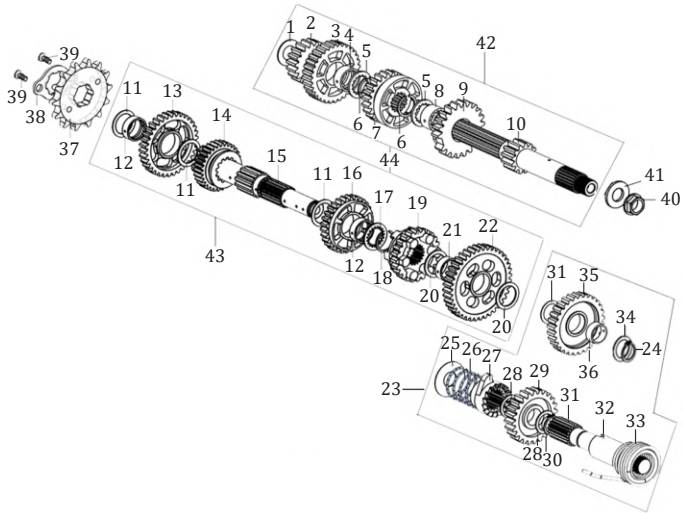

FIG. No.	PARTE N°	DESCRIPCIÓN	CANT.	OBSERVACIÓN
26	100105786	Resorte Eje Crank	1	
27	100303346	Piñon Eje Crank	1	
28	100106433	Arandela Eje Crank 16.3x1x22	2	
29	100105776	Piñon Eje Crank	1	
30	100011098	Pin de Seguridad	1	
31	100201916	Eje Crank (Solo)	1	
32	100105731	Buje Eje Crank	1	
33	100105747	Resorte Eje Crank	1	
34	100106453	Arandela Eje Crank 17.3x1.2x24	2	
35	100103781	Piñon Eje Crank	1	
36	100201921	Buje Eje Crank	1	
37	100103820	Piñon Salida 15T	1	
38	100103850	Platina Piñon Salida	1	
39	100031911-0004	Tornillo 6x10	2	
40	100053886	Tuerca M14	1	
41	100106364	Arandela 14.5x2.8x29	1	
42	100103578	Eje Clutch Completo	1	
43	100203549	Eje Salida Completo	1	

FIGURA N° 9: EJE CAMBIOS - EJE SELECTOR CAMBIOS

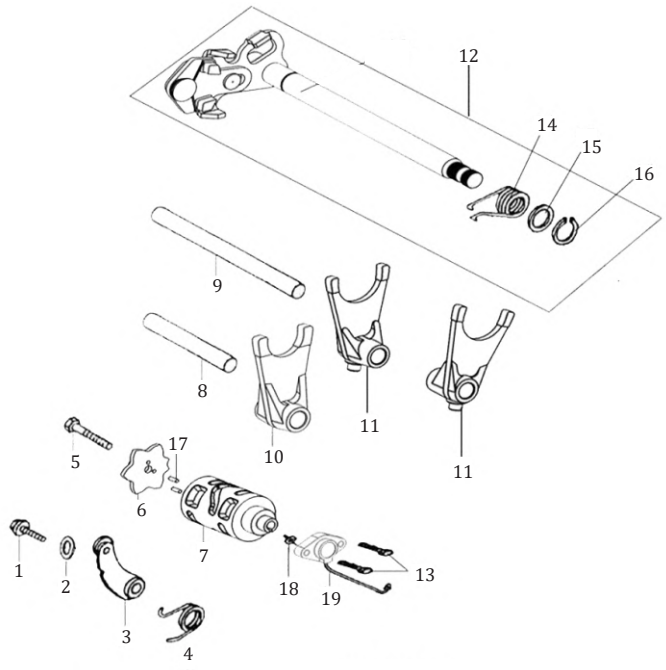

FIG. No.	PARTE N°	DESCRIPCIÓN	CANT.	OBSERVACIÓN
1	100100389	Tornillo	1	
2	100106373	Arandela 6.2x1x14	1	
3	100203962	Leva Eje Selector Cambios	1	
4	100103986	Resorte Leva Eje Selector Cambios	1	
5	100011174-0004	Tornillo 6x20	1	
6	100053426	Arandela Eje Selector Cambios	1	
7	100203796	Eje Selector Cambios	1	
8	100203759	Eje Horquilla Cambios	1	
9	100203761	Eje Horquilla Cambios	1	
10	100203750	Horquilla Cambios	1	
11	100203722	Horquilla Cambios	2	
12	100203888	Eje Cambios	1	
13	100011268-0003	Tornillo 6x25	2	
14	100103972	Resorte Eje Cambios	1	
15	100300796	Arandela 14x1x21	1	
16	100011096	Pin de Seguridad	1	
17	100100887	Pin Eje Selector Cambios	4	
18	100120663	Unión Swiche Neutra	1	
19	100104500-0002	Swiche Neutra	1	

FIGURA N° 10: VOLANTE - PLATO BOBINAS

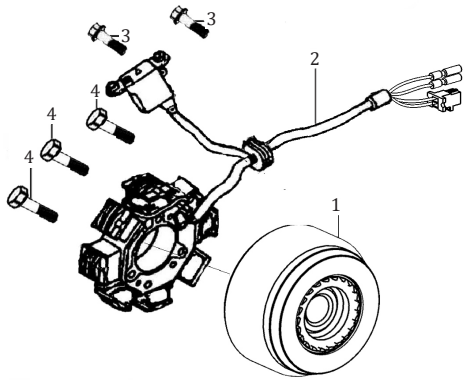

FIG. No.	PARTE N°	DESCRIPCIÓN	CANT.	OBSERVACIÓN
1	100205285	Volante (Sola)	1	
2	100205137-0007	Plato Bobinas (Solo)	1	
3	100055589-0006	Tornillo 6x16	2	
4	100011170-0003	Tornillo 5x25	3	

FIGURA N° 11: MOTOR DE ARRANQUE

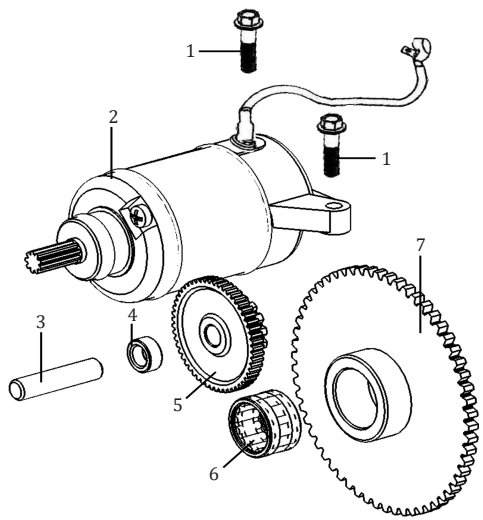

FIG. No.	PARTE N°	DESCRIPCIÓN	CANT.	OBSERVACIÓN
1	100011268-0003	Tornillo 6x25	2	
2	100104241-0049	Motor de Arranque	1	
3	100053424	Eje Piñon Arranque	1	
4	100103244	Buje Piñon Arranque	1	
5	100053425	Piñon Arranque	1	
6	100101017	Rodamiento Agujas 22x29x17	1	
7	100202731	Piñon Arranque	1	

FIGURA N° 12: CARBURADOR

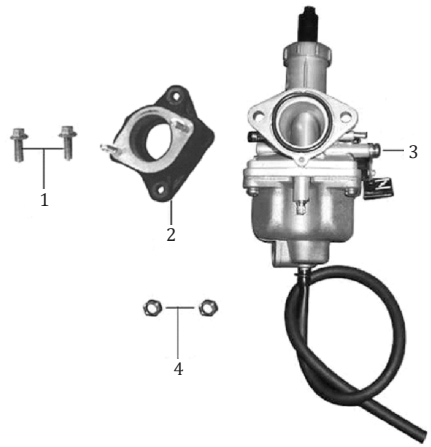

FIG. No.	PARTE N°	DESCRIPCIÓN	CANT.	OBSERVACIÓN
1	B166740106002071X	Tornillo 6x20	2	
2	15800-I853-C400	Múltiple Admisión	1	
3	17100-0000-130001	Carburador	1	
4	B061770106000061X	Tuerca M6	2	

FIGURA N° 13: COMPLEMENTOS CHASIS - GATO LATERAL

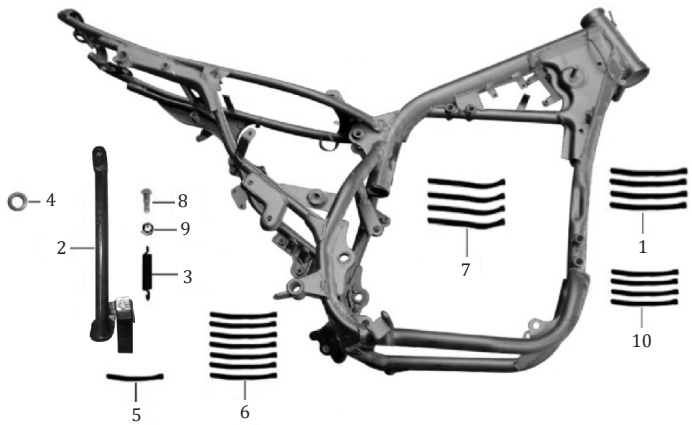

FIG. No.	PARTE N°	DESCRIPCIÓN	CANT.	OBSERVACIÓN
1	08216-0000-0700	Abrazadera 180 mm.	4	
2	32130-I853-070065	Gato Lateral	1	
3	32102-M954-00000L	Resorte Gato Lateral	1	
4	6222A-0000-5400	Antivibrante	1	
5	08216-0000-1900	Abrazadera 130 mm.	1	
6	08216-0000-0800	Abrazadera 150 mm.	7	
7	08216-0000-0900	Abrazadera 250 mm.	4	
8	91113-6100-03571X	Tornillo 10x1.25x35	1	
9	B061770210000061X	Tuerca M10	1	
10	08216-0000-0000	Abrazadera 130 mm.	4	

FIGURA N° 14: SOPORTE MOTOR

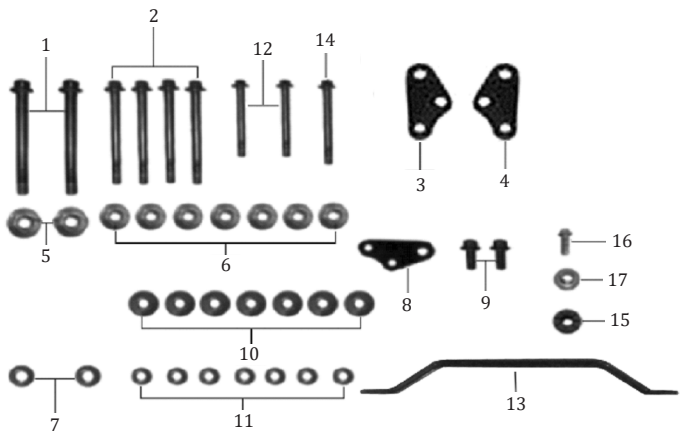

FIG. No.	PARTE N°	DESCRIPCIÓN	CANT.	OBSERVACIÓN
1	B0578920100115T1X	Tornillo 10x1.25x115	2	
2	B0578900080095T1X	Tornillo 8x95	4	
3	32327-I853-00006N	Soporte Izquierdo Motor	1	
4	32328-I853-00006N	Soporte Derecho Motor	1	
5	B061870210000061X	Tuerca M10	2	
6	B061870108000061X	Tuerca M8	7	
7	B000930010000001X	Arandela 10 mm.	2	
8	32305-I853-00006N	Soporte Trasero Motor	1	
9	B057890008002071X	Tornillo 8x20	2	
10	B0009701080000K1X	Arandela 8 mm.	7	
11	B000930008000001X	Arandela 8 mm.	7	
12	B0578900080065T1X	Tornillo 8x65	2	
13	63404-J1L6-000001	Soporte Carenaje Frontal	1	
14	B0578900080070T1X	Tornillo 8x70	1	
15	62306-H206-0000	Antivibrante	1	
16	B166740106002071X	Tornillo 6x20	1	
17	91302-0060-20111X	Buje	1	

FIGURA N° 15: CAJA FILTRO AIRE

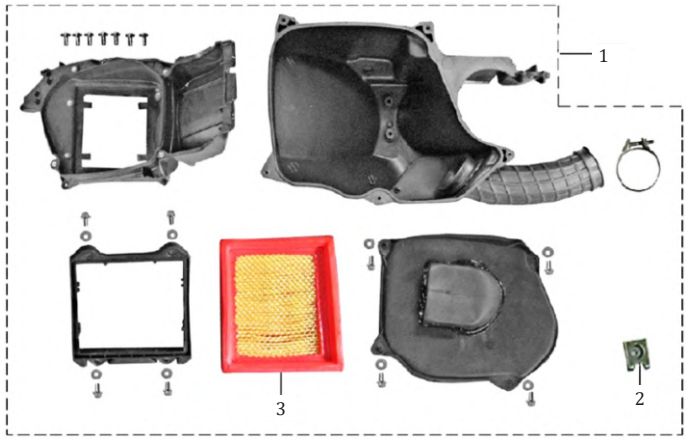

FIG. No.	PARTE N°	DESCRIPCIÓN	CANT.	OBSERVACIÓN
1	16100-J0S8-000002	Caja Filtro Aire Completa	1	
2	91206-1060-02001X	Tuerca de Ajuste M6	1	
3	16101-I853-C000	Filtro de Aire	1	

FIGURA N° 16: MANUBRIO - ESPEJOS

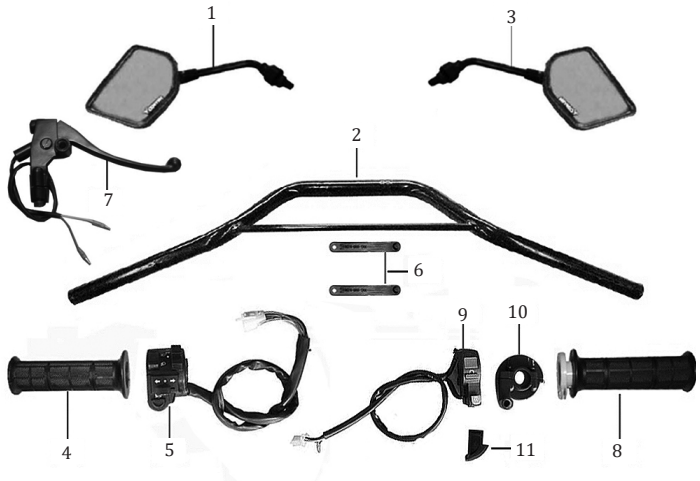

FIG. No.	PARTE N°	DESCRIPCIÓN	CANT.	OBSERVACIÓN
1	69110-J862-000065	Espejo Izquierdo	1	
2	72100-I853-020065	Manubrio	1	
3	69120-J862-000065	Espejo Derecho	1	
4	72010-I111-020065	Manillar Izquierdo	1	
5	72201-I853-C000	Comando Izquierdo	1	
6	08216-0000-0300	Abrazadera 12 mm.	2	
7	72209-I853-C10066	Soporte y Leva Clutch	1	
8	72020-I111-020065	Manillar Acelerador	1	
9	72301-I853-C00002	Comando Derecho	1	
10	17010-I111-0000	Carretel Acelerador	1	
11	72053-I245-0000	Platina Carretel Acelerador	1	

FIGURA N° 17: TANQUE GASOLINA

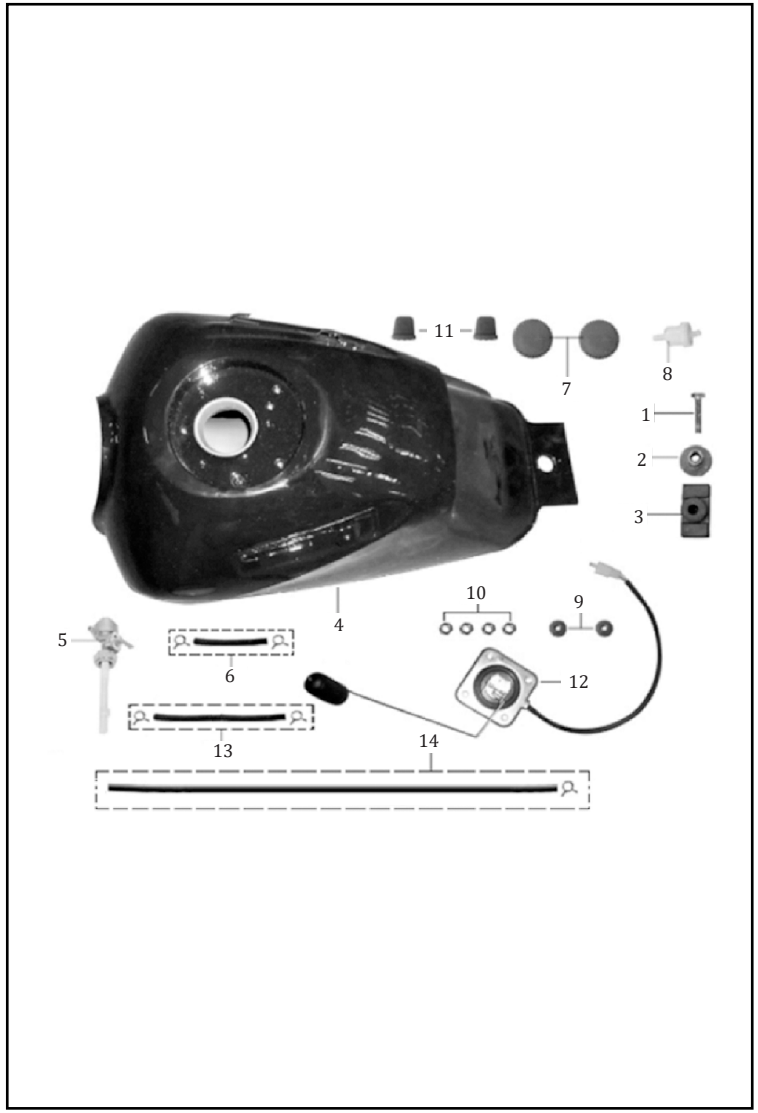

FIG. No.	PARTE N°	DESCRIPCIÓN	CANT.	OBSERVACIÓN
1	B057830008003071X	Tornillo 8x30	1	
2	91302-9080-25191X	Buje	1	
3	61112-I853-0000	Antivibrante Frontal Tanque Gasolina	1	
4	61100-J1L6-C00082	Tanque Gasolina	1	
5	61150-M567-0000	Grifo Gasolina	1	
6	613140080ZGT0000X	Manguera Gasolina	1	
7	61111-J1L6-000001	Antivibrante Lateral Tanque Gasolina	2	
8	61180-0000-0500	Filtro Gasolina	1	
9	6222B-0000-5300	Antivibrante	2	
10	B061770106000061X	Tuerca M6	4	
11	61127-I853-0000	Antivibrante	2	
12	87200-J1L6-000003	Medidor Tanque Gasolina	1	
13	613140160ZGT0000X	Manguera Gasolina	1	
14	621430710ZGR0000X	Manguera Gasolina	1	

FIGURA N° 18: SILLÍN

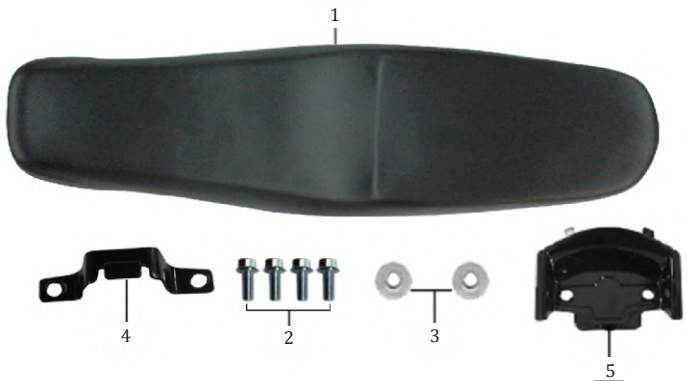

FIG. No.	PARTE N°	DESCRIPCIÓN	CANT.	OBSERVACIÓN
1	21005401	Sillín	1	
2	B166740106001671X	Tornillo 6x16	4	
3	91302-0060-25061X	Arandela 6 mm.	2	
4	41460-J1L6-C00065	Soporte Sillín	1	
5	4113M-J1L6-C00002	Cubierta Inferior Sillín	1	
6	21006248	Forro Sillín	1	No Ilustrado

FIGURA N° 19: SILENCIADOR

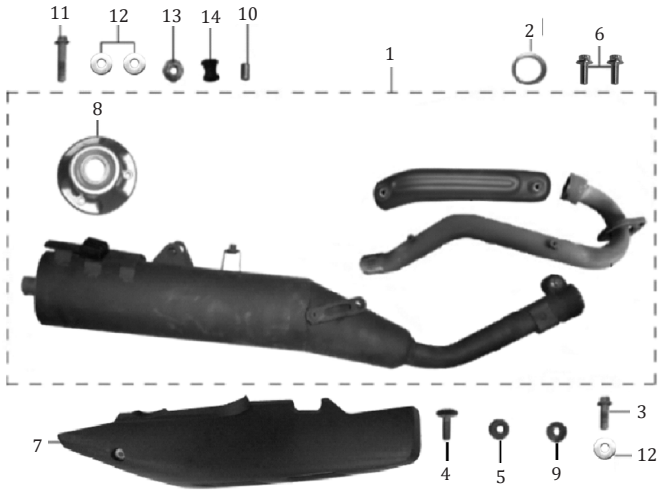

FIG. No.	PARTE N°	DESCRIPCIÓN	CANT.	OBSERVACIÓN
1	18000-J1L6-020002	Silenciador Completo	1	
2	18030-I111-0000	Empaque Tubo Escape	1	
3	B057890008002571X	Tornillo 8x25	1	
4	9A113-1060-01671X	Tornillo 6x16	1	
5	6222D-0000-1200	Antivibrante	1	
6	B166740108002571X	Tornillo 8x25	2	
7	18040-J1L6-C0000P	Protector Silenciador	1	
8	18008-J1L6-000001	Tapa Silenciador	1	
9	91302-9060-18081X	Arandela 6 mm.	1	
10	6222A-I853-0000	Buje	1	
11	B0578900080045T1X	Tornillo 8x45	1	
12	B0009601080000K1X	Arandela 8 mm.	3	
13	B061870108000061X	Tuerca M8	1	
14	42154-I853-0000	Caucho	1	
15	91304-0085-12271X	Buje 8.5x12x27	1	No Ilustrado

FIGURA N° 20: PEDAL CAMBIOS - PEDAL FRENO - PEDAL CRANK

FIG. No.	PARTE N°	DESCRIPCIÓN	CANT.	OBSERVACIÓN
1	24400-I853-000067	Pedal Cambios	1	
2	B057830006002071X	Tornillo 6x20	1	
3	B057830008002570G	Tornillo 8x25	1	
4	21200-L0M1-C00067	Pedal Crank	1	
5	52105-I853-020001	Resorte Pedal Freno	1	
6	52100-I853-010065	Pedal Freno	1	
7	B057830006003571X	Tornillo 6x35	1	
8	B061700006000061X	Tuerca M6	2	
9	91301-0170-23021X	Arandela	2	
10	B000910003002501X	Pin de Seguridad 3x25	1	

FIGURA N° 21: REPOSAPIE CONDUCTOR - REPOSAPIE PASAJERO

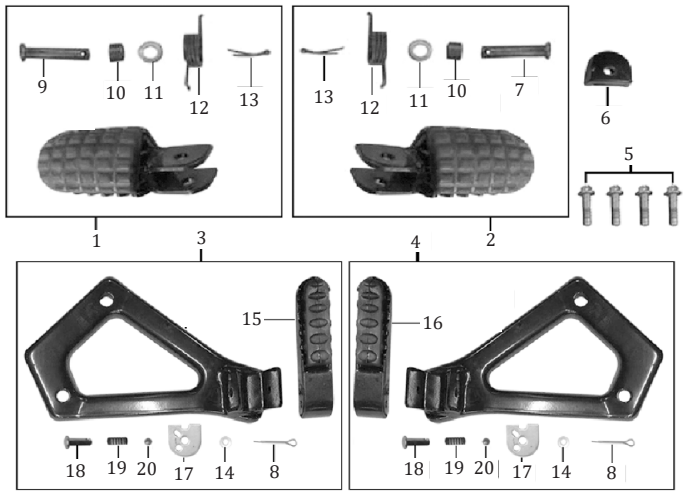

FIG. No.	PARTE N°	DESCRIPCIÓN	CANT.	OBSERVACIÓN
1	32110-I853-010068	Reposapie Conductor Izquierdo	1	
2	32120-I853-020068	Reposapie Conductor Derecho	1	
3	32410-I853-030004	Soporte Reposapie Pasajero Izquierdo Completo	1	
4	32420-I853-040004	Soporte Reposapie Pasajero Derecho Completo	1	
5	B057890008003071X	Tornillo 8x30	4	
6	32618-I853-0000	Platina Reposapie Conductor Derecho	1	
7	32108-I853-C2001X	Pin Pasador	1	
8	B000910002002001X	Pin de Seguridad 2x20	2	
9	32108-I853-C1001X	Pin Pasador	1	
10	32114-I853-C10001	Buje Pin Pasador	2	
11	B0009701080000K1X	Arandela 8 mm.	2	
12	32112-I853-C10001	Resorte Reposapie Delantero	2	
13	B000910002001801X	Pin de Seguridad 2x18	2	
14	B0009701060000K1X	Arandela 6 mm.	2	
15	3241A-I853-C10065	Reposapie Pasajero Izquierdo	1	
16	3242E-I853-C10065	Reposapie Pasajero Derecho	1	
17	3241G-I853-020001	Placa Tope	2	
18	32471-I853-020001	Pin Pasador	2	
19	3241H-I853-02000H	Resorte	2	
20	71205-0000-0200	Balín	2	

FIGURA N° 22: ESPIGA CENTRAL - CABEZA ESPIGA

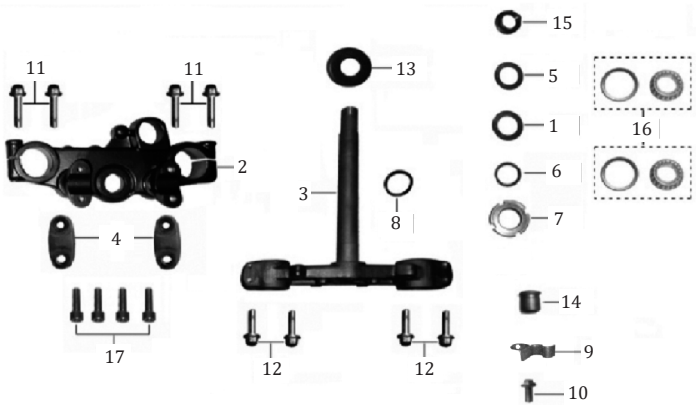

FIG. No.	PARTE N°	DESCRIPCIÓN	CANT.	OBSERVACIÓN
1	71123-I853-C0001X	Arandela	1	
2	71101-I853-C00065	Cabeza Espiga	1	
3	71120-I853-020065	Espiga Central	1	
4	7111A-I853-C20065	Abrazadera Cabeza Espiga	2	
5	7112B-I126-C00002	Arandela Superior Espiga	1	
6	71136-I853-C00002	Arandela Inferior Espiga	1	
7	71105-I853-C00002	Tuerca Espiga	1	
8	71124-I853-C000	Anillo Retenedor	1	
9	34111-I853-000001	Guía Cable Velocímetro	1	
10	B166740106001271X	Tornillo 6x12	1	
11	B166740108004570X	Tornillo 8x45	4	
12	B166740108004071X	Tornillo 8x40	4	
13	71107-I853-00001X	Guardapolvo Espiga Central	1	
14	7110B-I853-C000	Tapón	1	
15	71106-I853-C00002	Tuerca Espiga	1	
16	71200-J257-0000	Rodamiento Bolas Dirección	2	
17	B000700108002571X	Tornillo 8x25	4	

FIGURA N° 23: SUSPENSIÓN DELANTERA (1/2)

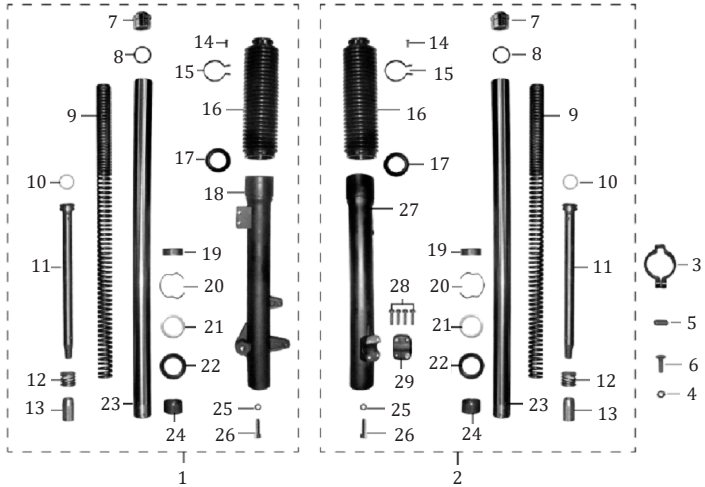

FIG. No.	PARTE N°	DESCRIPCIÓN	CANT.	OBSERVACIÓN
1	34100-I853-010066	Tubo Telescópico Izquierdo Completo	1	
2	34200-I853-010066	Tubo Telescópico Derecho Completo	1	
3	85105-I853-C000	Abrazadera	1	
4	B061700005000061X	Tuerca M5	1	
5	91304-0060-10041X	Buje	1	
6	B008180005002521X	Tornillo 5x25	1	
7	34120-I853-01000G	Tornillo Tapón Tubo Telescópico	2	
8	90101-00350000265	Anillo Retenedor	2	
9	34102-I853-0100	Resorte Tubo Telescópico	2	
10	34103-I853-0100	Pin Cilindro Interno Tubo Telescópico	2	
11	34112-I853-0100	Cilindro Interno Tubo Telescópico	2	
12	34123-I853-0100	Resorte Cilindro Interno Tubo Telescópico	2	
13	34135-I853-0100	Buje Guía Cilindro Interno Tubo Telescópico	2	
14	B008180004001420H	Tornillo 4x14	2	
15	34122-I853-0100	Abrazadera	2	
16	34105-I853-0100	Guardapolvo Tubo Telescópico	2	
17	34106-I853-0100	Guardapolvo Tubo Telescópico	2	
18	34108-I853-010066	Camisa Tubo Telescópico Izquierda	1	
19	34144-I853-0100	Buje Guía Camisa Tubo Telescópico	2	
20	34127-I853-0100	Pin de Seguridad	2	
21	34132-I853-0100	Arandela Camisa Tubo Telescópico	2	
22	34107-I853-0100	Reten Tubo Telescópico	2	
23	3411A-I853-0100	Tubo Telescópico	2	
24	34145-I853-0100	Buje Guía Tubo Telescópico	2	
25	34295-I853-0100	Arandela de Sellado	2	

FIGURA N° 23: SUSPENSIÓN DELANTERA (2/2)

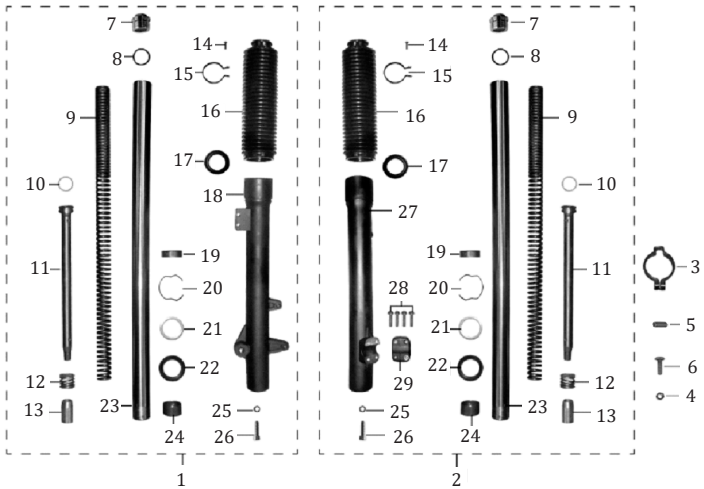

FIG. No.	PARTE N°	DESCRIPCIÓN	CANT.	OBSERVACIÓN
26	B000700108003070C	Tornillo 8x30	2	
27	34109-I853-010066	Camisa Tubo Telescópico Derecha	1	
28	B166740106002871X	Tornillo 6x28	4	
29	34297-I853-010066	Abrazadera Camisa Tubo Telescópico Der.	1	

FIGURA N° 24: GUARDABARRO DELANTERO

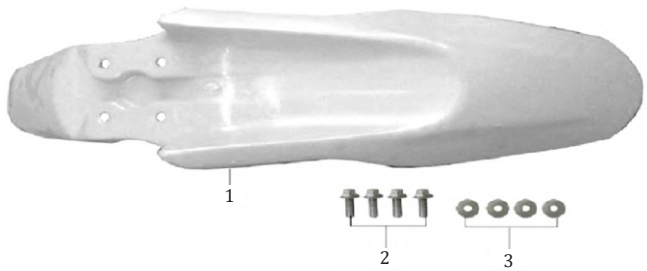

FIG. No.	PARTE N°	DESCRIPCIÓN	CANT.	OBSERVACIÓN
1	63104-I853-C4000P	Guardabarro Delantero	1	
2	B166740106002071X	Tornillo 6x20	4	
3	B0009601060000K1X	Arandela 6 mm.	4	

FIGURA N° 25: BOMBA FRENO DELANTERO

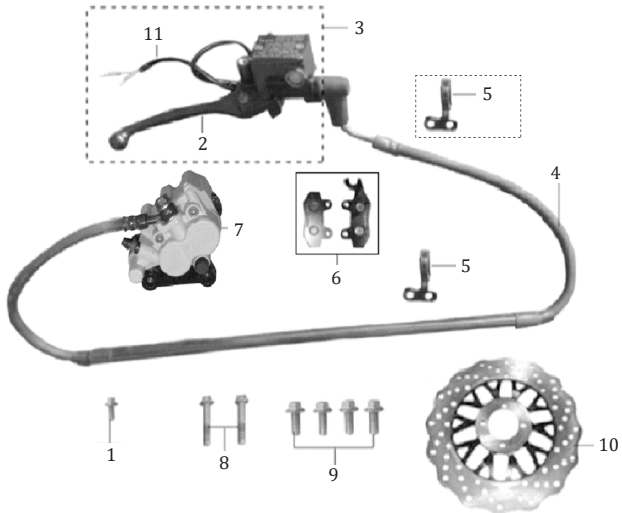

FIG. No.	PARTE N°	DESCRIPCIÓN	CANT.	OBSERVACIÓN
1	B166740106001271X	Tornillo 6x12	1	
2	72310-I853-0000	Leva Freno Delantero	1	
3	53012-I853-C30066	Bomba Freno Delantero	1	
4	53002-I853-C300	Manguera Freno Delantero	1	
5	53032-L0M1-020065	Guía Manguera Freno	1	
6	53013-I853-030000	Pastas Freno Delantero	1	
7	53014-I853-C30066	Caliper Delantero	1	
8	B057890008003571X	Tornillo 8x35	2	
9	9A120-1080-02571X	Tornillo 8x25	4	
10	53001-I853-0200	Disco Freno Delantero	1	
11	85120-I853-C400	Swiche Freno Delantero	1	

FIGURA N° 26: RUEDA DELANTERA

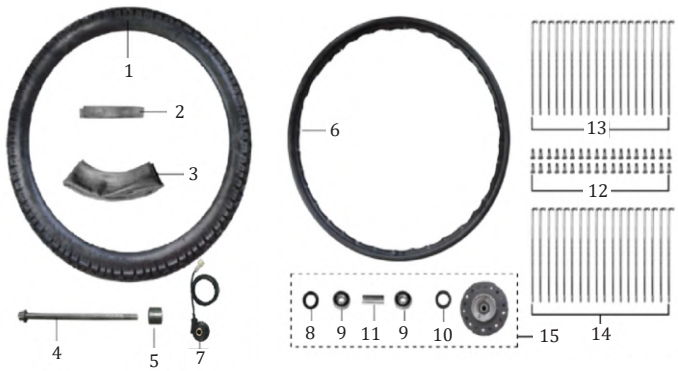

FIG. No.	PARTE N°	DESCRIPCIÓN	CANT.	OBSERVACIÓN
1	90/90-19-MR-923-TT	Llanta Delantera 90/90-19-MR-923-TT	1	Marca QUEEN
2	51205-0000-0000	Protector Neumático Delantero	1	
3	41075-2719/18	Neumático 275/300x19	1	Marca IRC
4	51181-I853-01001X	Eje Rueda Delantera	1	
5	51101-I853-C0001X	Buje Eje Rueda Delantera	1	
6	51112-0000-A30066	Rin Delantero 1.85X19	1	
7	87361-J1L6-000000	Caja Piñon Velocímetro Con Cable	1	
8	51116-0000-3800	Reten 20x35x7	1	
9	92102-000062022RS	Rodamiento Bolas 6202-2RS	2	
10	5110A-0000-0500	Anillo Retenedor	1	
11	51117-0000-B2000C	Buje Campana Delantera	1	
12	51124-0000-02000C	Tuerca Radios	36	
13	51113-1032-2085	Radio Rueda Delantera 3.2X208.5	18	
14	51113-2032-2080	Radio Rueda Delantera 3.2X208	18	
15	51115-0000-440066	Campana Delantera	1	

FIGURA N° 27: RUEDA TRASERA

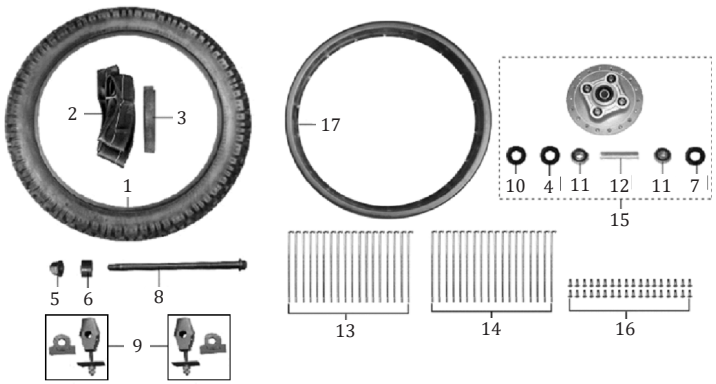

FIG. No.	PARTE N°	DESCRIPCIÓN	CANT.	OBSERVACIÓN
1	110/90-17-MR923-TT	Llanta Trasera 110/90-17-MR923-TT	1	
2	41075-3217/18	Neumático 325/350/410x17	1	
3	51205-0000-0000	Protector Neumático Trasero	1	
4	51116-0000-0800	Reten 25x47x10	1	
5	B061870214000061X	Tuerca M14	1	
6	51201-I853-01001X	Buje Eje Rueda Trasera	1	
7	5110A-0000-0200	Anillo Retenedor	1	
8	51281-I853-00001X	Eje Rueda Trasera	1	
9	35010-J0A2-000004	Tensor Cadena Der. - Izq.	2	
10	51116-0000-0400	Reten 28x42x7	1	
11	92102-0006302-2RS	Rodamiento Bolas 6302-2RS	2	
12	51117-0000-99000C	Buje Campana Trasera	1	
13	51114-2040-1480	Radio Rueda Trasera 4.0X148	18	
14	51114-1040-1485	Radio Rueda Trasera 4.0X148.5	18	
15	51214-0000-490066	Campana Trasera	1	
16	51124-0000-03000C	Tuerca Radios Rueda Trasera	36	
17	51112-0000-150066	Rin Trasero 2.15X17	1	

FIGURA N° 28: BOMBA FRENO TRASERO

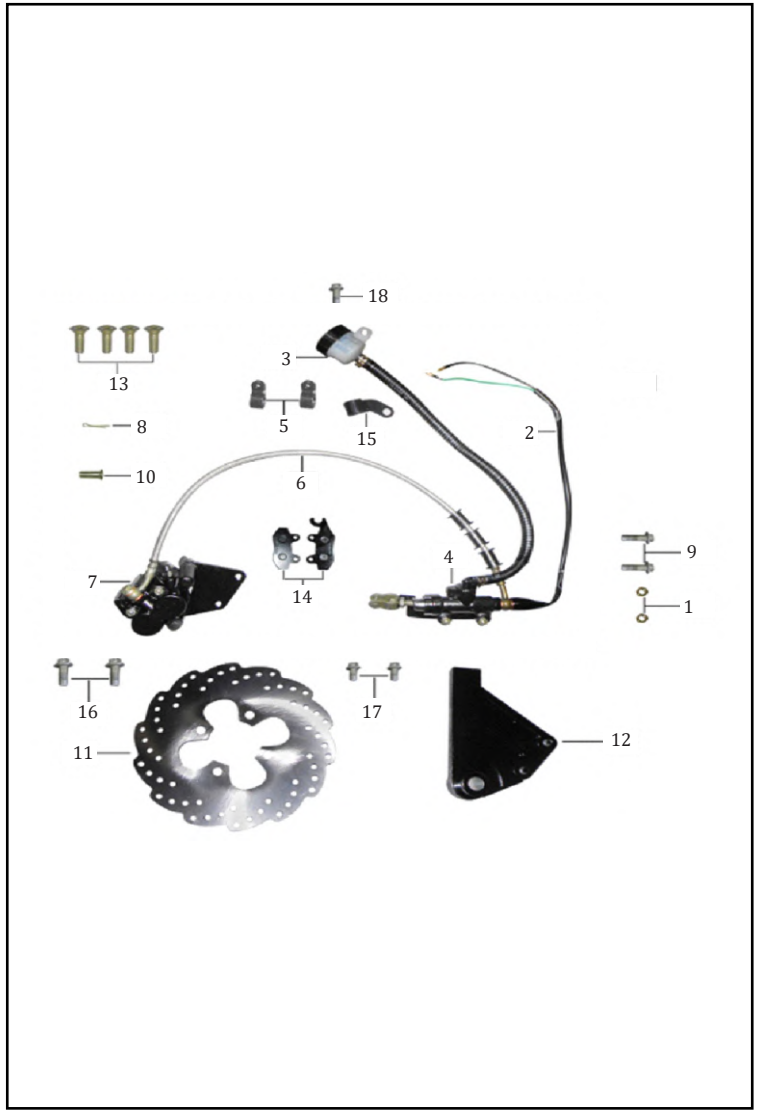

FIG. No.	PARTE N°	DESCRIPCIÓN	CANT.	OBSERVACIÓN
1	B061770106000061X	Tuerca M6	2	
2	53115-I853-C000	Swiche Stop	1	
3	53120-I853-C000	Tanque Liquido de Frenos	1	
4	53105-I853-0000	Bomba Freno Trasero	1	
5	5312A-I853-0000	Guía Manguera Freno Trasero	2	
6	53020-I853-C000	Manguera Freno Trasero	1	
7	53104-I853-0000	Caliper Trasero	1	
8	B000910002001801X	Pin de Seguridad 2x18	1	
9	B166740106002571X	Tornillo 6x25	2	
10	B008820006001800X	Pin Pasador 6x18	1	
11	53101-I853-000066	Disco Freno Trasero	1	
12	53143-I853-000065	Soporte Disco Freno Trasero	1	
13	9A120-1080-02571X	Tornillo 8x25	4	
14	53106-I853-000000	Pastas Freno Trasero	1	
15	5312A-I853-0100	Guía Manguera Freno Trasero	1	
16	B057890008002071X	Tornillo 8x20	2	
17	B166740106001271X	Tornillo 6x12	2	
18	B166740106001671X	Tornillo 6x16	1	

FIGURA N° 29: SWICHE DE ENCENDIDO

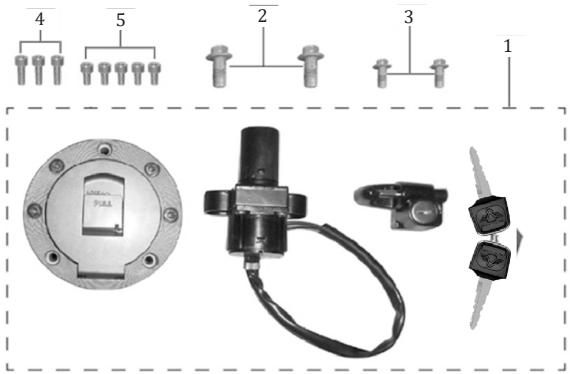

FIG. No.	PARTE N°	DESCRIPCIÓN	CANT.	OBSERVACIÓN
1	07002-I853-C10008	Swiche Encendido Completo	1	
2	B166740108001671X	Tornillo 8x16	2	
3	B166740106001271X	Tornillo 6x12	2	
4	B0007001050020Z00	Tornillo 5x20	3	
5	B0007001050012Z00	Tornillo 5x12	5	

FIGURA N° 30: BRAZO OSCILANTE

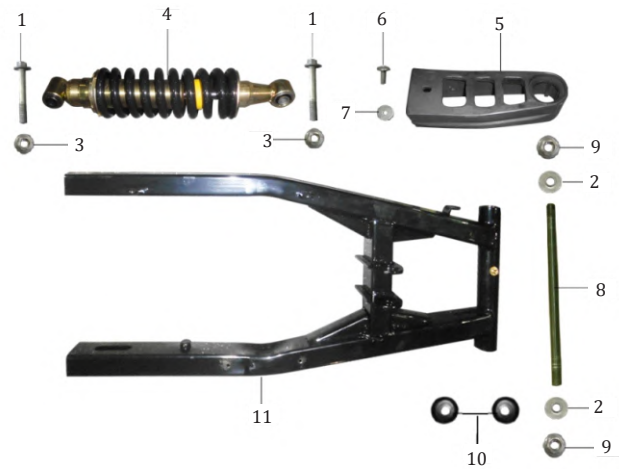

FIG. No.	PARTE N°	DESCRIPCIÓN	CANT.	OBSERVACIÓN
1	B1667402100070S1X	Tornillo 10x1.25x70	2	
2	91302-0140-25040U	Buje	2	
3	B061870210000061X	Tuerca M10	2	
4	33300-I853-C30065	Amortiguador Trasero	1	
5	35001-I853-0000	Protector Cadena	1	
6	9A113-1060-01671X	Tornillo 6x16	1	
7	91302-0060-20091X	Arandela 6 mm.	1	
8	35281-I853-C0001X	Pasador Brazo Oscilante	1	
9	B061710014000061X	Tuerca M14	2	
10	35201-J150-0000	Tapón Brazo Oscilante	2	
11	35200-I853-010065	Brazo Oscilante	1	

FIGURA N° 31: SPROCKET - CADENA

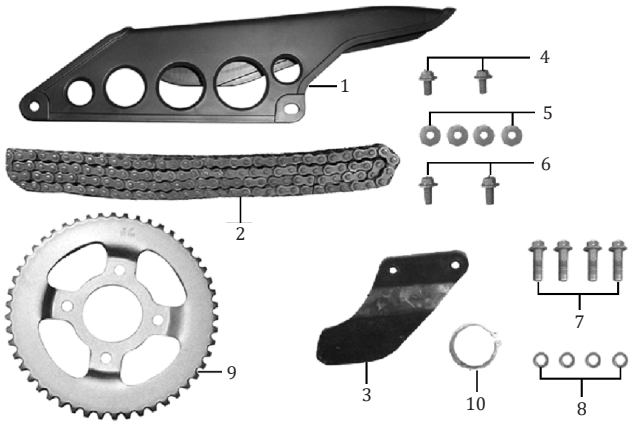

FIG. No.	PARTE N°	DESCRIPCIÓN	CANT.	OBSERVACIÓN
1	35110-I853-C200	Protector Cadena	1	
2	26400-428H-0130	Cadena 428Hx130	1	
3	35316-I853-C300	Platina Tope Cadena	1	
4	B166740106001271X	Tornillo 6x12	2	
5	B0009601060000K1X	Arandela 6 mm.	4	
6	B166740106002071X	Tornillo 6x20	2	
7	B166740210002571X	Tornillo 10x1.25x25	4	
8	B000930010000001X	Arandela 10 mm.	4	
9	55002-I853-C1000X	Sprocket	1	
10	B008940158000000S	Pin de Seguridad	1	

FIGURA N° 32: FAROLA - CARENAJE FAROLA

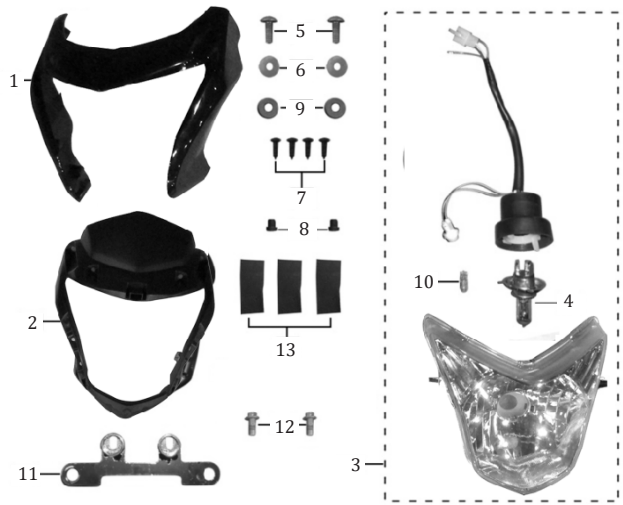

FIG. No.	PARTE N°	DESCRIPCIÓN	CANT.	OBSERVACIÓN
1	63755-J1L6-C0000P	Carenaje Superior Farola	1	
2	63550-J1L6-C000	Carenaje Farola	1	
3	86100-J1L6-C000	Farola Completa	1	
4	86160-0000-310000	Bombillo Farola	1	
5	9A113-1060-01671X	Tornillo 6x16	2	
6	B0009601060000K1X	Arandela 6 mm.	2	
7	9A133-1042-016X1X	Tornillo 4.2x16	4	
8	62514-I853-0000	Tapón	2	
9	91311-G124-0000	Antivibrante	2	
10	86360-0000-050000	Bombillo Piloto	1	
11	63763-I853-C00065	Soporte Inferior Carenaje Farola	1	
12	B166740106001071X	Tornillo 6x10	2	
13	63436-I111-0000	Antivibrante	1	

FIGURA N° 33: VELOCÍMETRO

FIG. No.	PARTE N°	DESCRIPCIÓN	CANT.	OBSERVACIÓN
1	87100-J1L6-000000	Velocímetro	1	
2	6350E-J1L6-C00065	Soporte Izquierdo Velocímetro	1	
3	6350E-J1L6-C10065	Soporte Derecho Velocímetro	1	
4	63505-J1L6-C000	Soporte Velocímetro	1	
5	9A133-1048-016X1X	Tornillo 4.8x16	3	
6	91302-0060-20091X	Arandela 6 mm.	2	
7	9A113-1060-02071X	Tornillo 6x20	2	
8	91218-1060-022T0U	Tuerca de Ajuste M6	2	
9	62306-H206-0000	Antivibrante	2	
10	B06177010600006 1X	Tuerca M6	3	
11	B0009601050000K1X	Arandela 5 mm.	3	

FIGURA N° 34: ENFOCADORES

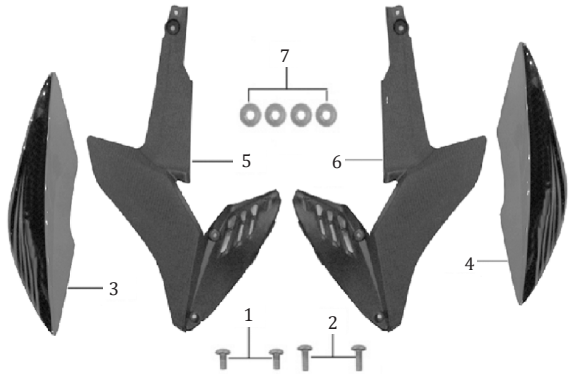

FIG. No.	PARTE N°	DESCRIPCIÓN	CANT.	OBSERVACIÓN
1	9A113-1060-01271X	Tornillo 6X12	2	
2	9A113-1060-01671X	Tornillo 6X16	2	
3	61131-J1L6-C0000P	Enfocador Izquierdo	1	
4	61132-J1L6-C0000P	Enfocador Derecho	1	
5	6113A-J1L6-C000	Cubierta Interna Enfocador Izquierdo	1	
6	6113B-J1L6-C000	Cubierta Interna Enfocador Derecho	1	
7	B0009601060000K1X	Arandela 6 mm.	4	

FIGURA N° 35: CUBIERTA SILLÍN

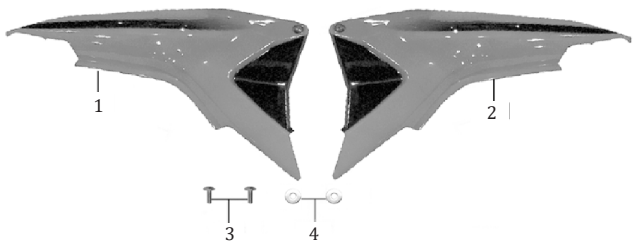

FIG. No.	PARTE N°	DESCRIPCIÓN	CANT.	OBSERVACIÓN
1	63301-J1L6-C0000P	Cubierta Sillín Izquierda	1	
2	63332-J1L6-C0000P	Cubierta Sillín Derecha	1	
3	9A113-1060-02071X	Tornillo 6x20	2	
4	B0009601060000K1X	Arandela 6 mm.	2	

FIGURA N° 36: CUBIERTA STOP

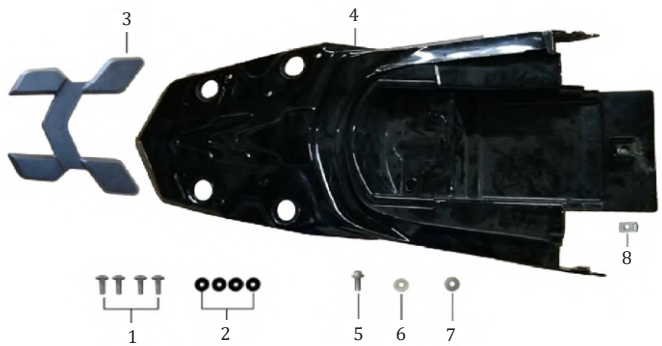

FIG. No.	PARTE N°	DESCRIPCIÓN	CANT.	OBSERVACIÓN
1	9A113-1060-01271X	Tornillo 6x12	4	
2	91311-G124-0000	Antivibrante	1	
3	42212-I853-C000	Protector Cubierta Stop	1	
4	63602-J1L6-C0000P	Cubierta Stop	1	
5	9A113-1060-01671X	Tornillo 6x16	1	
6	91301-0060-22021X	Buje	4	
7	B0009601060000K1X	Arandela 6 mm.	1	
8	91218-1060-022T0U	Tuerca de Ajuste M6	1	

FIGURA N° 37: GUARDABARRO TRASERO

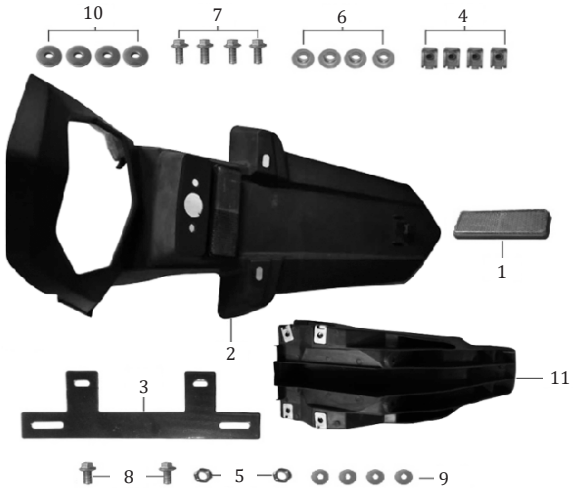

FIG. No.	PARTE N°	DESCRIPCIÓN	CANT.	OBSERVACIÓN
1	85830-H259-0100	Reflectivo Trasero	1	
2	63201-J1L6-C000	Guardabarro Trasero	1	
3	63206-I853-C00065	Soporte Porta Placa	1	
4	91218-1060-022T0U	Tuerca de Ajuste M6	4	
5	B061770106000061X	Tuerca M6	2	
6	91302-0060-20091X	Buje	4	
7	B166740106002071X	Tornillo 6x20	4	
8	B166740106001671X	Tornillo 6x16	2	
9	B0009601060000K1X	Arandela 6 mm.	4	
10	6222A-0000-5900	Arandela 10 mm.	4	
11	63209-J1L6-C000	Guardabarro Trasero Interno	1	

FIGURA N° 38: STOP - DIRECCIONALES

FIG. No.	PARTE N°	DESCRIPCIÓN	CANT.	OBSERVACIÓN
1	86200-J1L6-C000	Stop	1	
2	86260-0000-030000	Bombillo Stop	1	
3	6222A-0000-1200	Antivibrante	2	
4	9A133-1042-013X1X	Tornillo 4.2x13	3	
5	B0009701050000K1X	Arandela 5 mm.	3	
6	86700-I853-C100	Luz Placa	1	
7	B061770106000061X	Tuerca M6	2	
8	86720-0000-C200	Bombillo Luz Placa	1	
9	B0009601060000K1X	Arandela 6 mm.	2	
10	86300-J1R5-000001	Direccional Delantera Izquierda	1	
11	86400-J1R5-000001	Direccional Delantera Derecha	1	
12	86500-J1R5-000001	Direccional Trasera Izquierda	1	
13	86600-J1R5-000001	Direccional Trasera Derecha	1	

FIGURA N° 39: CABLES

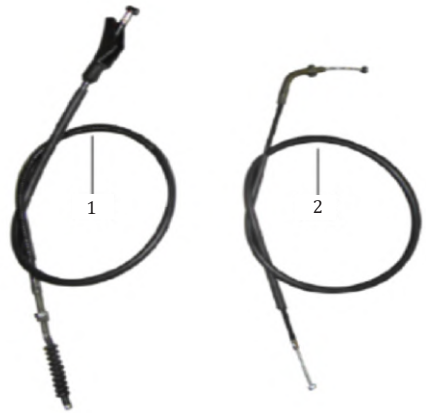

FIG. No.	PARTE N°	DESCRIPCIÓN	CANT.	OBSERVACIÓN
1	72600AZZ28009351C	Cable Clutch	1	
2	72400DZZ0B508081C	Cable Acelerador	1	

FIGURA N° 40: SISTEMA ELÉCTRICO

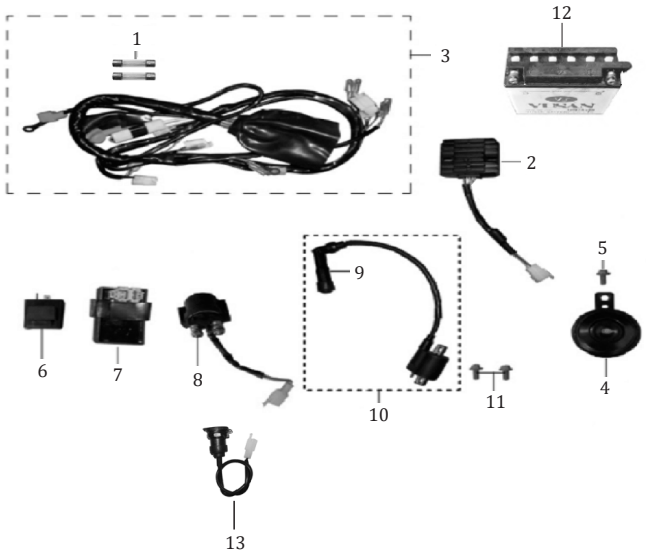

FIG. No.	PARTE N°	DESCRIPCIÓN	CANT.	OBSERVACIÓN
1	85171-0000-0100	Fusible 15A	2	
2	83100-H259-C000	Regulador	1	
3	85100-J1L6-C00011	Instalación Electrica	1	
4	85500-I219-010065	Pito	1	
5	B166740106001271X	Tornillo 6x12	1	
6	85600-I853-C100	Flasher	1	
7	81200-J949-0200	C.D.I	1	
8	82290-I126-0000	Relay de Arranque	1	
9	81110-I873-0100	Capuchon Bujía	1	
10	81100-I873-0100	Bobina de Alta	1	
11	B166740106002071X	Tornillo 6x20	2	
12	MTX6.5BS-GEL-MEGA	Batería 12V 6.5AH	1	Marca MEGABAT
13	82400-0000-0300	Puerto de Carga USB	1	

FIGURA N° 41: AGARRADERA PASAJERO

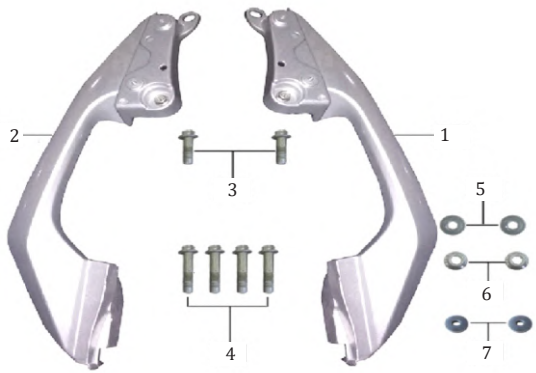

FIG. No.	PARTE N°	DESCRIPCIÓN	CANT.	OBSERVACIÓN
1	42218-J1L6-C00071	Agarradera Pasajero Izquierda	1	
2	42217-J1L6-C00071	Agarradera Pasajero Derecha	1	
3	B166740106002071X	Tornillo 6x20	2	
4	B057890008003071X	Tornillo 8x30	4	
5	B0009601080000K1X	Arandela 8 mm.	2	
6	B061870108000061X	Tuerca M8	2	
7	6222B-0000-5300	Antivibrante	2	

FIGURA N° 42: CAJA HERRAMIENTAS

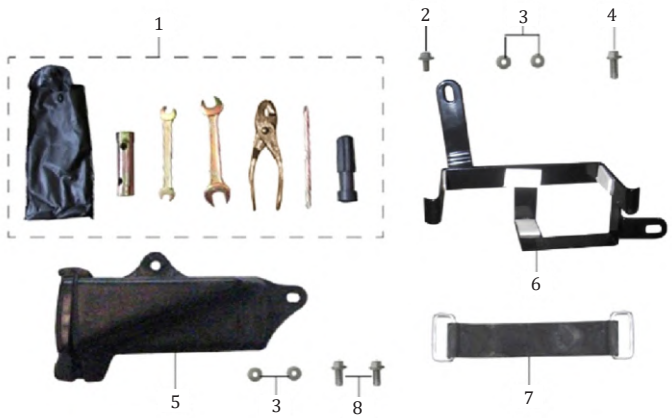

FIG. No.	PARTE N°	DESCRIPCIÓN	CANT.	OBSERVACIÓN
1	06000-I126-C100	Estuche Herramientas	1	
2	B166740106001271X	Tornillo 6x12	1	
3	B0009601060000K1X	Arandela 6 mm.	4	
4	B166740106002071X	Tornillo 6x20	1	
5	63710-I853-C200	Caja Herramientas	1	
6	83220-I853-C20065	Soporte Caja Batería	1	
7	83210-M567-0100	Banda Batería	1	
8	B166740106001671X	Tornillo 6x16	2	

FIGURA N° 43: VÁLVULA DE AIRE

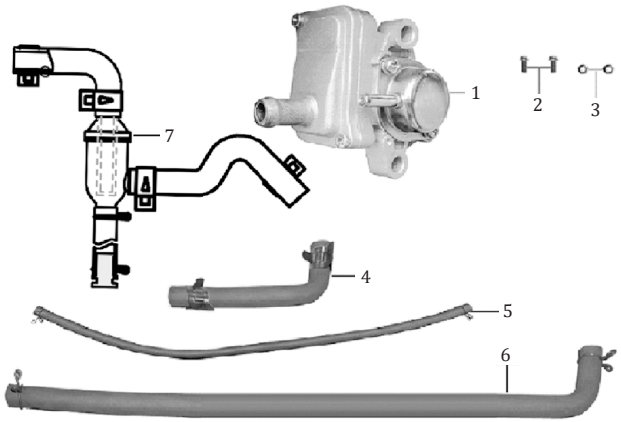

FIG. No.	PARTE N°	DESCRIPCIÓN	CANT.	OBSERVACIÓN
1	18090-G279-0000	Válvula de Aire	1	
2	B166740106002071X	Tornillo 6x20	2	
3	B061770106000061X	Tuerca M6	2	
4	18092-0000-9600	Manguera Válvula de Aire	1	
5	613140400ZGT0000X	Manguera Válvula de Aire	1	
6	16156-0000-460001	Manguera Válvula de Aire	1	
7	12162-L0M1-0000	Filtro Válvula de Aire	1	

FIGURA N° 44: CALCOMANÍAS Y ACCESORIOS (1/2)

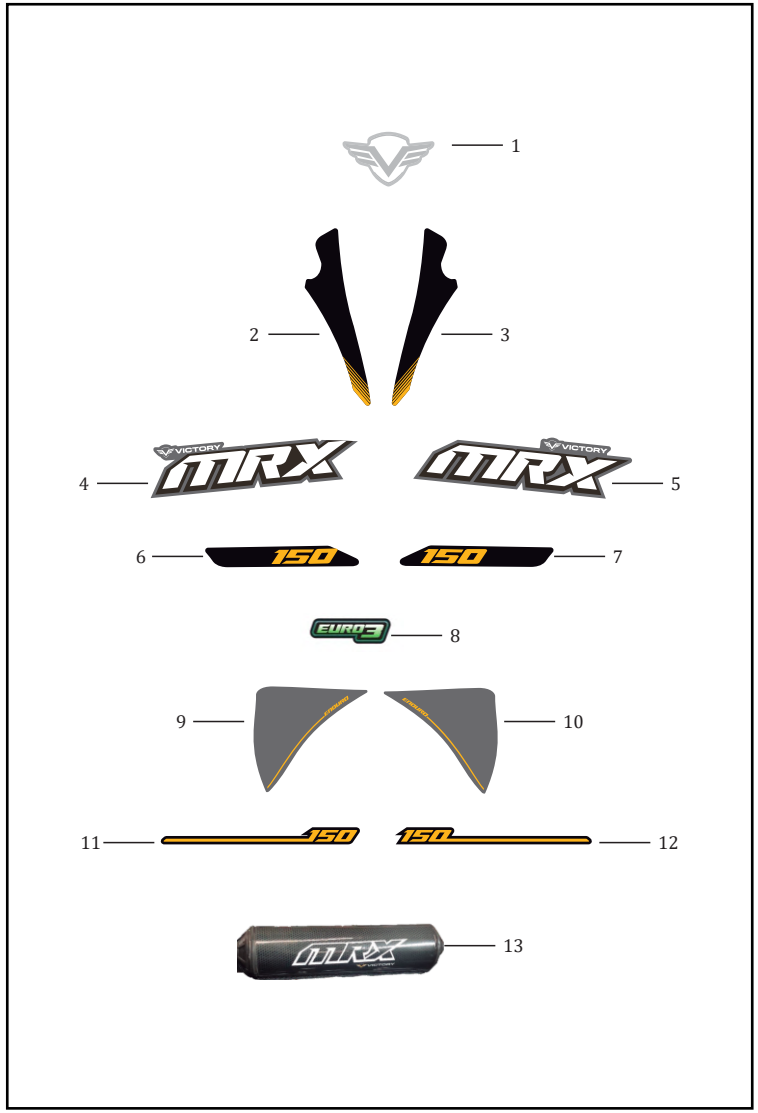

FIG. No.	PARTE N°	DESCRIPCIÓN	CANT.	OBSERVACIÓN
1	CAL100L001-1	Calcomanía Logo Victory	1	
2	CAL150C004-3	Calcomanía Carenaje Superior Farola Derecha	1	Moto Negro-Rojo
	CAL150C004-1		1	Moto Gris
	CAL150C004-2		1	Moto Negro-Azul
3	CAL150C005-3	Calcomanía Carenaje Superior Farola Izquierda	1	Moto Negro-Rojo
	CAL150C005-1		1	Moto Gris
	CAL150C005-2		1	Moto Negro-Azul
4	CAL150C002-3	Calcomanía Enfocador Superior Derecha	1	Moto Negro-Rojo
	CAL150C002-1		1	Moto Gris
	CAL150C002-2		1	Moto Negro-Azul
5	CAL150C003-3	Calcomanía Enfocador Superior Izquierda	1	Moto Negro-Rojo
	CAL150C003-1		1	Moto Gris
	CAL150C003-2		1	Moto Negro-Azul
6	CAL150C008-3	Calcomanía Enfocador Inferior Derecha	1	Moto Negro-Rojo
	CAL150C008-1		1	Moto Gris
	CAL150C008-2		1	Moto Negro-Azul
7	CAL150C009-3	Calcomanía Enfocador Inferior Izquierda	1	Moto Negro-Rojo
	CAL150C009-1		1	Moto Gris
	CAL150C009-2		1	Moto Negro-Azul
8	21005552/00	Calcomanía Tapa Lateral Derecha "EURO3"	1	
9	CAL150C006-3	Calcomanía Cubierta Sillín Delantera Derecha	1	Moto Negro-Rojo
	CAL150C006-1		1	Moto Gris
	CAL150C006-2		1	Moto Negro-Azul
10	CAL150C007-3	Calcomanía Cubierta Sillín Delantera Izquierda	1	Moto Negro-Rojo
	CAL150C007-1		1	Moto Gris
	CAL150C007-2		1	Moto Negro-Azul

FIGURA N° 44: CALCOMANÍAS Y ACCESORIOS (2/2)

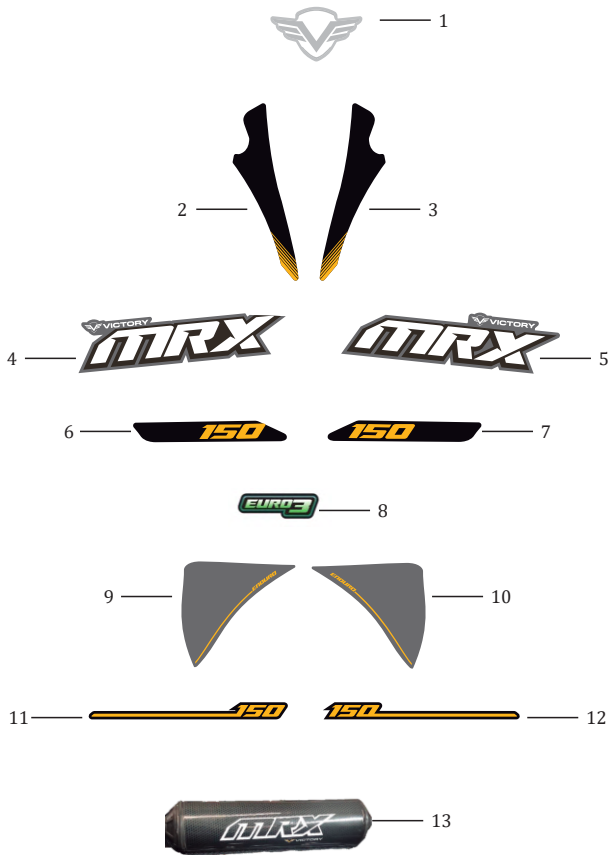

FIG. No.	PARTE N°	DESCRIPCIÓN	CANT.	OBSERVACIÓN
11	CAL150C010-3	Calcomanía Cubierta Sillín Trasera Derecha	1	Moto Negro-Rojo
	CAL150C010-1		1	Moto Gris
	CAL150C010-2		1	Moto Negro-Azul
12	CAL150C011-3	Calcomanía Cubierta Sillín Trasera Izquierda	1	Moto Negro-Rojo
	CAL150C011-1		1	Moto Gris
	CAL150C011-2		1	Moto Negro-Azul
13	21005402/00	PUFF Manubrio	1	

ÍNDICE DE REFERENCIAS

PARTE N°	FIG. No.	PAG. No.
06000-I126-C100	1	46
07002-I853-C10008	1	33
08216-0000-0000	10	16
08216-0000-0300	6	19
08216-0000-0700	1	16
08216-0000-0800	6	16
08216-0000-0900	7	16
08216-0000-1900	5	16
100010556	12	1
100010556	4	7
100010669	4	5
100010945-0002	13	6
100010978-0001	3	6
100011096	16	12
100011098	30	11
100011099	24	10
100011111	22	6
100011170-0003	4	13
100011171-0002	21	2
100011174-0004	5	12
100011261-0004	1	1
100011264-0003	21	1
100011264-0003	17	2
100011264-0003	13	7
100011268-0003	13	12
100011268-0003	1	14
100011273-0003	8	7
100011279-0003	28	3
100011279-0002	9	7
100011285-0001	16	1
100011533-0005	3	5

PARTE N°	FIG. No.	PAG. No.
100011536-0002	1	4
100011537-0002	24	4
100011537-0002	24	6
100011538-0003	2	4
100011539-0001	22	4
100011539-0001	28	8
100031573	10	4
100031911-0004	39	11
100032890	18	6
100032894	19	6
100052342-0003	19	7
100052343-0003	10	7
100053140	14	7
100053422	25	7
100053423	18	2
100053424	3	14
100053425	5	14
100053426	6	12
100053714	1	6
100053715	10	6
100053886	4	9
100053886	40	11
100055588-0006	26	3
100055589-0006	26	8
100055589-0006	3	13
100055591-0006	14	4
100057104	18	1
100057933	7	9
100062531	12	2
100066615	22	1
100066671	4	2

PARTE N°	FIG. No.	PAG. No.
100066854	5	4
100072152	20	2
100072890	2	6
100085749	16	9
100091807	15	9
100091808	14	9
100100056	23	6
100100134	21	6
100100190	15	6
100100200	16	6
100100253	3	7
100100331-0006	20	7
100100389	1	12
100100396	5	7
100100407-0004	3	1
100100514	8	6
100100537-0002	1	7
100100545-0001	1	9
100100584	5	9
100100595	6	10
100100629	18	10
100100636-0001	7	4
100100640	13	9
100100643	11	9
100100868	29	3
100100868	11	4
100100868	12	6
100100868	6	7
100100887	17	12
100100911	7	2
100100984	11	7

PARTE N°	FIG. No.	PAG. No.
100101017	6	14
100101050	15	7
100101111	18	7
100101138	10	9
100101149	12	7
100101235	17	7
100101245	16	7
100101527	6	9
100102726	7	1
100102822	14	1
100102852-0003	5	1
100102998	23	7
100103003	24	7
100103059-0012	20	4
100103062-0012	18	4
100103244	4	14
100103342	11	5
100103344	9	6
100103354	13	5
100103394	6	5
100103443	6	4
100103496	11	6
100103566	21	10
100103567	12	10
100103569	17	9
100103572	9	9
100103578	42	11
100103619	2	10
100103620	7	10
100103621	9	10
100103623	3	10

PARTE N°	FIG. No.	PAG. No.
100103648	5	10
100103649	17	10
100103654	8	10
100103655	4	10
100103728	22	10
100103729	13	10
100103730	16	10
100103731	19	10
100103733	14	10
100103781	35	11
100103820	37	11
100103850	38	11
100103972	14	12
100103986	4	12
100104154	9	1
100104241-0049	2	14
100104432-0003	10	1
100104500-0002	19	12
100104517	8	1
100104702	27	8
100104735	3	4
100104844	4	6
100104848	5	6
100104850	6	6
100104883	9	4
100104941	7	7
100105099	22	2
100105158	2	2
100105168	3	2
100105183	8	2
100105193	1	2

ÍNDICE DE REFERENCIAS

PARTE N°	FIG. No.	PAG. No.
100105320	9	2
100105492-0002	20	1
100105731	32	11
100105747	33	11
100105776	29	11
100105786	26	11
100106364	3	9
100106364	41	11
100106373	2	12
100106408	25	10
100106433	28	11
100106453	34	11
100106503	1	10
100106520	20	10
100106524	11	10
100106538	2	1
100106548	21	7
100106609	2	7
100107733	19	4
100107753	17	1
100107799	30	3
100120663	18	12
100136329	12	9
100138362	21	4
100148341	10	10
100200182	16	2
100200371	5	2
100200474	23	2
100200498	19	2
100200522-0002	25	2
100200588	15	2

PARTE N°	FIG. No.	PAG. No.
100200637	14	2
100200691	10	2
100200702	13	2
100200726	11	2
100201878	23	10
100201916	31	11
100201921	36	11
100202488-0022	23	4
100202731	7	14
100202745	27	3
100202833	1	5
100202920	7	5
100202938	5	5
100202952	10	5
100202996	12	5
100203033	8	5
100203061	9	5
100203082	2	5
100203104-0004	12	4
100203168-0004	4	4
100203549	43	11
100203605	15	10
100203722	11	12
100203750	10	12
100203759	8	12
100203761	9	12
100203796	7	12
100203888	12	12
100203962	3	12
100204492	20	6
100204512	14	6

PARTE N°	FIG. No.	PAG. No.
100204555	17	6
100204853-0003	17	4
100205137-0007	2	13
100205285	1	13
100206191	15	4
100206203-0203	8	4
100206916-0001	8	9
100207225	18	9
100207541-0002	13	1
100208447	6	1
100208525	16	4
100208590	15	1
100208655	13	4
100208725	7	6
100208744	24	2
100208765	19	1
100208866	11	1
100208911	4	1
100300424	22	7
100300796	15	12
100303225	6	2
100303334	29	8
100303346	27	11
100304485	2	9
110/90-17-MR923-TT	1	31
12162-L0M1-0000	7	47
15800-I853-C400	2	15
16100-J0S8-000002	1	18
16101-I853-C000	3	18
16156-0000-460001	6	47
17010-I111-0000	10	19

PARTE N°	FIG. No.	PAG. No.
17100-0000-130001	3	15
18000-J1L6-020002	1	22
18008-J1L6-000001	8	22
18030-I111-0000	2	22
18040-J1L6-C0000P	7	22
18090-G279-0000	1	47
18092-0000-9600	4	47
21005401	1	21
21005402/00	13	49
21005552/00	8	48
21006248	6	21
21200-L0M1-C00067	4	23
24400-I853-000067	1	23
26400-428H-0130	2	35
32102-M954-00000L	3	16
32108-I853-C1001X	9	24
32108-I853-C2001X	7	24
32110-I853-010068	1	24
32112-I853-C10001	12	24
32114-I853-C10001	10	24
32120-I853-020068	2	24
32130-I853-070065	2	16
32305-I853-00006N	8	17
32327-I853-00006N	3	17
32328-I853-00006N	4	17
32410-I853-030004	3	24
3241A-I853-C10065	15	24
3241G-I853-020001	17	24
3241H-I853-02000H	19	24
32420-I853-040004	4	24
3242E-I853-C10065	16	24

PARTE N°	FIG. No.	PAG. No.
32471-I853-020001	18	24
32618-I853-0000	6	24
33300-I853-C30065	4	34
34100-I853-010066	1	26
34102-I853-0100	9	26
34103-I853-0100	10	26
34105-I853-0100	16	26
34106-I853-0100	17	26
34107-I853-0100	22	26
34108-I853-010066	18	26
34109-I853-010066	27	27
34111-I853-000001	9	25
34112-I853-0100	11	26
3411A-I853-0100	23	26
34120-I853-01000G	7	26
34122-I853-0100	15	26
34123-I853-0100	12	26
34127-I853-0100	20	26
34132-I853-0100	21	26
34135-I853-0100	13	26
34144-I853-0100	19	26
34145-I853-0100	24	26
34200-I853-010066	2	26
34295-I853-0100	25	26
34297-I853-010066	29	27
35001-I853-0000	5	34
35010-J0A2-000004	9	31
35110-I853-C200	1	35
35200-I853-010065	11	34
35201-J150-0000	10	34
35281-I853-C0001X	8	34

ÍNDICE DE REFERENCIAS

PARTE N°	FIG. No.	PAG. No.
35316-I853-C300	3	35
41075-2719/18	3	30
41075-3217/18	2	31
4113M-J1L6-C00002	5	21
41460-J1L6-C00065	4	21
42154-I853-0000	14	22
42212-I853-C000	3	40
42217-J1L6-C00071	2	45
42218-J1L6-C00071	1	45
51101-I853-C0001X	5	30
5110A-0000-0200	7	31
5110A-0000-0500	10	30
51112-0000-150066	17	31
51112-0000-A30066	6	30
51113-1032-2085	13	30
51113-2032-2080	14	30
51114-1040-1485	14	31
51114-2040-1480	13	31
51115-0000-440066	15	30
51116-0000-0400	10	31
51116-0000-0800	4	31
51116-0000-3800	8	30
51117-0000-99000C	12	31
51117-0000-B2000C	11	30
51124-0000-02000C	12	30
51124-0000-03000C	16	31
51181-I853-01001X	4	30
51201-I853-01001X	6	31
51205-0000-0000	2	30
51205-0000-0000	3	31
51214-0000-490066	15	31

PARTE N°	FIG. No.	PAG. No.
51281-I853-00001X	8	31
52100-I853-010065	6	23
52105-I853-020001	5	23
53001-I853-0200	10	29
53002-I853-C300	4	29
53012-I853-C30066	3	29
53013-I853-030000	6	29
53014-I853-C30066	7	29
53020-I853-C000	6	32
53032-L0M1-020065	5	29
53101-I853-000066	11	32
53104-I853-0000	7	32
53105-I853-0000	4	32
53106-I853-000000	14	32
53115-I853-C000	2	32
53120-I853-C000	3	32
5312A-I853-0000	5	32
5312A-I853-0100	15	32
53143-I853-000065	12	32
55002-I853-C1000X	9	35
61100-J1L6-C00082	4	20
61111-J1L6-000001	7	20
61112-I853-0000	3	20
61127-I853-0000	11	20
61131-J1L6-C0000P	3	38
61132-J1L6-C0000P	4	38
6113A-J1L6-C000	5	38
6113B-J1L6-C000	6	38
61150-M567-0000	5	20
61180-0000-0500	8	20
613140080ZGT0000X	6	20

PARTE N°	FIG. No.	PAG. No.
613140160ZGT0000X	13	20
613140400ZGT0000X	5	47
621430710ZGR0000X	14	20
6222A-0000-1200	3	42
6222A-0000-5400	4	16
6222A-0000-5900	10	41
6222A-I853-0000	10	22
6222B-0000-5300	9	20
6222B-0000-5300	7	45
6222D-0000-1200	5	22
62306-H206-0000	15	17
62306-H206-0000	9	37
62514-I853-0000	8	36
63104-I853-C4000P	1	28
63201-J1L6-C000	2	41
63206-I853-C00065	3	41
63209-J1L6-C000	11	41
63301-J1L6-C0000P	1	39
63332-J1L6-C0000P	2	39
63404-J1L6-000001	13	17
63436-I111-0000	13	36
63505-J1L6-C000	4	37
6350E-J1L6-C00065	2	37
6350E-J1L6-C10065	3	37
63550-J1L6-C000	2	36
63602-J1L6-C0000P	4	40
63710-I853-C200	5	46
63755-J1L6-C0000P	1	36
63763-I853-C00065	11	36
69110-J862-000065	1	19
69120-J862-000065	3	19

PARTE N°	FIG. No.	PAG. No.
71101-I853-C00065	2	25
71105-I853-C00002	7	25
71106-I853-C00002	15	25
71107-I853-00001X	13	25
7110B-I853-C000	14	25
7111A-I853-C20065	4	25
71120-I853-020065	3	25
71123-I853-C0001X	1	25
71124-I853-C000	8	25
7112B-I126-C00002	5	25
71136-I853-C00002	6	25
71200-J257-0000	16	25
71205-0000-0200	20	24
72010-I111-020065	4	19
72020-I111-020065	8	19
72053-I245-0000	11	19
72100-I853-020065	2	19
72201-I853-C000	5	19
72209-I853-C10066	7	19
72301-I853-C00002	9	19
72310-I853-0000	2	29
72400DZZ0B508081C	2	43
72600AZZ28009351C	1	43
81100-I873-0100	10	44
81110-I873-0100	9	44
81200-J949-0200	7	44
82290-I126-0000	8	44
82400-0000-0300	13	44
83100-H259-C000	2	44
83210-M567-0100	7	46
83220-I853-C20065	6	46

PARTE N°	FIG. No.	PAG. No.
85100-J1L6-C00011	3	44
85105-I853-C000	3	26
85120-I853-C400	11	29
85171-0000-0100	1	44
85500-I219-010065	4	44
85600-I853-C100	6	44
85830-H259-0100	1	41
86100-J1L6-C000	3	36
86160-0000-310000	4	36
86200-J1L6-C000	1	42
86260-0000-030000	2	42
86300-J1R5-000001	10	42
86360-0000-050000	10	36
86400-J1R5-000001	11	42
86500-J1R5-000001	12	42
86600-J1R5-000001	13	42
86700-I853-C100	6	42
86720-0000-C200	8	42
87100-J1L6-000000	1	37
87200-J1L6-000003	12	20
87361-J1L6-000000	7	30
90/90-19-MR-923-TT	1	30
90101-00350000265	8	26
91113-6100-03571X	8	16
91206-1060-02001X	2	18
91218-1060-022T0U	8	37
91218-1060-022T0U	8	40
91218-1060-022T0U	4	41
91301-0060-22021X	6	40
91301-0170-23021X	9	23
91302-0060-20091X	7	34

ÍNDICE DE REFERENCIAS

PARTE N°	FIG. No.	PAG. No.
91302-0060-20091X	6	37
91302-0060-20091X	6	41
91302-0060-20111X	17	17
91302-0060-25061X	3	21
91302-0140-25040U	2	34
91302-9060-18081X	9	22
91302-9080-25191X	2	20
91304-0060-10041X	5	26
91304-0085-12271X	15	22
91311-G124-0000	9	36
91311-G124-0000	2	40
92102-000062022RS	9	30
92102-0006302-2RS	11	31
9A113-1060-01271X	1	38
9A113-1060-01271X	1	40
9A113-1060-01671X	4	22
9A113-1060-01671X	6	34
9A113-1060-01671X	5	36
9A113-1060-01671X	2	38
9A113-1060-01671X	5	40
9A113-1060-02071X	7	37
9A113-1060-02071X	3	39
9A120-1080-02571X	9	29
9A120-1080-02571X	13	32
9A133-1042-013X1X	4	42
9A133-1042-016X1X	7	36
9A133-1048-016X1X	5	37
B00070010500012Z00	5	33
B00070010500020Z00	4	33
B000700108002571X	17	25
B000700108003070C	26	27

PARTE N°	FIG. No.	PAG. No.
B000910002001801X	13	24
B000910002001801X	8	32
B000910002002001X	8	24
B000910003002501X	10	23
B000930008000001X	11	17
B000930010000001X	7	17
B000930010000001X	8	35
B0009601050000K1X	11	37
B0009601060000K1X	3	28
B0009601060000K1X	5	35
B0009601060000K1X	6	36
B0009601060000K1X	7	38
B0009601060000K1X	4	39
B0009601060000K1X	7	40
B0009601060000K1X	9	41
B0009601060000K1X	9	42
B0009601060000K1X	3	46
B0009601080000K1X	12	22
B0009601080000K1X	5	45
B0009701050000K1X	5	42
B0009701060000K1X	14	24
B0009701080000K1X	10	17
B0009701080000K1X	11	24
B008180004001420H	14	26
B008180005002521X	6	26
B008820006001800X	10	32
B0089401580000000S	10	35
B057830006002071X	2	23
B057830006003571X	7	23
B057830008002570G	3	23
B057830008003071X	1	20

PARTE N°	FIG. No.	PAG. No.
B057890008002071X	9	17
B057890008002071X	16	32
B057890008002571X	3	22
B057890008003071X	5	24
B057890008003071X	4	45
B057890008003571X	8	29
B0578900080045T1X	11	22
B0578900080065T1X	12	17
B0578900080070T1X	14	17
B0578900080095T1X	2	17
B0578920100115T1X	1	17
B061700005000061X	4	26
B061700006000061X	8	23
B061710014000061X	9	34
B061770106000061X	4	15
B061770106000061X	10	20
B061770106000061X	1	32
B061770106000061X	10	37
B061770106000061X	5	41
B061770106000061X	7	42
B061770106000061X	3	47
B061770210000061X	9	16
B061870108000061X	6	17
B061870108000061X	13	22
B061870108000061X	6	45
B061870210000061X	5	17
B061870210000061X	3	34
B061870214000061X	5	31
B166740106001071X	12	36
B166740106001271X	10	25
B166740106001271X	1	29

PARTE N°	FIG. No.	PAG. No.
B166740106001271X	17	32
B166740106001271X	3	33
B166740106001271X	4	35
B166740106001271X	5	44
B166740106001271X	2	46
B166740106001671X	2	21
B166740106001671X	18	32
B166740106001671X	8	41
B166740106001671X	8	46
B166740106002071X	1	15
B166740106002071X	16	17
B166740106002071X	2	28
B166740106002071X	6	35
B166740106002071X	7	41
B166740106002071X	11	44
B166740106002071X	3	45
B166740106002071X	4	46
B166740106002071X	2	47
B166740106002571X	9	32
B166740106002871X	28	27
B166740108001671X	2	33
B166740108002571X	6	22
B166740108004071X	12	25
B166740108004570X	11	25
B166740210002571X	7	35
B1667402100070S1X	1	34
CAL100L001-1	1	48
CAL150C002-1	4	48
CAL150C002-2	4	48
CAL150C002-3	4	48
CAL150C003-1	5	48

PARTE N°	FIG. No.	PAG. No.
CAL150C003-2	5	48
CAL150C003-3	5	48
CAL150C004-1	2	48
CAL150C004-2	2	48
CAL150C004-3	2	48
CAL150C005-1	3	48
CAL150C005-2	3	48
CAL150C005-3	3	48
CAL150C006-1	9	48
CAL150C006-2	9	48
CAL150C006-3	9	48
CAL150C007-1	10	48
CAL150C007-2	10	48
CAL150C007-3	10	48
CAL150C008-1	6	48
CAL150C008-2	6	48
CAL150C008-3	6	48
CAL150C009-1	7	48
CAL150C009-2	7	48
CAL150C009-3	7	48
CAL150C010-1	11	49
CAL150C010-2	11	49
CAL150C010-3	11	49
CAL150C011-1	12	49
CAL150C011-2	12	49
CAL150C011-3	12	49
MTX6.5BS-GEL-MEGA	12	44

FICHA TÉCNICA VICTORY MRX 150

CARACTERISTICA	***UNIDAD***
Motor	4 Tiempos, monocilíndrico, Refrigerado por Aire
Diámetro x Carrera	57.3 x 57.8 mm.
Indicé de Compresión	9.5:1
Potencia Máxima	10.46 HP @ 7000 RPM
Torque Máximo	11.5 NM @ 5500 RPM
Bujía	NGK - CPR8EA
Arranque	Eléctrico y pedal
Transmisión	Mecánica, 5 Velocidades
Sistema de Lubricación	Forzada, Bomba Trocoidal
Sistema de Alimentación	Carburador
Refrigeración	Aire
FRENOS	
Freno Delantero	Disco de 260 mm.
Freno Trasero	Disco de 220 mm.
SUSPENSION	
Suspensión Delantera	Horquilla Telescópica
Suspensión Trasera	Brazo Oscilante con Mono Amortiguador
CAPACIDAD DEL TANQUE	
Lleno	3.43 Gal. (13 Litros)
Combustible	Gasolina
LLANTAS	
Llanta Delantera	90/90-19
Llanta Trasera	110/90-17
Rines	Radios
SISTEMA ELECTRICO	
Sistema de Ignición	C.D.I.
Bombillo Farola	12V - 35/35W
Luz de Stop	12V - 21/5W
Luces Direccionales	LED
Pito	12V
Batería	12V - 6.5AH
DIMENSIONES	
Largo x Ancho x Alto	2210 mm x 830 mm x 1230 mm
Distancia Entre Ejes	1360 mm.
Altura al Piso	240 mm.
Peso en Seco	120 Kg.

NUEVO*

MOBIL SUPER™ 4T ULTRA AUTECO®

Identifícalo por la tapa Roja

- Menor consumo de aceite
- Mayor vida útil del motor

* Nueva presentación etiqueta y nuevo empaque.

Mobil™ | auteco®