auteco mobility

CATÁLOGO DE PARTES

VICTORY

MRX 125

SISTEMA DE ENCENDIDO AUTOMATICO DE LUCES
Para mayor Información del sistema consultela página webhttps://www.auteco.com.co/sistemas-de-seguridad/aho

ABS SISTEMA ANTIBLOQUEO DE FRENOS NO INCLUIDO

LUCES DE CIRCULACIÓN DIURNA NO INCLUIDAS

Mobil Super 4T Ultra

www.auteco.com.co | servicioalcliente@auteco.com.co
Línea gratuita nacional: 018000 520090 |

VICTORY MOTORCYCLES

CON EL RESPALDO auteco mobility

Queen®

Llantas y neumáticos

PREFACIO

Es nuestro placer presentarles a ustedes el Catálogo de Partes.

Este Catálogo ha sido especialmente diseñado para ayudarle en la selección de las partes correctas con el fin de mantener el vehículo en las mejores condiciones.

Los repuestos originales están sujetos a un exigente estándar de control de calidad, por lo tanto es necesario que usted sólo use repuestos originales.

En nuestro constante esfuerzo para mejorar la eficiencia y desempeño de su vehículo, las especificaciones, diagramas y número de partes pueden cambiar sin previo aviso. Consecuentemente las descripciones de los repuestos en este Catálogo pueden no ser las finales y definitivas.

Las alteraciones y modificaciones que ocurren en la impresión de este Catálogo, serán informadas a nuestra red, a través de circulares de Servicio o en nuestra página web: www.auteco.com.co accediendo al link repuestos. Es requisito que usted actualice su Catálogo y haga las correcciones necesarias, una vez reciba dichas circulares. Lo anterior le asegurará un rápido y adecuado despacho de sus partes, pues las órdenes están siendo diligenciadas con las referencias más actualizadas.

En caso de necesitar asistencia técnica, comunicarse con el Distribuidor Autorizado o llamar al Departamento de Servicios Auteco.

DIRECTORIO TELEFÓNICO - UN REPUESTOS Y ACCESORIOS
ÁREA COMERCIAL Y ASESORES DE VENTAS

NOMBRE	CARGO	ZONA	CELULAR	CORREO ELECTRÓNICO
Anderson Gonzales Barrios	ASESOR COMERCIAL	Ibagué - Dorada	320 682 09 82	agonzalez@autecomobility.com
Astrid Johana Cruz Silva	ASESOR COMERCIAL	Granada - Acacias	318 617 26 92	acruz@autecomobility.com
Biviana Andrea Martinez Gañan	ASESOR COMERCIAL	Barranquilla - Soledad	314 701 17 85	bmartinez@autecomobility.com
Carlos Mauricio Garcia Chaparro	ASESOR COMERCIAL	Bogota Centro	300 346 14 86	cgarcia@autecomobility.com
Carolina Ruiz Montoya	ASESOR COMERCIAL	Cartagena	313 584 72 62	cruiz@autecomobility.com
Claudia Patricia Ramirez	ASESOR COMERCIAL	Bogota	301 247 71 10	cpramirez@autecomobility.com
Cristian Arlevis Muñoz Soto	ASESOR COMERCIAL	Oriente - Nordeste	318 614 02 70	camunoz@autecomobility.com
Cristian David Cantillo Baena	ASESOR COMERCIAL	Quibdó	317 481 39 43	ccantillo@autecomobility.com
Daniel Mauricio Hernandez Rendon	ASESOR COMERCIAL	Pereira	301 375 43 57	dmhernandezr@autecomobility.com
Darwin Arley Navarro Quintero	ASESOR COMERCIAL	Cúcuta	318 614 28 51	dnavarro@autecomobility.com
David Antonio Lazaro Lopez	ASESOR COMERCIAL	Aguachica	321 271 47 43	dlazaro@autecomobility.com
Diego Fernando Acevedo Rincon	ASESOR COMERCIAL	Villavicencio	314 891 29 54	dfacevedo@autecomobility.com
Diego Mauricio Gomez Ardila	ASESOR COMERCIAL	Armenia - Cartago	317 481 40 80	dgomez@autecomobility.com
Efraín Eliceo Guerrero Sanchez	ASESOR COMERCIAL	Área Metropolitana Norte	301 375 25 32	eguerrero@autecomobility.com
Giovany Montoya Alzate	ASESOR COMERCIAL	Poblaciones Suroeste	314 786 55 44	gmontoya@autecomobility.com
Hackerman Jose Agamez Duque	ASESOR COMERCIAL	Sincelejo - Magangué	321 701 19 03	hagamez@autecomobility.com
Hernan Alonso Pedraza Garcia	ASESOR COMERCIAL	Bogota Sur - Fusagasugá - Soacha	314 812 64 53	hpedraza@autecomobility.com
Jaime Alberto Orozco Jimenez	ASESOR COMERCIAL	Buga - Buenaventura	318 605 87 75	Jaorozco@autecomobility.com
Jesith Fernando Rodriguez	ASESOR COMERCIAL	Pasto	310 444 22 15	jfrodriguez@autecomobility.com
Jorge Eduardo Pinilla Torres	ASESOR COMERCIAL	Tunja - Sogamoso	310 407 40 72	jpinilla@autecomobility.com
Jorge Mario Gil Rios	ASESOR COMERCIAL	Área Metropolitana Sur	313 672 73 53	jgil@autecomobility.com
Jose Daniel Fariño Bravo	ASESOR COMERCIAL	Monteria - Caucasia	318 506 41 04	jdfarino@autecomobility.com
Juan Esteban Castañeda Gaviria	ASESOR COMERCIAL	Mocoa - Putumayo	316 555 26 38	jecastaneda@autecomobility.com
Juan Sebastian Arana Gil	ASESOR COMERCIAL	Tuluá	313 646 30 22	jarana@autecomobility.com
Miguel Angel Guerrero Estupiñan	ASESOR COMERCIAL	Cali - Palmira	314 772 07 98	mguerrero@autecomobility.com
Milton Cesar Olaya Carvajal	ASESOR COMERCIAL	Neiva - Espinal	310 436 27 42	molaya@autecomobility.com
Nancy Potosi Ramirez	ASESOR COMERCIAL	Jamundí	320 697 60 81	npotosi@autecomobility.com
Olga Margarita Vargas Morales	ASESOR COMERCIAL	Cali	300 634 67 59	omvargas@autecomobility.com
Paula Andrea Serna Yepes	ASESOR COMERCIAL	Apartado - Poblaciones Occidente	317 553 26 37	pserna@autecomobility.com
Raul de Jesus Foronda	ASESOR COMERCIAL	Valledupar - Riohacha	312 850 45 74	rforonda@autecomobility.com
Richard Andres Muñoz Montenegro	ASESOR COMERCIAL	Popayán	321 799 79 26	rmunoz@autecomobility.com
Ruben Dario Buitrago Palma	ASESOR COMERCIAL	Yopal	317 479 71 61	rbuitrago@autecomobility.com
Uberney Ortiz Velez	ASESOR COMERCIAL	Medellin Centro	313 672 73 37	uortiz@autecomobility.com
Viviana Mercedes Macias Ballesteros	ASESOR COMERCIAL	Santa Marta - El Banco	318 618 73 68	vmmacias@autecomobility.com
Willintong Cardenas Cenon	ASESOR COMERCIAL	Florencia - Pitalito	310 414 88 45	wcardenas@autecomobility.com
Wilson Sabogal Miranda	ASESOR COMERCIAL	Bucaramanga - Barranca	300 542 85 48	wsabogal@autecomobility.com
Andres Mauricio Alvarez	SUPERNUMERARIO	Pereira	304 496 48 53	amalvarez@autecomobility.com
Diego Fernando Quintana Nuñez	SUPERNUMERARIO	Cali	304 497 36 80	dfquintana@autecomobility.com
Diego Ramirez Castaño	SUPERNUMERARIO	Medellin	318 567 21 89	dramirezc@autecomobility.com
Jair Humberto Herrera Savedra	SUPERNUMERARIO		300 541 93 34	jhherrera@autecomobility.com
Jose David Alvarez Castro	SUPERNUMERARIO	Barranquilla	318 575 93 72	jdalvarez@autecomobility.com
Jose Luis Carranza Valencia	SUPERNUMERARIO	Medellin	315 302 77 82	jlarranza@autecomobility.com
Juan Sebastian Defelipe Rodriguez	SUPERNUMERARIO		318 572 83 79	jsdefelipe@autecomobility.com
Pablo Duran Rolon	SUPERNUMERARIO	Bucaramanga	318 572 81 80	pduran@autecomobility.com
Yeison Alberto Buitrago Lara	SUPERNUMERARIO		310 809 93 06	yabuitrago@autecomobility.com
Jorge Alexander Garcia Parra	JEFE DE ZONA	Zona Costa	301 470 07 41	jagarcia@autecomobility.com
Franz Caballero Castro	JEFE DE ZONA	Zona Nororiente	313 584 21 93	fcaballero@autecomobility.com
Hilde Alexander Garcia Cano	JEFE DE ZONA	Zona Occidente	321 641 50 63	hgarcia@autecomobility.com
Jesus Albeiro Lozano Alvarez	JEFE DE ZONA	Zona Sur	304 330 42 49	jalozano@autecomobility.com

SERVICIO AL CLIENTE

LINEA ÚNICA DE SERVICIO AL CLIENTE CANAL (4) 444 81 90

UNIDAD DE REPUESTOS y ACCESORIOS • FAX OFICINAS: 373 03 75

ATENCIÓN EN:	NOMBRE	E-MAIL	TELÉFONO	FAX
SERVICIO PAGO ANTICIPADO	WILLIAM GARCIA	wgarcia@autecomobility.com		
COORDINADOR SERVICIO POSTVENTA	LUIS G. RODRIGUEZ	lrodriguez@auteco.com.co		
DEVOLUCIONES	DUVI LOPERA VAZQUEZ	dlopera@autecomobility.com		
RECLAMOS	JULIAN RODRIGUEZ	devolucionesrptos@auteco.com.co		
MOTO FUERA DE RUTA	JOSE LUIS BUELVAS SALDARRIAGA	motofueraderuta@auteco.com.co		
LÍNEA DE ATENCIÓN AL CLIENTE			444 81 90 OPCION (2)	

AUTOTECNICA COLOMBIANA S.A.S (AUTECO S.A.S) SEDE PRINCIPAL Cra. 42 Nº 45-77 Itagüí Ant. - PBX: (4)306 81 81
Atención a clientes finales: LÍNEA GRATUITA NACIONAL - 01 8000 52 00 90

ÍNDICE

FIGURA Nº	DESCRIPCIÓN	PÁG. Nº
1	CULATA - CILINDRO	1
2	EJE LEVAS - VÁLVULAS	2 - 3
3	CUBIERTA CLUTCH - CUBIERTA VOLANTE	4
4	CLUTCH	5
5	BOMBA ACEITE - FILTRO CENTRIFUGO ACEITE	6
6	CARCASAS	7 - 8
7	CIGÜEÑAL - BALANCEADOR - PISTÓN	9
8	TRANSMISIÓN	10 - 11
9	EJE CAMBIOS - EJE SELECTOR CAMBIOS	12
10	VOLANTE - PLATO BOBINAS	13
11	MOTOR DE ARRANQUE	14
12	CARBURADOR	15
13	COMPLEMENTOS CHASIS - GATO LATERAL	16
14	SOPORTE MOTOR	17
15	CAJA FILTRO AIRE	18
16	MANUBRIO - ESPEJOS	19
17	TANQUE GASOLINA	20
18	SILLÍN	21
19	SILENCIADOR	22
20	PEDAL CAMBIOS - PEDAL FRENO - PEDAL CRANK	23
21	REPOSAPIE CONDUCTOR - REPOSAPIE PASAJERO	24
22	ESPIGA CENTRAL - CABEZA ESPIGA	25
23	SUSPENSIÓN DELANTERA	26
24	GUARDABARRO DELANTERO	27
25	BOMBA FRENO DELANTERO	28
26	RUEDA DELANTERA	29

FIGURA Nº	DESCRIPCIÓN	PÁG. Nº
27	RUEDA TRASERA	30
28	PORTA BANDAS TRASERO	31
29	SWICHE DE ENCENDIDO	32
30	BRAZO OSCILANTE - AMORTIGUADOR TRASERO	33
31	SPROCKET - CADENA	34
32	FAROLA - CARENAJE FAROLA	35
33	VELOCÍMETRO - DIRECCIONALES DELANTERAS	36
34	ENFOCADORES	37
35	TAPA LATERAL - CUBIERTA SILLÍN	38
36	CUBIERTA STOP	39
37	GUARDABARRO TRASERO	40
38	STOP - DIRECCIONALES TRASERAS	41
39	CABLES	42
40	SISTEMA ELÉCTRICO	43
41	AGARRADERA PASAJERO	44
42	CAJA HERRAMIENTAS	45
43	VÁLVULA DE AIRE	46
44	CALCOMANÍAS Y ACCESORIOS	47
	INDICE DE REFERENCIAS	48 - 51

ÍNDICE DE GRÁFICOS

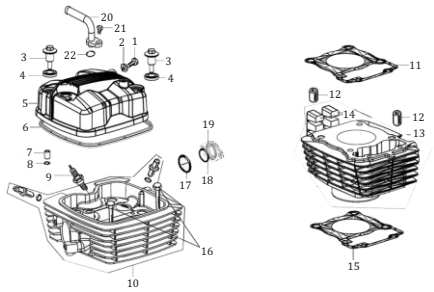

FIGURA N° 1: CULATA - CILINDRO	PÁG. Nº. 1

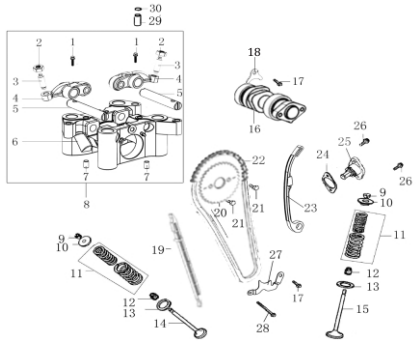

FIGURA N° 2: EJE LEVAS - VÁLVULAS	PÁG. Nº. 2 - 3

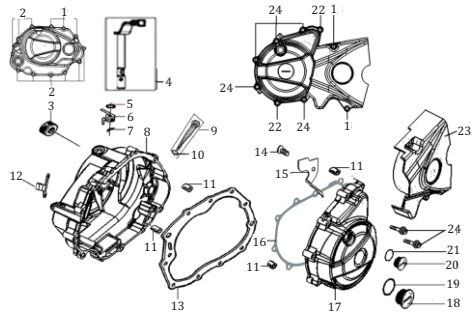

FIGURA N° 3: CUBIERTA CLUTCH - CUBIERTA VOLANTE	PÁG. Nº. 4

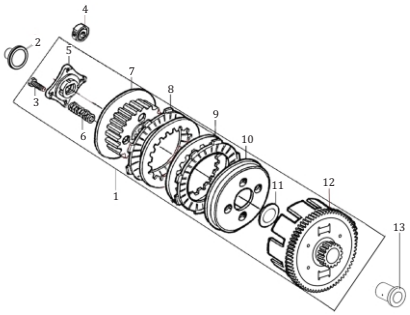

FIGURA N° 4: CLUTCH	PÁG. Nº. 5

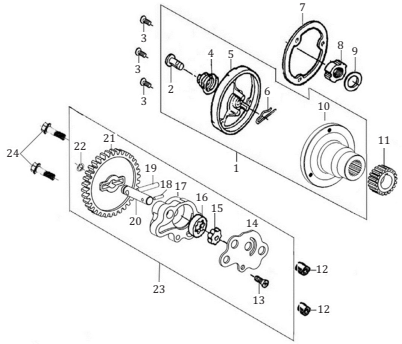

FIGURA N° 5: BOMBA ACEITE - FILTRO CENTRIFUGO ACEITE	PÁG. Nº. 6

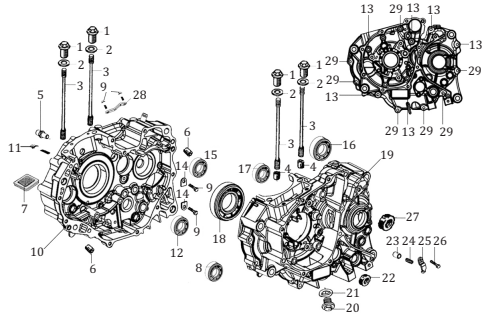

FIGURA N° 6: CARCASAS	PÁG. Nº. 7 - 8

ÍNDICE DE GRÁFICOS

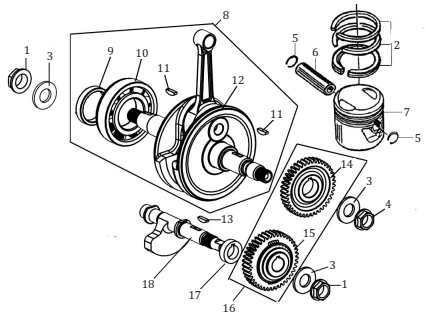

FIGURA N° 7: CIGUEÑAL - BALANCEADOR - PISTÓN	PÁG. Nº. 9

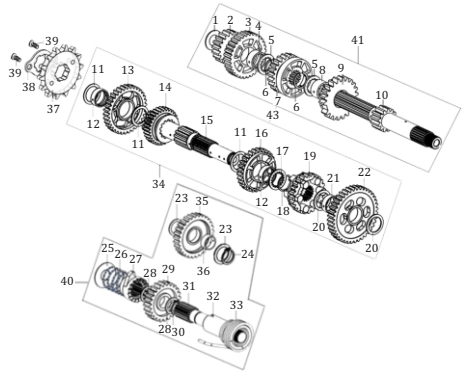

FIGURA N° 8: TRANSMISIÓN	PÁG. Nº. 10 - 11

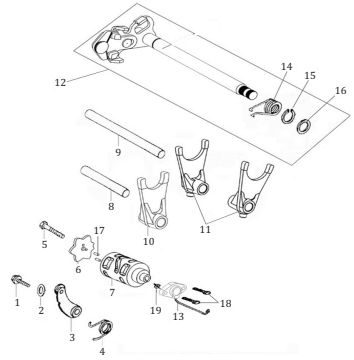

FIGURA N° 9: EJE CAMBIOS - EJE SELECTOR CAMBIOS	PÁG. Nº. 12

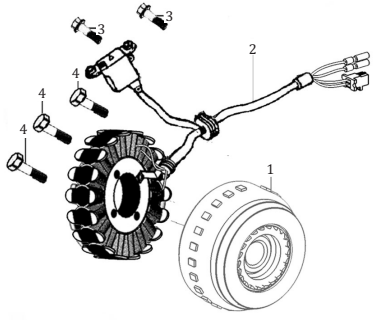

FIGURA N° 10: VOLANTE - PLATO BOBINAS	PÁG. Nº. 13

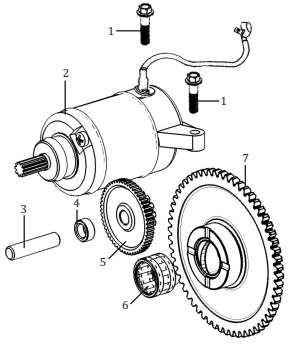

FIGURA N° 11: MOTOR DE ARRANQUE	PÁG. Nº. 14

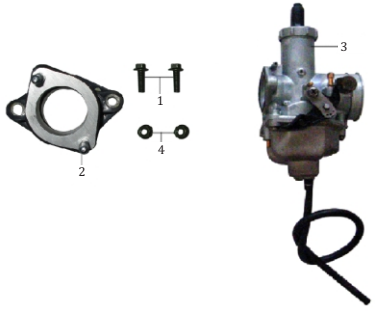

FIGURA N° 12: CARBURADOR	PÁG. Nº. 15

ÍNDICE DE GRÁFICOS

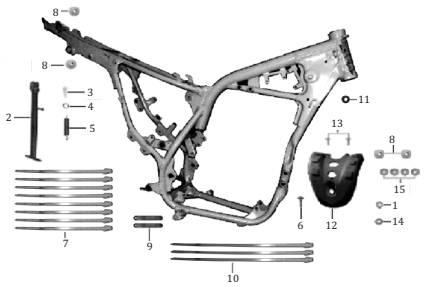		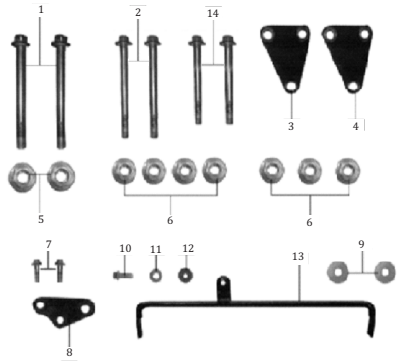		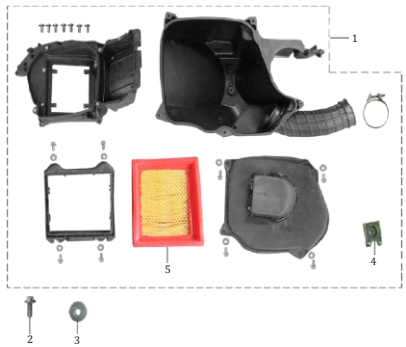	
FIGURA N° 13: COMPLEMENTOS CHASIS - GATO LATERAL	PÁG. Nº. 16	FIGURA N° 14: SOPORTE MOTOR	PÁG. Nº. 17	FIGURA N° 15: CAJA FILTRO AIRE	PÁG. Nº. 18
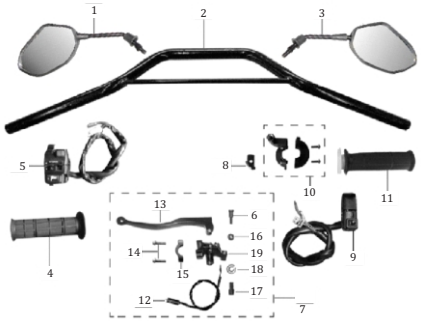		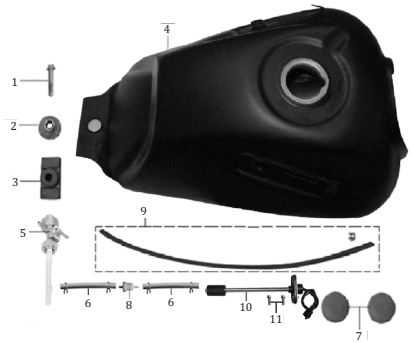			
FIGURA N° 16: MANUBRIO - ESPEJOS	PÁG. Nº. 19	FIGURA N° 17: TANQUE GASOLINA	PÁG. Nº. 20	FIGURA N° 18: SILLÍN	PÁG. Nº. 21

ÍNDICE DE GRÁFICOS

FIGURA N° 19: SILENCIADOR	PÁG. Nº. 22
FIGURA N° 20: PEDAL CAMBIOS - PEDAL FRENO - PEDAL CRANK	PÁG. Nº. 23
FIGURA N° 21: REPOSAPIE CONDUCTOR - REPOSAPIE PASAJERO	PÁG. Nº. 24
FIGURA N° 22: ESPIGA CENTRAL - CABEZA ESPIGA	PÁG. Nº. 25
FIGURA N° 23: SUSPENSIÓN DELANTERA	PÁG. Nº. 26
FIGURA N° 24: GUARDABARRO DELANTERO	PÁG. Nº. 27

ÍNDICE DE GRÁFICOS

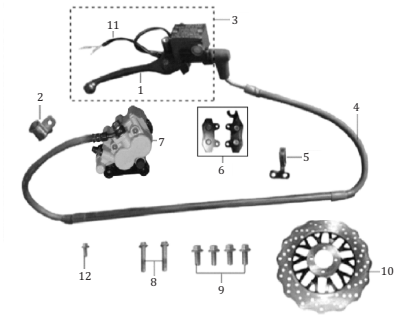

FIGURA N° 25: BOMBA FRENO DELANTERO	PÁG. Nº. 28

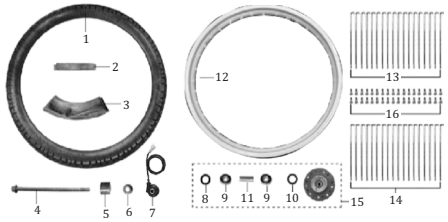

FIGURA N° 26: RUEDA DELANTERA	PÁG. Nº. 29

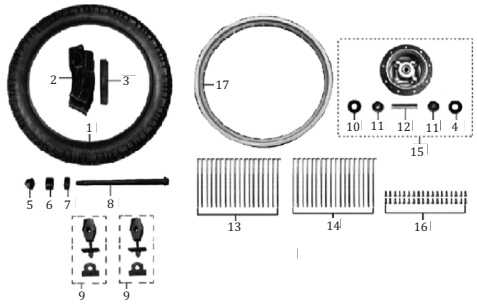

FIGURA N° 27: RUEDA TRASERA	PÁG. Nº. 30

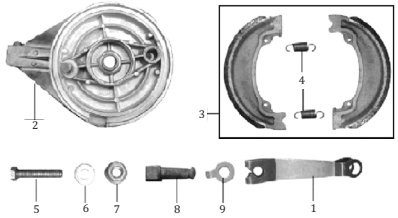

FIGURA N° 28: PORTA BANDAS TRASERO	PÁG. Nº. 31

FIGURA N° 29: SWICHE DE ENCENDIDO	PÁG. Nº. 32

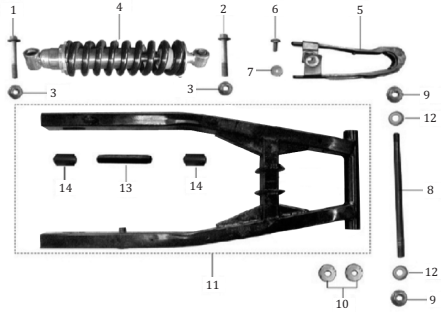

FIGURA N° 30: BRAZO OSCILANTE - AMORTIGUADOR TRASERO	PÁG. Nº. 33

ÍNDICE DE GRÁFICOS

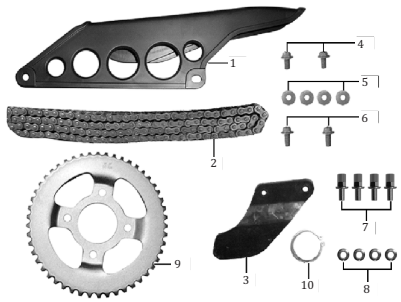	FIGURA N° 31: SPROCKET - CADENA	PÁG. Nº. 34	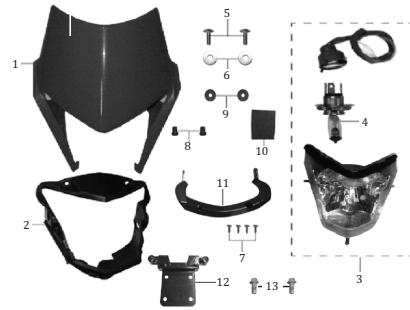	FIGURA N° 32: FAROLA - CARENAJE FAROLA	PÁG. Nº. 35
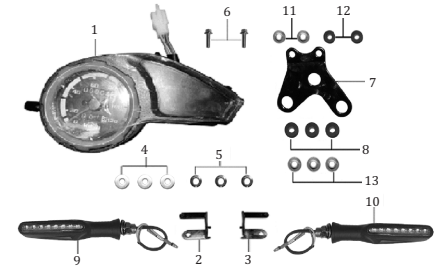	FIGURA N° 33: VELOCÍMETRO - DIRECCIONALES DELANTERAS	PÁG. Nº. 36	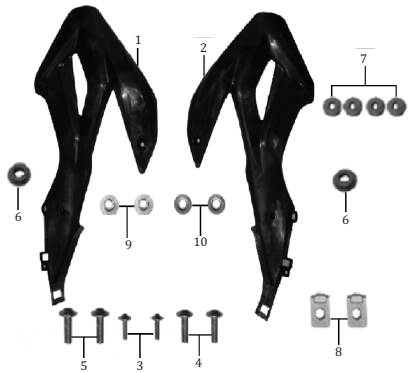	FIGURA N° 34: ENFOCADORES	PÁG. Nº. 37
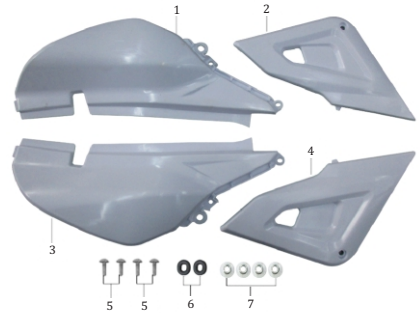	FIGURA N° 35: TAPAS LATERAL - CUBIERTA SILLÍN	PÁG. Nº. 38	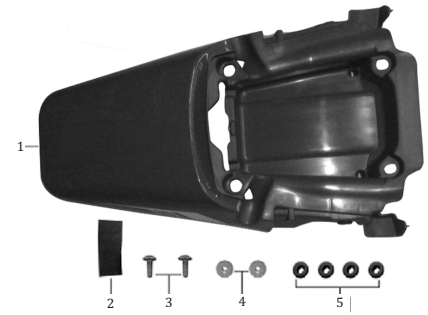	FIGURA N° 36: CUBIERTA STOP	PÁG. Nº. 39

ÍNDICE DE GRÁFICOS

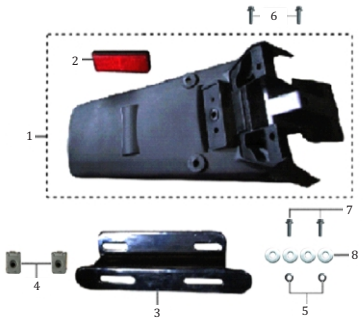	FIGURA N° 37: GUARDABARRO TRASERO	PÁG. Nº. 40	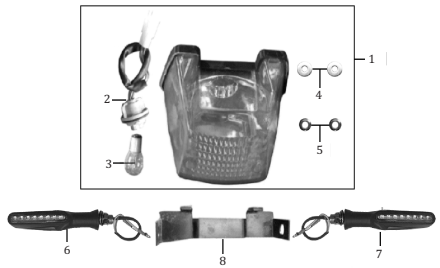	FIGURA N° 38: STOP - DIRECCIONALES TRASERAS	PÁG. Nº. 41
	FIGURA N° 39: CABLES	PÁG. Nº. 42	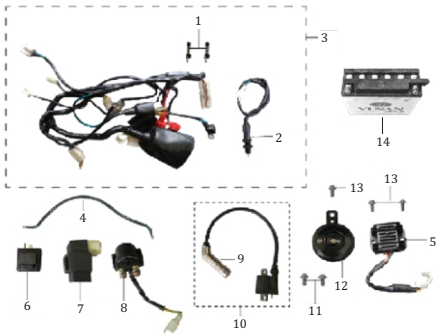	FIGURA N° 40: SISTEMA ELÉCTRICO	PÁG. Nº. 43
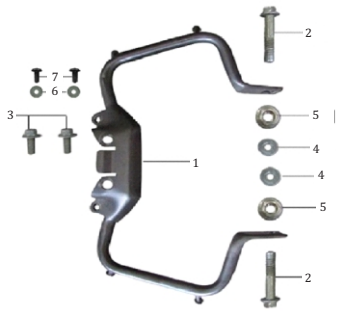	FIGURA N° 41: AGARRADERA PASAJERO	PÁG. Nº. 44	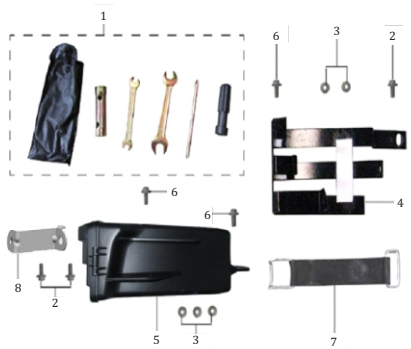	FIGURA N° 42: CAJA HERRAMIENTAS	PÁG. Nº. 45

ÍNDICE DE GRÁFICOS

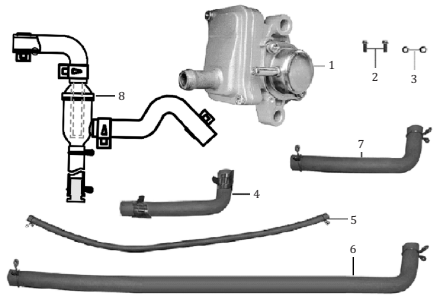					
FIGURA N° 43: VÁLVULA DE AIRE	PÁG. Nº. 46	FIGURA N° 44: CALCOMANÍAS Y ACCESORIOS	PÁG. Nº. 47		

FIGURA N° 1: CULATA - CILINDRO

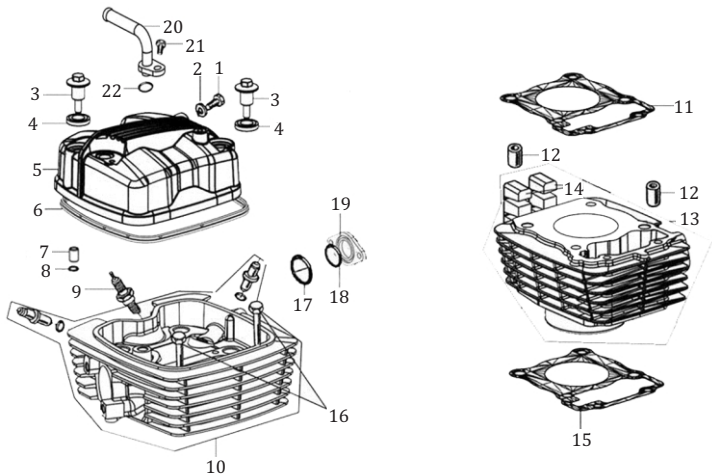

FIG. No.	PARTE N°	DESCRIPCIÓN	CANT.	OBSERVACIÓN
1	100011261-0004	Tornillo 6x12	1	
2	100106538	Arandela 6 mm	1	
3	100100407-0004	Tornillo Tapa Culata	2	
4	100208911	Sello Tornillo Tapa Culata	2	
5	100102852-0003	Tapa Culata	1	
6	100208447	Empaque Tapa Culata	1	
7	100102726	Pin Guía 9x13	1	
8	100104517	Anillo Retenedor	1	
9	100104154	Bujía CPR8EA	1	
10	100108440-0003	Culata (Sola)	1	
11	100108521	Empaque Culata	1	
12	100010556	Pin Guía 10x12	2	
13	100108432-0002	Cilindro (Solo)	1	
14	100102822	Caucho Protector Cilindro	2	
15	100208590	Empaque Cilindro	1	
16	100011285-0001	Tornillo 6x105	2	
17	100107753	Anillo Retenedor 30x2.5	1	
18	100057104	Anillo Retenedor 25x2.4	1	
19	100208765	Baquela Múltiple Admisión	1	
20	100105492-0002	Conducto Desfogue Tapa Culata	1	
21	100011264-0003	Tornillo 6x16	1	
22	100066615	Anillo Retenedor 10x2.3	1	

FIGURA N° 2: EJE LEVAS - VÁLVULAS (1/2)

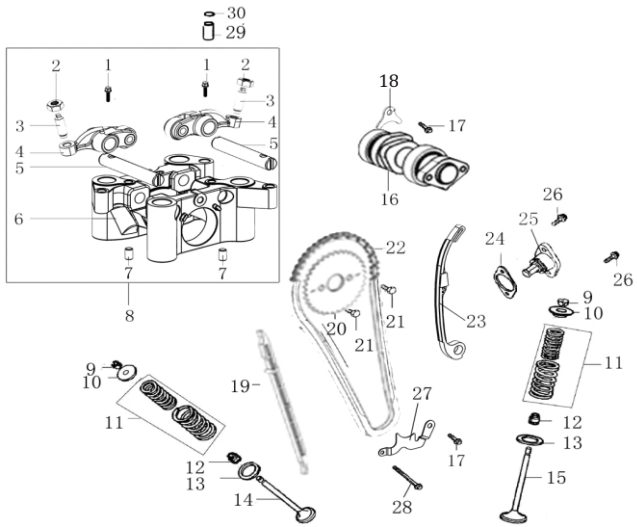

FIG. No.	PARTE N°	DESCRIPCIÓN	CANT.	OBSERVACIÓN
1	100105193	Tornillo 5x14	2	
2	100105158	Tuerca	2	
3	100105168	Tornillo Ajuste Balancín	2	
4	100066671	Balancín	2	
5	100200371	Pasador Balancín	2	
6	100303225	Soporte Balancín (Solo)	1	
7	100100911	Pin Guía 6x10	2	
8	100105183	Soporte Balancín Completo	1	
9	100105320	Cuña Válvula	4	
10	100200691	Arandela Resorte Válvula	2	
11	100200726	Set Resorte Válvula	2	
12	100062531	Reten Válvula	2	
13	100200702	Arandela Resorte Válvula	2	
14	100108485	Válvula Escape	1	
15	100108482	Válvula Admisión	1	
16	100200182	Eje Levas	1	
17	100011264-0003	Tornillo 6x16	2	
18	100053423	Platina Tope Eje Levas	1	
19	100200498	Guía Cadenilla	1	
20	100072152	Piñon Cadenilla Distribucion	1	
21	100011171-0002	Tornillo 6x12	2	
22	100105099	Cadenilla Distribucion	1	
23	100200474	Guía Cadenilla Lado Tensor	1	
24	100208744	Empaque Tensor Cadenilla	1	
25	100200522-0002	Tensor Cadenilla	1	

FIGURA N° 2: EJE LEVAS - VÁLVULAS (2/2)

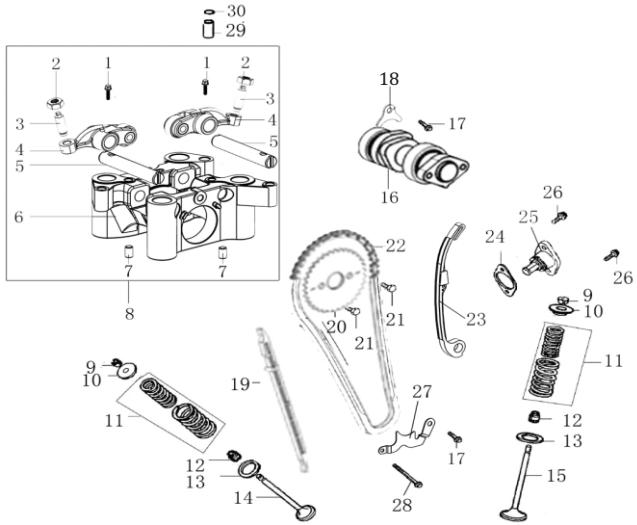

FIG. No.	PARTE N°	DESCRIPCIÓN	CANT.	OBSERVACIÓN
26	100055588-0006	Tornillo 6x20	2	
27	100202745	Platina Guía Cadenilla Distribucion	1	
28	100011279-0002	Tornillo 6x70	1	
29	100100868	Pin Guía 8x14x6.3	1	
30	100107799	Anillo Retenedor 6.5x1.8	1	

FIGURA N° 3: CUBIERTA CLUCTH - CUBIERTA VOLANTE

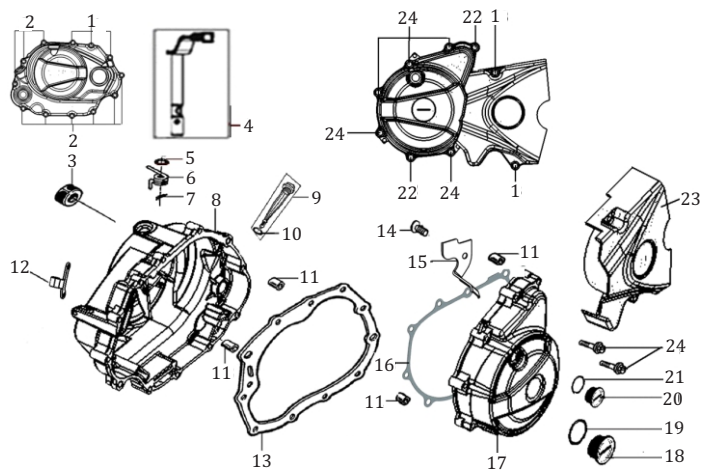

FIG. No.	PARTE N°	DESCRIPCIÓN	CANT.	OBSERVACIÓN
1	100011536-0002	Tornillo 6x30	5	
2	100011538-0003	Tornillo 6x40	8	
3	100104733	Reten 16x28x7	1	
4	100203168-0004	Eje Interno Cubierta Clutch	1	
5	100104759	Reten 12x18x5	1	
6	100103443	Resorte Eje Interno Cubierta Clutch	1	
7	100100636-0001	Pin de Seguridad	1	
8	100206203-0203	Cubierta Clutch	1	
9	100104883	Tapón Nivel Aceite	1	
10	100031573	Anillo Retenedor 18x3	1	
11	100100868	Pin Guía 8x14x6.3	4	
12	100203104-0004	Guía Cable Clutch	1	
13	100208655	Empaque Cubierta Clutch	1	
14	100055591-0006	Tornillo 6x12	1	
15	100206191	Guía Cable Plato Bobinas	1	
16	100208525	Empaque Cubierta Volante	1	
17	100204853-0003	Cubierta Volante	1	
18	100103062-0012	Tapón Cubierta Volante	1	
19	100107733	Anillo Retenedor 27.4x2.65	1	
20	100103059-0012	Tapón Cubierta Volante	1	
21	100138362	Anillo Retenedor 13.2x2.65	1	
22	100011539-0001	Tornillo 6x45	2	
23	100202488-0022	Cubierta Cadena	1	
24	100011537-0002	Tornillo 6x35	8	

FIGURA N° 4: CLUTCH

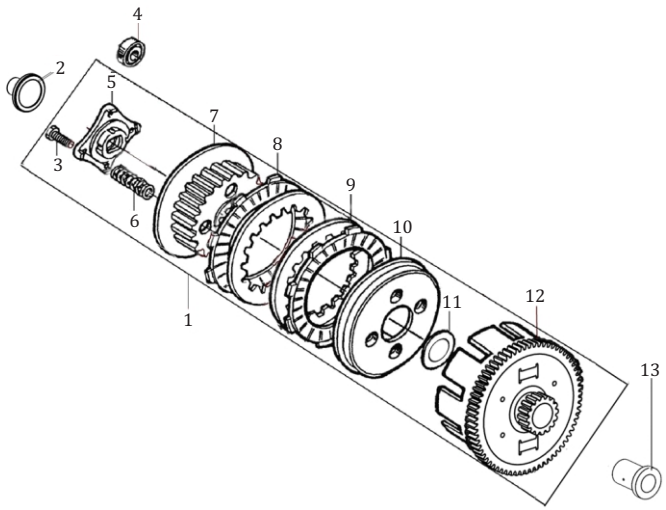

FIG. No.	PARTE N°	DESCRIPCIÓN	CANT.	OBSERVACIÓN
1	100202833	Clutch Completo	1	
2	100203082	Empujador Clutch	1	
3	100011533-0005	Tornillo 6x22	4	
4	100010669	Rodamiento Bolas 6003	1	
5	100202938	Platina Porta Resortes Clutch	1	
6	100103394	Resorte Clutch	4	
7	100202920	Corona Interna Clutch	1	
8	100203033	Disco Clutch	5	
9	100203061	Disco Separador Clutch	4	
10	100202952	Porta Resortes Clutch	1	
11	100103342	Arandela Corona Clutch	1	
12	100202996	Corona (Sola)	1	
13	100103354	Buje Corona Clutch	1	

FIGURA N° 5: BOMBA ACEITE - FILTRO CENTRIFUGO ACEITE

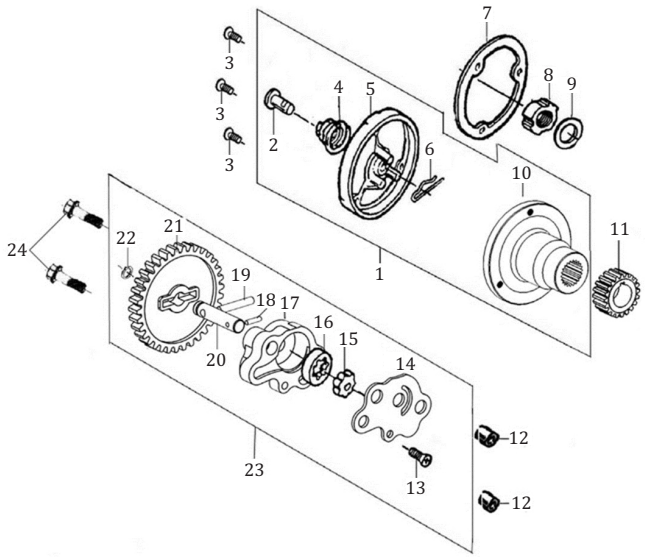

FIG. No.	PARTE N°	DESCRIPCIÓN	CANT.	OBSERVACIÓN
1	100053714	Filtro Centrifugo Aceite	1	
2	100072890	Conducto Filtro Centrifugo Aceite	1	
3	100010978-0001	Tornillo 5x12	3	
4	100104844	Resorte Filtro Centrifugo Aceite	1	
5	100104848	Tapa Campana Filtro Centrifugo Aceite	1	
6	100104850	Pin de Seguridad	1	
7	100208725	Empaque Filtro Centrifugo Aceite	1	
8	100100514	Tuerca M14	1	
9	100103344	Arandela	1	
10	100053715	Campana Filtro Centrifugo Aceite	1	
11	100103496	Piñon Primario	1	
12	100100868	Pin Guía 8x14x6.3	2	
13	100010945-0002	Tornillo 4x8	1	
14	100204512	Platina Cuerpo Bomba Aceite	1	
15	100100190	Rotor Interno Bomba Aceite	1	
16	100100200	Rotor Externo Bomba Aceite	1	
17	100204555	Cuerpo Bomba Aceite	1	
18	100032890	Pin Pasador 2.5x10	1	
19	100032894	Pin Pasador 4x24	1	
20	100204492	Eje Interno Bomba Aceite	1	
21	100100134	Piñon Bomba Aceite	1	
22	100011111	Pin de Seguridad	1	
23	100100056	Bomba Aceite Completa	1	
24	100011537-0002	Tornillo 6x35	2	

FIGURA N° 6: CARCASAS (1/2)

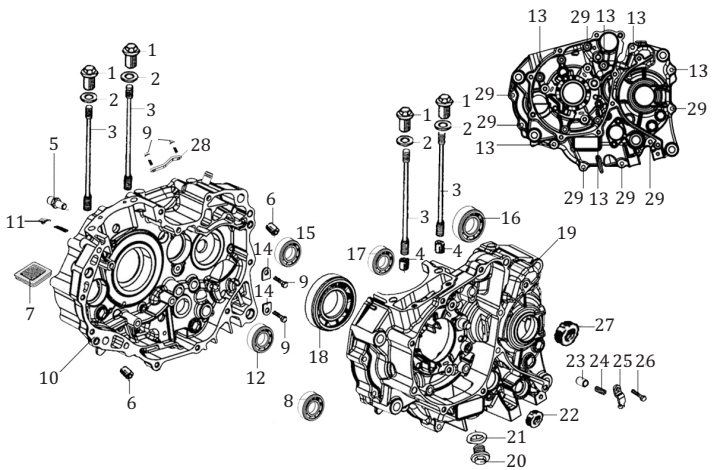

FIG. No.	PARTE N°	DESCRIPCIÓN	CANT.	OBSERVACIÓN
1	100100537-0002	Tuerca Tapón 8x63	4	
2	100106609	Arandela 12.5x2x22	4	
3	100100253	Esparrago Carcasa	4	
4	100010556	Pin Guía 10x12	2	
5	100100396	Tornillo de Ajuste 8x30	1	
6	100100868	Pin Guía 8x14x6.3	2	
7	100104941	Filtro Aceite	1	
8	100100984	Rodamiento Bolas 6202	2	
9	100011264-0003	Tornillo 6x16	4	
10	100052343-0003	Carcasa Derecha	1	
11	100011539-0001	Tornillo 6x45	1	
12	100101149	Rodamiento Bolas 6203	1	
13	100011279-0002	Tornillo 6x70	6	
14	100053140	Platina Tope	2	
15	100101050	Rodamiento Bolas 6303-RS	1	
16	100101245	Rodamiento Bolas 6204	1	
17	100101235	Rodamiento Bolas 6201-RS	1	
18	100101111	Rodamiento Bolas 63/28	1	
19	100052342-0003	Carcasa Izquierda	1	
20	100100331-0006	Tapón Drenaje Aceite	1	
21	100106548	Arandela 12.1x2x20	1	
22	100104747	Reten 14x22x5	1	
23	100102998	Pin Guía Platina Tope	1	
24	100103003	Resorte Platina Tope	1	
25	100053422	Platina Tope	1	

FIGURA N° 6: CARCASAS (2/2)

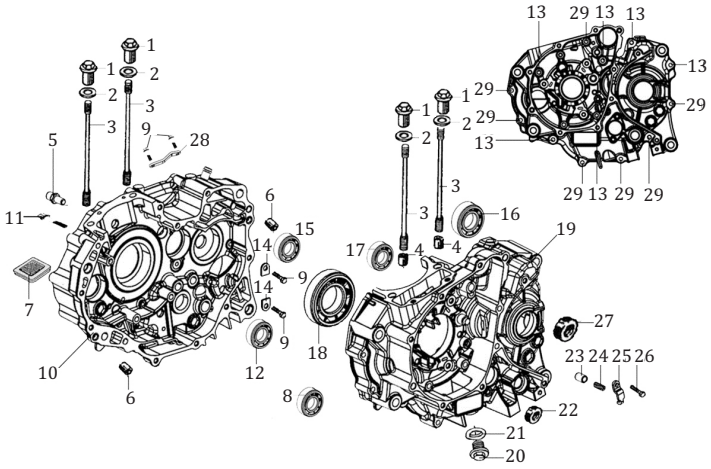

FIG. No.	PARTE N°	DESCRIPCIÓN	CANT.	OBSERVACIÓN
26	100055589-0006	Tornillo 6x16	1	
27	100104703	Reten 20x34x7	1	
28	100303334	Platina Tope Eje Crank	1	
29	100011273-0003	Tornillo 6x40	7	

FIGURA N° 7: CIGÜEÑAL - BALANCEADOR - PISTÓN

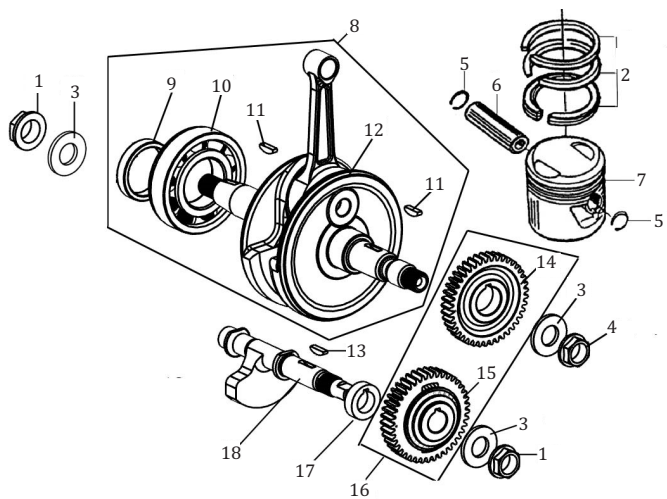

FIG. No.	PARTE N°	DESCRIPCIÓN	CANT.	OBSERVACIÓN
1	100100545-0001	Tuerca 14x1.25x11	2	
2	100101607	Anillos STD	1	
3	100106364	Arandela 14.5x2.8x29	3	
4	100053886	Tuerca 14x1x9	1	
5	100100580	Pin Pasador Piston	2	
6	100101503	Pasador Piston	1	
7	100101400	Piston STD (Solo)	1	
8	100073664	Cigueñal	1	
9	100103572	Buje Cigueñal	1	
10	100101138	Rodamiento Bolas Cigueñal	1	
11	100100643	Cuña Cigueñal	2	
12	100207098	Cigüeñal (Solo)	1	
13	100100640	Cuña Balanceador	1	
14	100091808	Piñon Balanceador	1	
15	100091807	Piñon Balanceador	1	
16	100085749	Set Piñones Balanceador	1	
17	100103569	Buje Eje Balanceador	1	
18	100102007	Eje Balanceador	1	

FIGURA N° 8: TRANSMISIÓN (1/2)

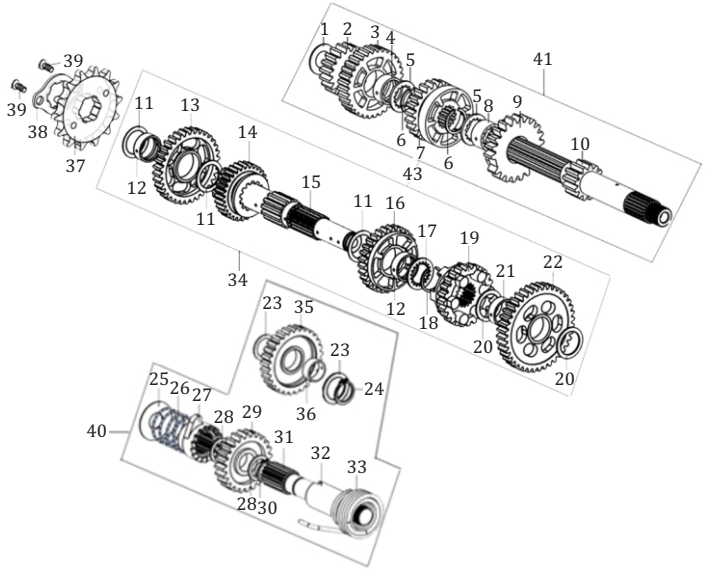

FIG. No.	PARTE N°	DESCRIPCIÓN	CANT.	OBSERVACIÓN
1	100106503	Arandela Caja 12.2x1x22.5	1	
2	100103619	Piñon 2DA Eje Clutch	1	
3	100103623	Piñon 5TA Eje Clutch	1	
4	100103655	Buje Piñon 5TA	1	
5	100103648	Arandela Caja 17x1.6x23	2	
6	100100595	Pin de Seguridad 15.5x1.2x19	2	
7	100103620	Piñon 3RA Eje Clutch	1	
8	100103654	Buje Piñon 4TA	1	
9	100103621	Piñon 4TA Eje Clutch	1	
10	100148341	Eje Clutch (Solo)	1	
11	100106524	Arandela Caja 20.1x1x27	3	
12	100103567	Buje Piñón Eje Salida	2	
13	100103729	Piñon 2DA Eje Salida	1	
14	100103733	Piñon 5TA Eje Salida	1	
15	100203605	Eje Salida (Solo)	1	
16	100103730	Piñon 3RA Eje Salida	1	
17	100103649	Arandela Caja 20x1.6x27	1	
18	100100629	Pin de Seguridad 18.5x1.2x22	1	
19	100103731	Piñon 4TA Eje Salida	1	
20	100106520	Arandela Caja 17.2x1.2x26	2	
21	100103566	Buje Piñon 1RA	1	
22	100103728	Piñon 1RA Eje Salida	1	
23	100106453	Arandela Eje Crank 17.3x1.2x24	2	
24	100011099	Pin de Seguridad	1	
25	100106408	Arandela Eje Crank 14.2x1x34	1	

FIGURA N° 8: TRANSMISIÓN (2/2)

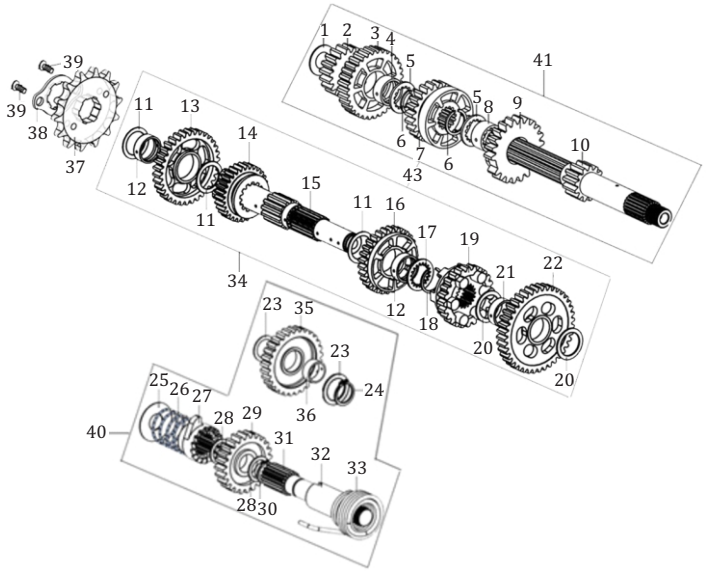

FIG. No.	PARTE N°	DESCRIPCIÓN	CANT.	OBSERVACIÓN
26	100105786	Resorte Eje Crank	1	
27	100303346	Piñon Eje Crank	1	
28	100106433	Arandela Eje Crank 16.3x1x22	2	
29	100105776	Piñon Eje Crank	1	
30	100011098	Pin de Seguridad	1	
31	100201916	Eje Crank (Solo)	1	
32	100105731	Buje Eje Crank	1	
33	100105747	Resorte Eje Crank	1	
34	100203549	Eje Salida Completo	1	
35	100103781	Piñon Eje Crank	1	
36	100201921	Buje Eje Crank	1	
37	100103819	Piñon Salida 14T	1	
38	100103850	Platina Piñon Salida	1	
39	100031911-0004	Tornillo 6x10	2	
40	100201878	Eje Crank Completo	1	
41	100103578	Eje Clutch Completo	1	

FIGURA N° 9: EJE CAMBIOS - EJE SELECTOR CAMBIOS

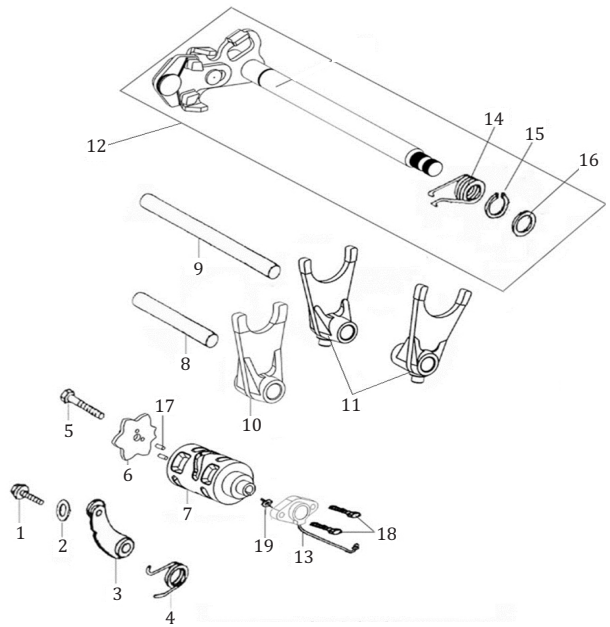

FIG. No.	PARTE N°	DESCRIPCIÓN	CANT.	OBSERVACIÓN
1	100100389	Tornillo	1	
2	100106373	Arandela 6.2x1x14	1	
3	100203962	Leva Eje Selector Cambios	1	
4	100103986	Resorte Leva Eje Selector Cambios	1	
5	100011174-0004	Tornillo 6x20	1	
6	100053426	Arandela Eje Selector Cambios	1	
7	100203796	Eje Selector Cambios	1	
8	100203759	Eje Horquilla Cambios	1	
9	100203761	Eje Horquilla Cambios	1	
10	100203750	Horquilla Cambios	1	
11	100203722	Horquilla Cambios	2	
12	100203888	Eje Cambios	1	
13	100104500-0002	Swiche Neutra	1	
14	100103972	Resorte Eje Cambios	1	
15	100011096	Pin de Seguridad	1	
16	100300796	Arandela 14x1x21	1	
17	100100887	Pin Eje Selector Cambios	2	
18	100011268-0003	Tornillo 6x25	2	
19	100120663	Unión Swiche Neutra	1	

FIGURA N° 10: VOLANTE - PLATO BOBINAS

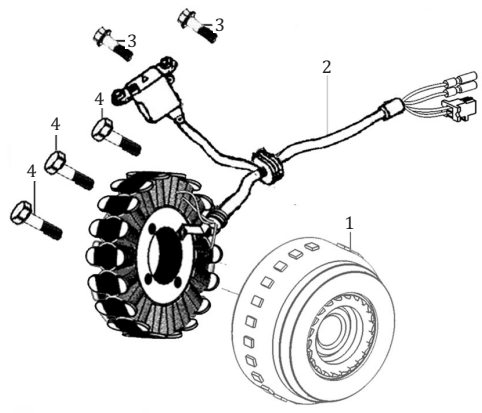

FIG. No.	PARTE N°	DESCRIPCIÓN	CANT.	OBSERVACIÓN
1	100205285	Volante (Sola)	1	
2	100205137-0007	Plato Bobinas (Solo)	1	
3	100055589-0006	Tornillo 6x16	2	
4	100011170-0003	Tornillo 5x25	3	

FIGURA N° 11: MOTOR DE ARRANQUE

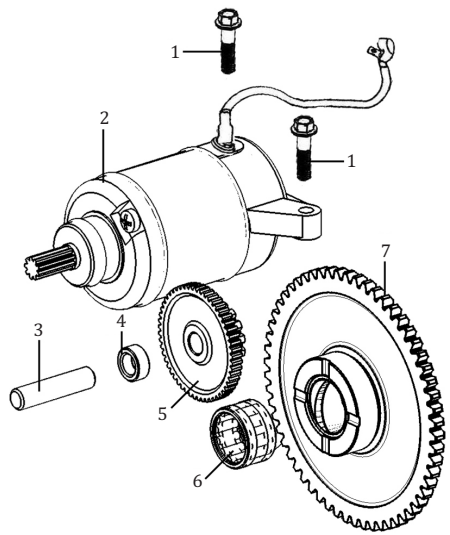

FIG. No.	PARTE N°	DESCRIPCIÓN	CANT.	OBSERVACIÓN
1	100011268-0003	Tornillo 6x25	2	
2	100104241-0049	Motor de Arranque	1	
3	100053424	Eje Piñon Arranque	1	
4	100103244	Buje Piñon Arranque	1	
5	100053425	Piñon Arranque	1	
6	100101017	Rodamiento Agujas 22x29x17	1	
7	100202731	Piñon Arranque	1	

FIGURA N° 12: CARBURADOR

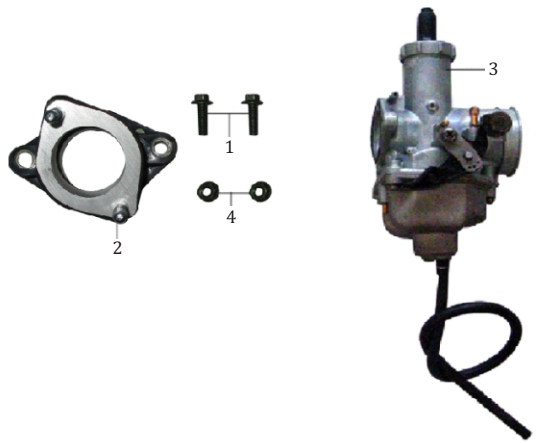

FIG. No.	PARTE N°	DESCRIPCIÓN	CANT.	OBSERVACIÓN
1	B166740106002071X	Tornillo 6x20	2	
2	15800-I853-C400	Múltiple Admisión	1	
3	17100-0000-130003	Carburador	1	
4	B061770106000061X	Tuerca M6	2	

FIGURA N° 13: COMPLEMENTOS CHASIS - GATO LATERAL

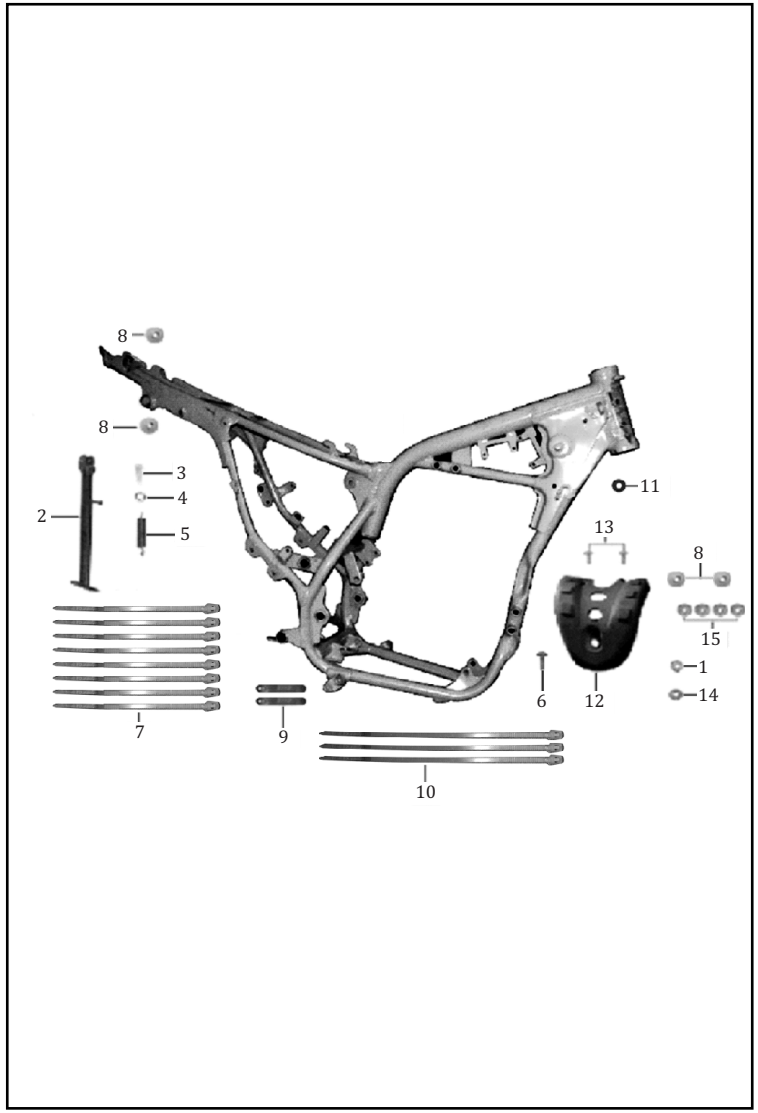

FIG. No.	PARTE N°	DESCRIPCIÓN	CANT.	OBSERVACIÓN
1	B0009601060000K1X	Arandela 6 mm.	1	
2	32130-I853-010065	Gato Lateral	1	
3	91113-6100-03571X	Tornillo 10x1.25x35	1	
4	B061870210000061X	Tuerca M10	1	
5	32102-I853-00000L	Resorte Gato Lateral	1	
6	9A113-1060-02071X	Tornillo 6x20	1	
7	08216-0000-0700	Abrazadera 180 mm.	10	
8	91302-9060-18081X	Buje 6x18x8	4	
9	08216-0000-0300	Abrazadera 12 mm.	2	
10	08216-0000-0900	Abrazadera 250 mm.	1	
11	6222A-0000-5400	Antivibrante	1	
12	31110-I853-C300	Protector Motor	1	
13	9A113-1060-01671X	Tornillo 6x16	2	
14	91311-G124-0000	Antivibrante	1	
15	6222A-0000-1200	Antivibrante	4	

FIGURA N° 14: SOPORTE MOTOR

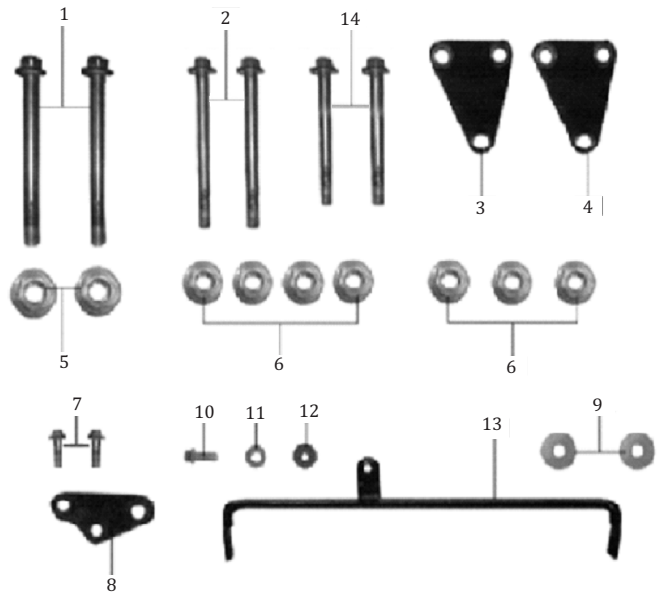

FIG. No.	PARTE N°	DESCRIPCIÓN	CANT.	OBSERVACIÓN
1	B166740210011071X	Tornillo 10x1.25x110	2	
2	B0578900080090T1X	Tornillo 8x90	2	
3	32327-I853-00006N	Soporte Izquierdo Motor	1	
4	32328-I853-00006N	Soporte Derecho Motor	1	
5	B061870210000061X	Tuerca M10	2	
6	B061870108000061X	Tuerca M8	7	
7	B057890008002071X	Tornillo 8x20	2	
8	32305-I853-00006N	Soporte Trasero Motor	1	
9	B0009601080000K1X	Arandela 8 mm.	2	
10	B166740106002071X	Tornillo 6x20	1	
11	91302-0060-20091X	Arandela 6 mm.	1	
12	63342-H206-0100	Antivibrante	1	
13	63404-I853-010065	Soporte Carenaje Frontal	1	
14	B0578900080075T1X	Tornillo 8x75	2	

FIGURA N° 15: CAJA FILTRO AIRE

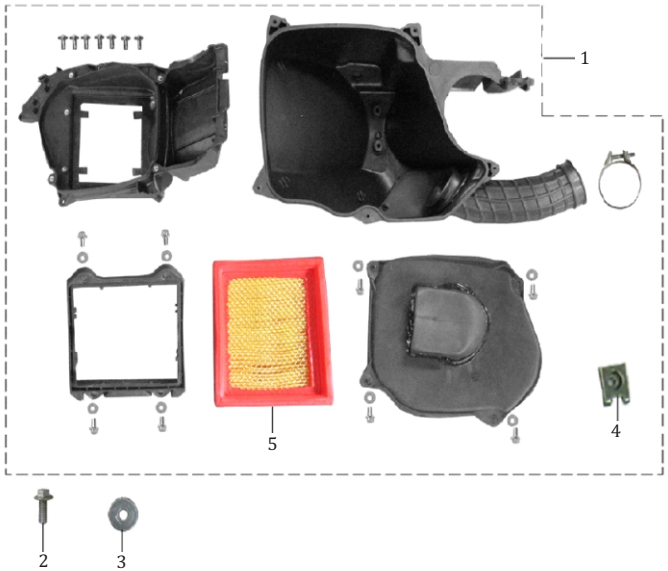

FIG. No.	PARTE N°	DESCRIPCIÓN	CANT.	OBSERVACIÓN
1	16100-J0S8-000002	Caja Filtro Aire Completa	1	
2	B166740106001671X	Tornillo 6x16	1	
3	B0009601060000K1X	Arandela 6 mm.	1	
4	91206-1060-02001X	Tuerca de Ajuste M6	1	
5	16101-I853-C000	Filtro de Aire	1	

FIGURA N° 16: MANUBRIO - ESPEJOS

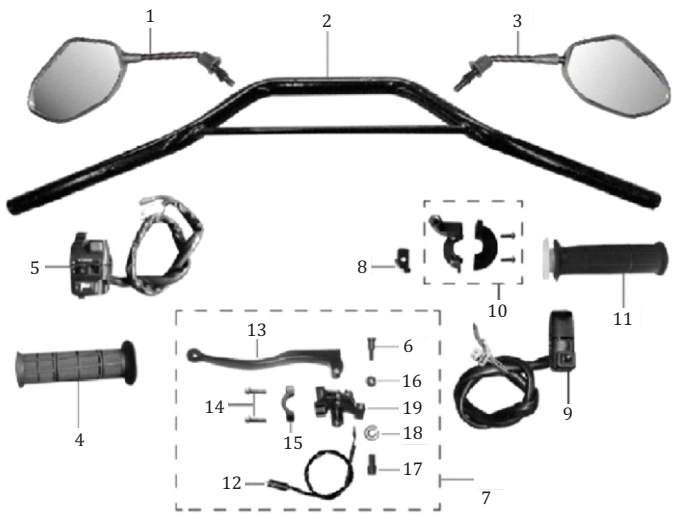

FIG. No.	PARTE N°	DESCRIPCIÓN	CANT.	OBSERVACIÓN
1	69110-J862-000065	Espejo Izquierdo	1	
2	72100-I853-02006N	Manubrio	1	
3	69120-J862-000065	Espejo Derecho	1	
4	72010-I111-020065	Manillar Izquierdo	1	
5	72201-I853-C00001	Comando Izquierdo	1	
6	7221M-I853-000001	Tornillo 6x26	1	
7	72209-I853-000067	Soporte y Leva Clutch	1	
8	72053-I245-C000	Platina Carretel Acelerador	1	
9	72301-I853-C00002	Comando Derecho	1	
10	17010-I111-000001	Carretel Acelerador	1	
11	72020-I111-020065	Manillar Acelerador	1	
12	7221A-I853-0000	Swiche Clutch	1	
13	72206-I853-000001	Leva Clutch	1	
14	B166740106002071X	Tornillo 6x20	2	
15	72218-I853-000001	Abrazadera Soporte Leva Clutch	1	
16	B061870106000061X	Tuerca M6	1	
17	72205-I853-C00001	Tornillo Ajuste Leva Clutch	1	
18	72204-I853-C00001	Arandela de Presión	1	
19	72217-I853-000001	Soporte Leva Clutch	1	

FIGURA N° 17: TANQUE GASOLINA

FIG. No.	PARTE N°	DESCRIPCIÓN	CANT.	OBSERVACIÓN
1	B057890008003071X	Tornillo 8x30	1	
2	91302-9080-25191X	Buje	1	
3	61112-I853-0000	Antivibrante Frontal Tanque Gasolina	1	
4	61100-J1R5-010007	Tanque Gasolina	1	
5	61150-M567-0000	Grifo Gasolina	1	
6	613140120ZGT0000X	Manguera Gasolina	2	
7	61111-I377-0000	Antivibrante Lateral Tanque Gasolina	2	
8	61180-0000-0500	Filtro Gasolina	1	
9	621430710ZGR0000X	Manguera Gasolina	1	
10	87200-J1R5-000001	Medidor Tanque Gasolina	1	
11	B166740106002071X	Tornillo 6x20	2	

FIGURA N° 18: SILLÍN

FIG. No.	PARTE N°	DESCRIPCIÓN	CANT.	OBSERVACIÓN
1	21005400	Sillín	1	
2	B166740106001671X	Tornillo 6x16	2	
3	91302-0060-25061X	Arandela 6 mm.	2	
4	21006249	Forro Sillín	1	No Ilustrado

FIGURA N° 19: SILENCIADOR

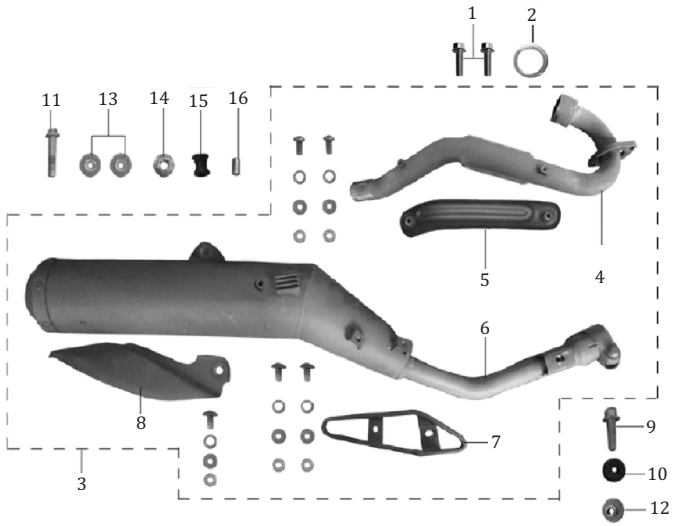

FIG. No.	PARTE N°	DESCRIPCIÓN	CANT.	OBSERVACIÓN
1	B166740108003071X	Tornillo 6x17	2	
2	18030-I111-0000	Empaque Tubo Escape	1	
3	18000-I853-050003	Silenciador Completo	1	
4	1804L-I853-020001	Tubo Escape	1	
5	18040-I853-020001	Protector Tubo Escape	1	
6	1804M-I853-C20066	Silenciador (Solo)	1	
7	18040-I853-C00066	Protector Silenciador	1	
8	18040-I853-010066	Protector Silenciador	1	
9	B057890008002571X	Tornillo 8x25	1	
10	6222A-I853-0000	Antivibrante	1	
11	B0578900080045T1X	Tornillo 8x45	1	
12	91302-0080-32111X	Arandela 8 mm.	1	
13	B0009601080000K1X	Arandela 8 mm.	2	
14	B061870108000061X	Tuerca M8	1	
15	42154-I853-0000	Caucho	1	
16	91304-0085-12271X	Buje 8.5x12x27	1	
17	18070-0000-110014	Catalizador	1	No Ilustrado

FIGURA N° 20: PEDAL CAMBIOS - PEDAL FRENO - PEDAL CRANK

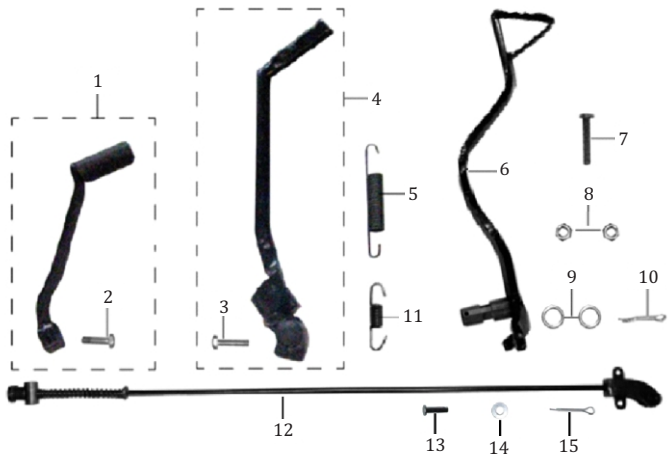

FIG. No.	PARTE N°	DESCRIPCIÓN	CANT.	OBSERVACIÓN
1	24400-I853-000067	Pedal Cambios	1	
2	B057830006002071X	Tornillo 6x20	1	
3	B057830008002571X	Tornillo 8x25	1	
4	21200-I111-020068	Pedal Crank	1	
5	52105-I853-000002	Resorte Pedal Freno	1	
6	52100-I853-000065	Pedal Freno	1	
7	B057830006003571X	Tornillo 6x35	1	
8	B061700006000061X	Tuerca M6	2	
9	91301-0170-23021X	Arandela	2	
10	B000910003002501X	Pin de Seguridad 3x25	1	
11	84602-I853-C00002	Resorte Swiche Stop	1	
12	52200-I853-010001	Varilla Freno Trasero	1	
13	B0088200060018T1X	Pin Pasador	1	
14	B0009701060000K1X	Arandela 6 mm.	1	
15	B000910002001801X	Pin de Seguridad 2x18	1	

FIGURA N° 21: REPOSAPIE CONDUCTOR - REPOSAPIE PASAJERO

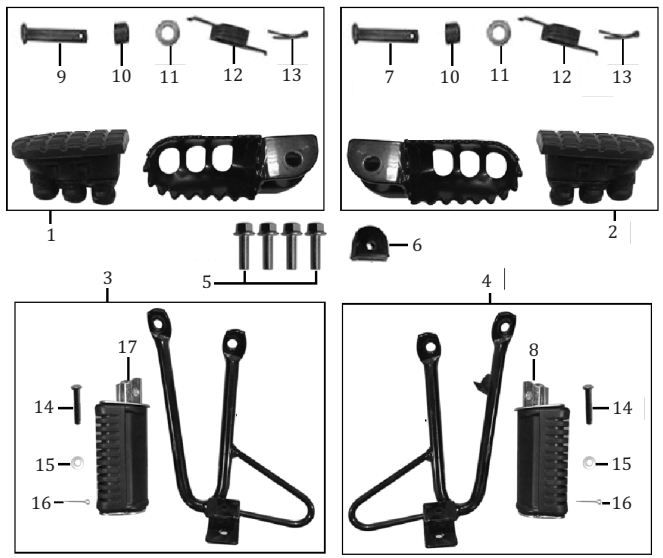

FIG. No.	PARTE N°	DESCRIPCIÓN	CANT.	OBSERVACIÓN
1	32110-I853-010068	Reposapie Conductor Izquierdo	1	
2	32120-I853-020068	Reposapie Conductor Derecho	1	
3	32410-I853-000065	Soporte Reposapie Izquierdo Completo	1	
4	32420-I853-000065	Soporte Reposapie Derecho Completo	1	
5	B057890008003071X	Tornillo 8x30	4	
6	32618-I853-0000	Antivibrante Reposapie Conductor Der.	1	
7	32108-I853-C2001X	Pin Pasador Reposapie Conductor Der.	1	
8	3242E-I853-000001	Reposapie Pasajero Derecho	1	
9	32108-I853-C1001X	Pin Pasador Reposapie Conductor Izq.	1	
10	32114-I853-C10001	Buje Pin Pasador	2	
11	B0009701080000K1X	Arandela 8 mm.	2	
12	32112-I853-C10001	Resorte Reposapie Delantero	2	
13	B000910002001801X	Pin de Seguridad 2x18	2	
14	B0088200060032T1X	Pin Pasador	2	
15	B0009701060000K1X	Arandela 6 mm.	2	
16	B000910002002001X	Pin de Seguridad 2x20	2	
17	3241A-I853-000001	Reposapie Pasajero Izquierdo	1	

FIGURA N° 22: ESPIGA CENTRAL - CABEZA ESPIGA

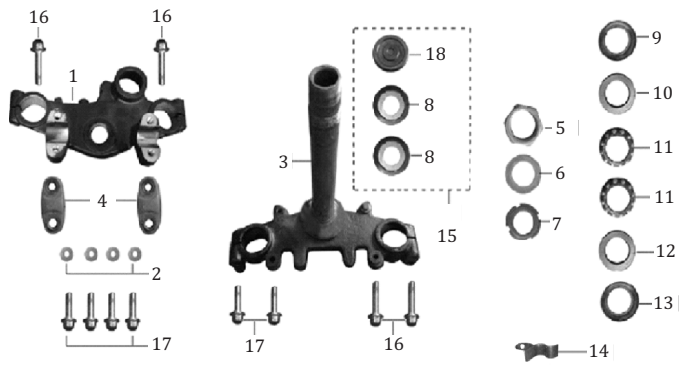

FIG. No.	PARTE N°	DESCRIPCIÓN	CANT.	OBSERVACIÓN
1	71101-I853-C10065	Cabeza Espiga	1	
2	B0009701080000K0G	Arandela 8 mm.	4	
3	71120-I853-000065	Espiga Central	1	
4	7111A-I853-C30065	Abrazadera Cabeza Espiga	2	
5	71106-I853-000001	Tuerca Espiga	1	
6	7112B-I853-C10001	Arandela Espiga	1	
7	71105-I853-000001	Tuerca Ajuste Dirección	1	
8	71124-I853-0000	Guardapolvo Espiga Central	2	
9	71201-I853-0000	Cuna Superior Dirección	1	
10	71203-I853-0000	Cuna Superior Dirección	1	
11	71208-I853-0000	Canastilla	2	
12	71204-I853-0000	Cuna Inferior Dirección	1	
13	71202-I853-0000	Cuna Inferior Dirección	1	
14	85105-J1R5-000001	Guía Cable Velocímetro	1	
15	7111J-I853-C00065	Kit Guardapolvos Espiga Central	1	
16	B166740108004070G	Tornillo 8x40	4	
17	B166740108003570G	Tornillo 8x35	6	
18	7110B-I853-0000	Tapón Espiga Central	1	

FIGURA N° 23: SUSPENSIÓN DELANTERA

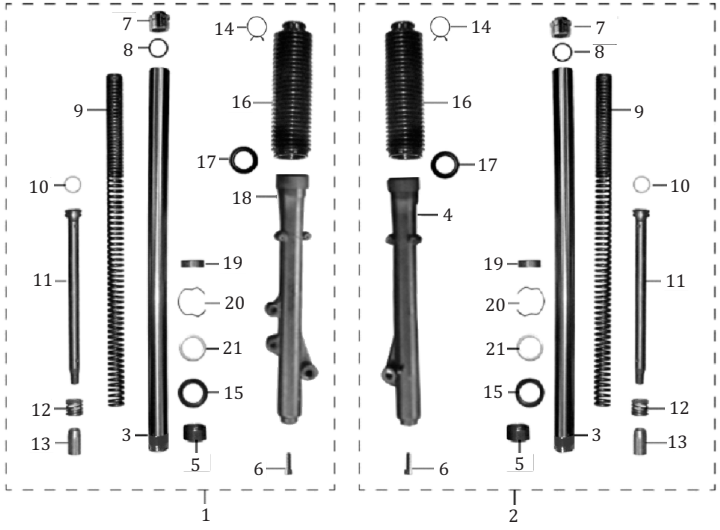

FIG. No.	PARTE N°	DESCRIPCIÓN	CANT.	OBSERVACIÓN
1	34100-I111-C10001	Tubo Telescópico Izquierdo Completo	1	
2	34200-I111-C10001	Tubo Telescópico Derecho Completo	1	
3	3411G-I111-00000G	Tubo Telescópico	2	
4	34109-I111-000001	Camisa Tubo Telescópico Derecha	1	
5	34145-I111-000000	Buje Interno Tubo Telescopio	2	
6	B000700108003070C	Tornillo 8x30	2	
7	34120-I111-00000G	Tornillo Tapón Tubo Telescópico	2	
8	34121-I111-010000	Anillo Retenedor	2	
9	34102-I111-010000	Resorte Tubo Telescópico	2	
10	34103-I111-0000	Pin Cilindro Interno Tubo Telescópico	2	
11	34112-I111-000000	Cilindro Interno Tubo Telescópico	2	
12	34123-I111-010000	Resorte Cilindro Interno Tubo Telescópico	2	
13	34135-I111-000000	Buje Guía Cilindro Interno Tubo Telescópico	2	
14	34122-I111-0000	Abrazadera	2	
15	34107-I111-0000	Reten Tubo Telescópico	2	
16	34105-I111-0000	Guardapolvo Tubo Telescópico	2	
17	34106-I111-0000	Guardapolvo Tubo Telescópico	2	
18	34108-I111-000001	Camisa Tubo Telescópico Izquierda	1	
19	34144-I111-000000	Buje Guía Camisa Tubo Telescópico	2	
20	34127-I111-000000	Pin de Seguridad	2	
21	34132-I111-000000	Arandela Camisa Tubo Telescópico	2	

FIGURA N° 24: GUARDABARRO DELANTERO

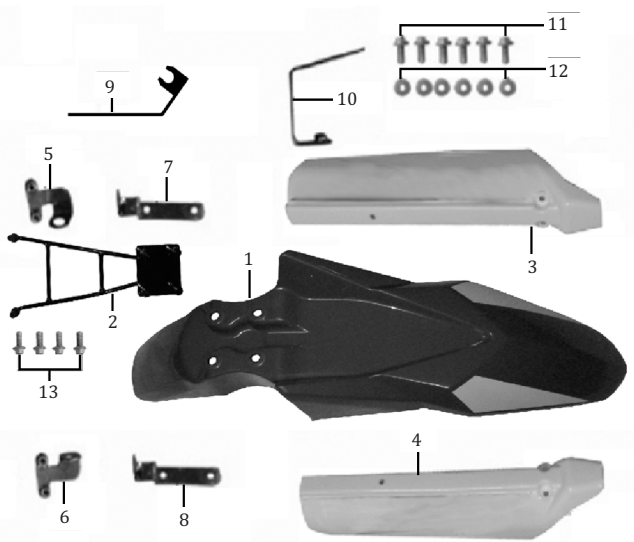

FIG. No.	PARTE N°	DESCRIPCIÓN	CANT.	OBSERVACIÓN
1	63104-J1R5-010007	Guardabarro Delantero	1	
2	63106-J1R5-000001	Soporte Guardabarro Delantero	1	
3	34212-I853-C2000P	Protector Izquierdo Camisa Tubo Telescópico	1	
4	34213-I853-C2000P	Protector Derecho Camisa Tubo Telescópico	1	
5	3411Y-I853-00006N	Soporte Inferior Protector Izquierdo	1	
6	34183-I853-00006N	Soporte Inferior Protector Derecho	1	
7	3411X-I853-00006N	Soporte Superior Protector Izquierdo	1	
8	34184-I853-00006N	Soporte Superior Protector Derecho	1	
9	34111-J1R5-000001	Guía Cable Velocímetro	1	
10	71185-I853-030065	Guía Manguera Freno Delantero	1	
11	9A113-1060-01271X	Tornillo 6x12	6	
12	91311-M288-0200	Antivibrante	6	
13	B166740106003571X	Tornillo 6x35	4	

FIGURA N° 25: BOMBA FRENO DELANTERO

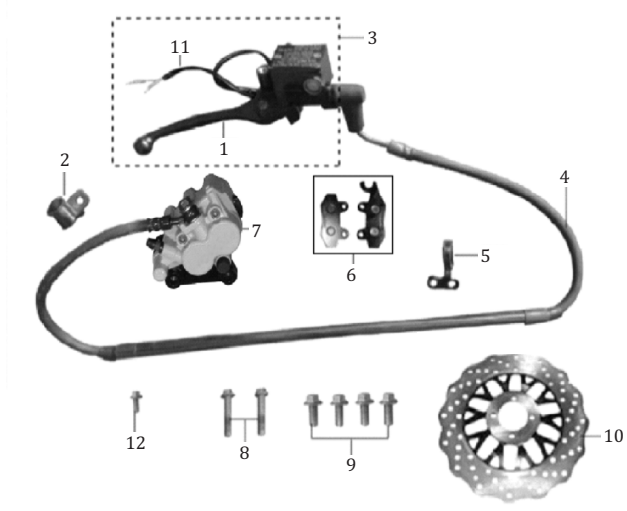

FIG. No.	PARTE N°	DESCRIPCIÓN	CANT.	OBSERVACIÓN
1	72310-I853-0000	Leva Freno Delantero	1	
2	71183-I853-C1006N	Guía Manguera Freno Delantero	1	
3	53012-I853-0100	Bomba Freno Delantero	1	
4	53002-I853-030001	Manguera Freno Delantero	1	
5	71183-I853-C0006N	Guía Manguera Freno Delantero	1	
6	53013-I853-000001	Pastas Freno Delantero	1	
7	53014-I853-C000	Caliper Delantero	1	
8	B057890008003571X	Tornillo 8x35	2	
9	B057890008002571X	Tornillo 8x25	4	
10	53001-I853-0100	Disco Freno Delantero	1	
11	85120-I853-C400	Swiche Freno Delantero	1	
12	B166740106001271X	Tornillo 6x12	1	

FIGURA N° 26: RUEDA DELANTERA

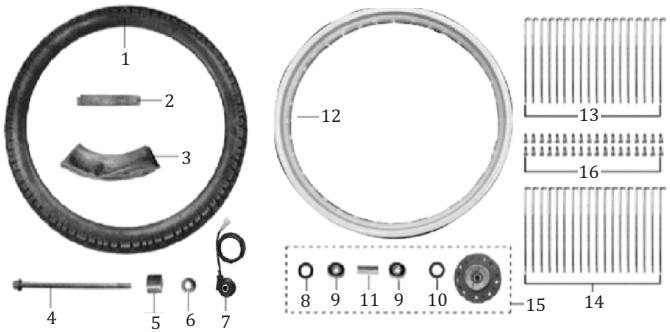

FIG. No.	PARTE N°	DESCRIPCIÓN	CANT.	OBSERVACIÓN
1	90/90-19-MR-923-TT	Llanta Delantera 90/90-19-MR-923-TT	1	Marca QUEEN
2	51205-0000-130000	Protector Neumático Delantero	1	
3	41075-2719/18	Neumático 275/300x19	1	Marca IRC
4	51181-I301-00001X	Eje Rueda Delantera	1	
5	51101-I853-030006	Buje Eje Rueda Delantera	1	
6	B061870212000061X	Tuerca M12	1	
7	87330-L0M1-0100	Caja Piñon Velocímetro Con Cable	1	
8	51116-0000-0300	Reten 23x37x11	1	
9	92102-000063012RS	Rodamiento Bolas 6301-2RS	2	
10	5110A-0000-0600	Guardapolvo Campana Delantera	1	
11	51117-0000-61000C	Buje Campana Delantera	1	
12	51112-0000-A30066	Rin Delantero 1.85x19	1	
13	51113-1032-2085	Radio Rueda Delantera 3.2x208.5	18	
14	51113-2032-2080	Radio Rueda Delantera 3.2x208	18	
15	51115-0000-230066	Campana Delantera	1	
16	51124-0000-02000C	Tuerca Radios	36	

FIGURA N° 27: RUEDA TRASERA

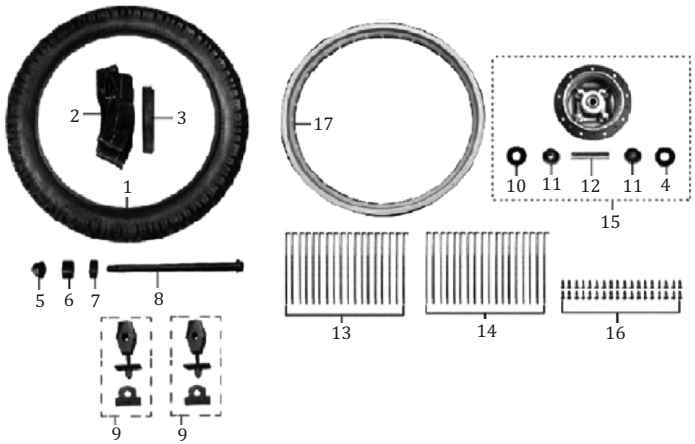

FIG. No.	PARTE N°	DESCRIPCIÓN	CANT.	OBSERVACIÓN
1	110/90-17-MR923-TT	Llanta Trasera 110/90-17-MR923-TT	1	Marca QUEEN
2	41075-3217/18	Neumático 325/350/410x17	1	Marca IRC
3	51205-0000-120000	Protector Neumático Trasero	1	
4	51108-0000-1200	Guardapolvo Rueda Trasera	1	
5	B061870214000061X	Tuerca M14	1	
6	51201-I219-00001X	Buje Izquierdo Rueda Trasera	1	
7	51202-I853-00001X	Buje Derecho Rueda Trasera	1	
8	51281-I126-00001X	Eje Rueda Trasera	1	
9	35010-J0A2-000001	Tensor Cadena Der. - Izq.	2	
10	51116-0000-0400	Reten 28x42x7	1	
11	92102-000063022RS	Rodamiento Bolas 6302-2RS	2	
12	51117-0000-20000C	Buje Campana Trasera	1	
13	51114-2040-1480	Radio Rueda Trasera 4.0x148	18	
14	51114-1040-1485	Radio Rueda Trasera 4.0x148.5	18	
15	51214-0000-070066	Campana Trasera	1	
16	51124-0000-04000C	Tuerca Radios	36	
17	51112-0000-150066	Rin Trasero 2.15x17	1	

FIGURA N° 28: PORTA BANDAS TRASERO

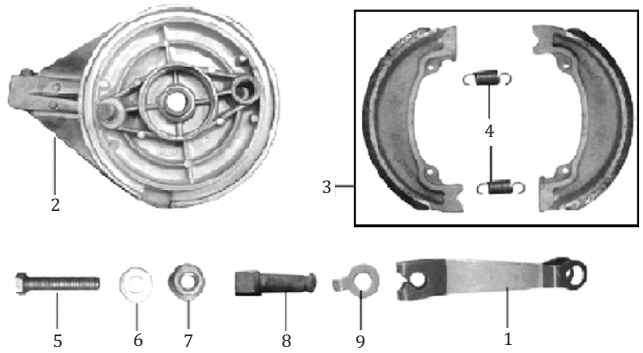

FIG. No.	PARTE N°	DESCRIPCIÓN	CANT.	OBSERVACIÓN
1	54207-I853-000001	Leva Externa Porta Bandas Trasero	1	
2	54205-I853-000066	Porta Bandas Trasero	1	
3	54220-I853-020000	Bandas Freno Trasero	1	
4	54206-I853-0000	Resorte Bandas Freno Trasero	2	
5	54212-I853-0000	Tornillo	1	
6	B0009701060000K1X	Arandela 6 mm.	1	
7	B061770106000061X	Tuerca M6	1	
8	54209-I853-000001	Leva Interna Porta Bandas Trasero	1	
9	54208-I853-000001	Arandela Indicadora Desgaste Bandas	1	

FIGURA N° 29: SWICHE DE ENCENDIDO

FIG. No.	PARTE N°	DESCRIPCIÓN	CANT.	OBSERVACIÓN
1	07002-I853-C40002	Swiche Encendido Completo	1	
2	B166740108001671X	Tornillo 8x16	2	
3	B166740106001071X	Tornillo 6x10	1	

FIGURA N° 30: BRAZO OSCILANTE - AMORTIGUADOR TRASERO

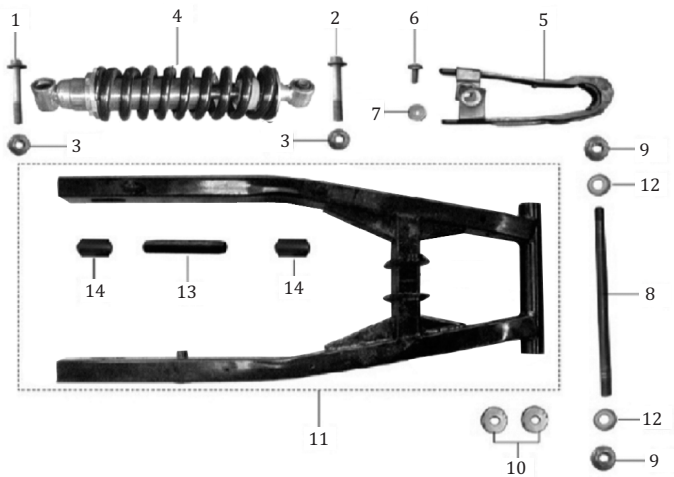

FIG. No.	PARTE N°	DESCRIPCIÓN	CANT.	OBSERVACIÓN
1	B1667402100070S1X	Tornillo 10x1.25x70	1	
2	B1667402100075S1X	Tornillo 10x1.25x75	1	
3	B061870210000061X	Tuerca M10	2	
4	33300-I853-C30065	Amortiguador Trasero	1	
5	35001-I853-0000	Protector Cadena	1	
6	B166740106001271X	Tornillo 6x12	1	
7	91301-0060-25021X	Arandela 6 mm.	1	
8	35281-I853-C0001X	Pasador Brazo Oscilante	1	
9	B061710014000061X	Tuerca M14	2	
10	35201-J150-0000	Tapón Brazo Oscilante	2	
11	35200-I853-000065	Brazo Oscilante	1	
12	91302-0140-25040U	Arandela 14 mm.	2	
13	35241-I853-0000	Buje Central Brazo Oscilante	2	
14	3520B-I853-0000	Buje Lateral Brazo Oscilante	2	

FIGURA N° 31: SPROCKET - CADENA

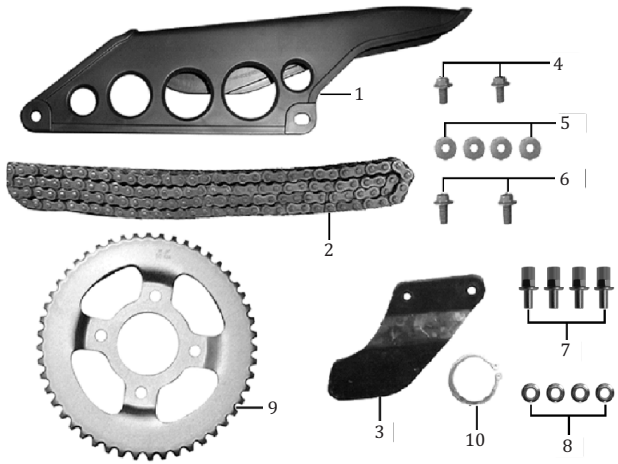

FIG. No.	PARTE N°	DESCRIPCIÓN	CANT.	OBSERVACIÓN
1	35110-I853-0200	Protector Cadena	1	
2	26400-428H-0128	Cadena 428Hx128	1	
3	35316-I853-C200	Platina Tope Cadena	1	
4	B166740106001271X	Tornillo 6x12	2	
5	B0009601060000K1X	Arandela 6 mm.	4	
6	B166740106002071X	Tornillo 6x20	2	
7	91118-6100-03771X	Tornillo Sprocket	4	
8	B061770210000061X	Tuerca M10	4	
9	55002-I111-120001	Sprocket	1	
10	B008940158000000S	Pin de Seguridad	1	

FIGURA N° 32: FAROLA - CARENAJE FAROLA

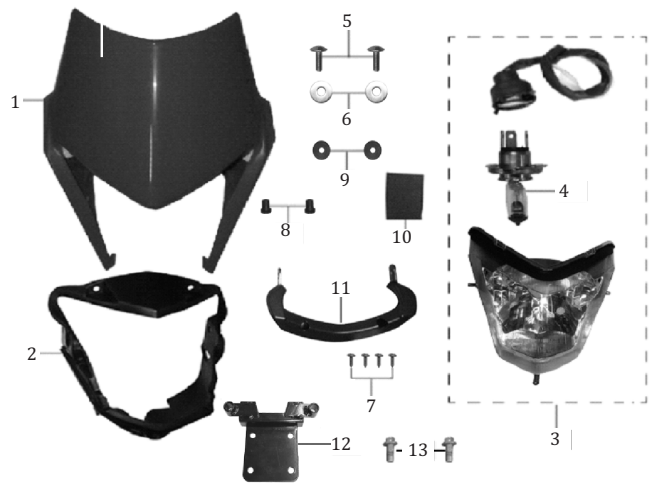

FIG. No.	PARTE N°	DESCRIPCIÓN	CANT.	OBSERVACIÓN
1	63755-J1R5-010007	Carenaje Superior Farola	1	
2	63550-I853-C300	Carenaje Inferior Farola	1	
3	86100-I853-C10006	Farola Completa	1	
4	86160-0000-C390	Bombillo Farola	1	
5	9A113-1060-01671X	Tornillo 6x16	2	
6	B0009601060000K1X	Arandela 6 mm.	2	
7	B0084500042016X1X	Tornillo 4.2x16	4	
8	62514-I853-0000	Tapón	2	
9	91311-G124-0000	Antivibrante	2	
10	08122-M154-000001	Antivibrante	1	
11	63504-I853-C000	Complemento Carenaje Farola	1	
12	63551-J1R5-000001	Soporte Inferior Carenaje Farola	1	
13	B166740106001271X	Tornillo 6x12	2	

FIGURA N° 33: VELOCÍMETRO - DIRECCIONALES DELANTERAS

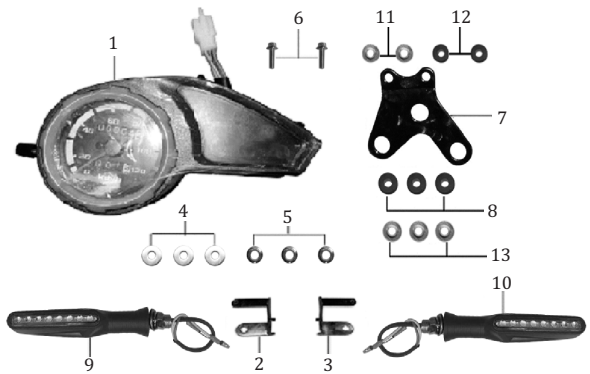

FIG. No.	PARTE N°	DESCRIPCIÓN	CANT.	OBSERVACIÓN
1	87100-I853-C26012	Velocímetro Completo	1	
2	86307-J1R5-000001	Soporte Direccional Delantera Izquierda	1	
3	86407-J1R5-000001	Soporte Direccional Delantera Derecha	1	
4	B0009601060000K1X	Arandela 6 mm.	3	
5	B061770106000061X	Tuerca M6	3	
6	B166740106002071X	Tornillo 6x20	2	
7	87101-J1R5-000001	Soporte Velocímetro	1	
8	63342-H206-0100	Antivibrante	3	
9	86300-J1R5-000001	Direccional Delantera Izquierda	1	
10	86400-J1R5-000001	Direccional Delantera Derecha	1	
11	91302-0060-20091X	Arandela 6 mm.	2	
12	6222A-0000-1200	Antivibrante	2	
13	91302-0065-20121X	Arandela 6.5 mm.	3	

FIGURA N° 34: ENFOCADORES

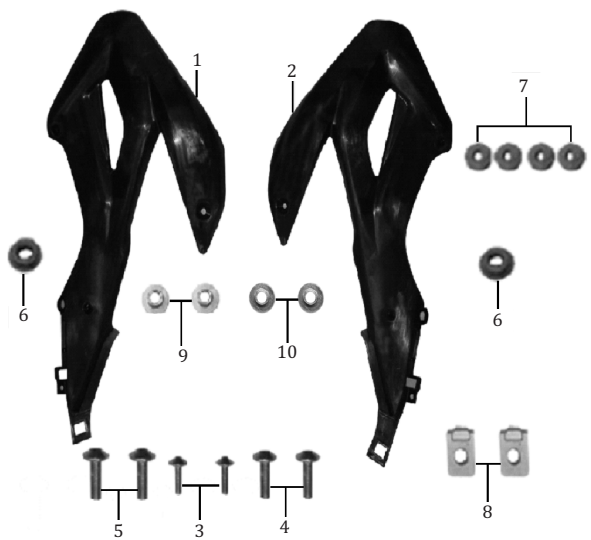

FIG. No.	PARTE N°	DESCRIPCIÓN	CANT.	OBSERVACIÓN
1	63373-J1R5-010007	Enfocador Izquierdo	1	
2	63374-J1R5-010007	Enfocador Derecho	1	
3	9A113-1060-01071X	Tornillo 6x10	2	
4	9A113-1060-03071X	Tornillo 6x30	2	
5	9A113-1060-03571X	Tornillo 6x35	2	
6	63346-J486-0100	Antivibrante	2	
7	91311-M288-0200	Antivibrante	4	
8	91218-1060-025T0U	Tuerca de Ajuste	2	
9	91302-9060-15041X	Buje 6x15x3.5	2	
10	91302-9060-20161X	Buje 6x20x16	2	

FIGURA N° 35: TAPA LATERAL - CUBIERTA SILLÍN

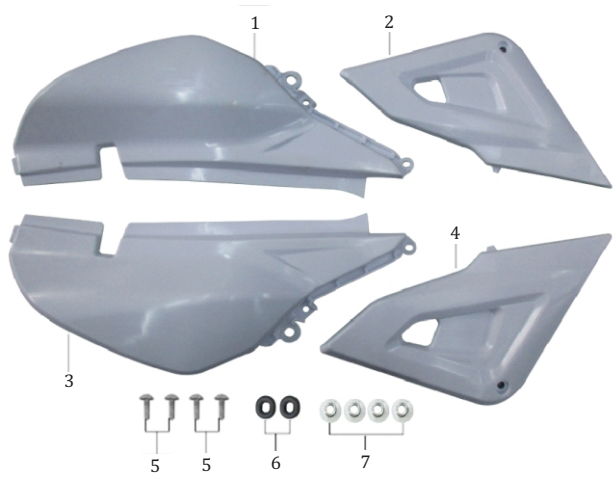

FIG. No.	PARTE N°	DESCRIPCIÓN	CANT.	OBSERVACIÓN
1	63333-J1R5-010007	Cubierta Sillín Izquierda	1	
2	63301-J1R5-010007	Tapa Lateral Izquierda	1	
3	63341-J1R5-010007	Cubierta Sillín Derecha	1	
4	63323-J1R5-010007	Tapa Lateral Derecha	1	
5	9A113-1060-01671X	Tornillo 6x16	6	
6	63346-J486-0100	Antivibrante	2	
7	91302-9060-15041X	Buje 6x15x3.5	6	

FIGURA N° 36: CUBIERTA STOP

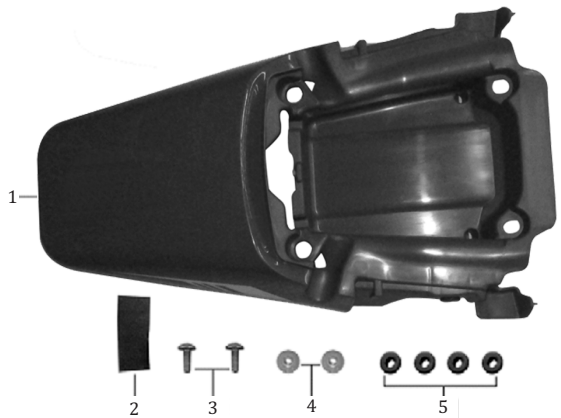

FIG. No.	PARTE N°	DESCRIPCIÓN	CANT.	OBSERVACIÓN
1	63602-J1R5-010007	Cubierta Stop	1	
2	63436-I111-0000	Protector	1	
3	9A113-1060-02071X	Tornillo 6x20	2	
4	91302-9060-18081X	Buje 6x18x8	2	
5	6222A-0000-1200	Antivibrante	4	

FIGURA N° 37: GUARDABARRO TRASERO

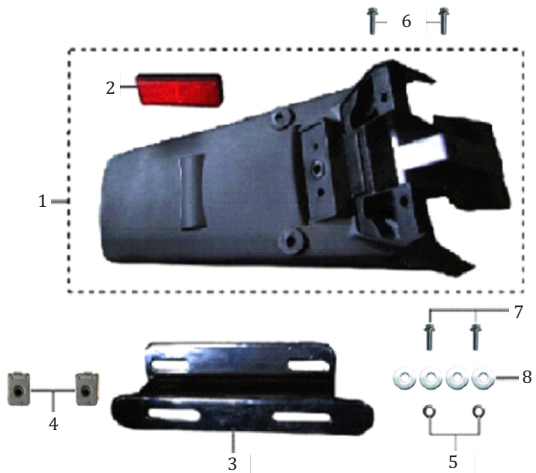

FIG. No.	PARTE N°	DESCRIPCIÓN	CANT.	OBSERVACIÓN
1	63201-I853-C100	Guardabarro Trasero	1	
2	85830-I853-C100	Reflectivo Trasero	1	
3	63206-I853-C00065	Soporte Porta Placa	1	
4	91218-1060-025T0U	Tuerca de Ajuste	2	
5	B061770106000061X	Tuerca M6	2	
6	B166740106002071X	Tornillo 6x20	2	
7	B166740106001671X	Tornillo 6x16	2	
8	B0009601060000K1X	Arandela 8 mm.	4	

FIGURA N° 38: STOP - DIRECCIONALES TRASERAS

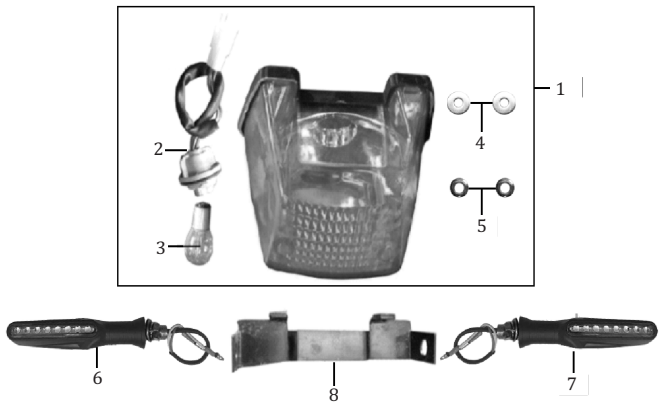

FIG. No.	PARTE N°	DESCRIPCIÓN	CANT.	OBSERVACIÓN
1	86200-I853-C130	Stop	1	
2	86202-I853-000000	Socket Bombillo Stop	1	
3	86260-0000-C220	Bombillo Stop	1	
4	B0009601060000K1X	Arandela 6 mm.	2	
5	B061770106000061X	Tuerca M6	2	
6	86500-J1R5-000001	Direccional Trasera Izquierda	1	
7	86600-J1R5-000001	Direccional Trasera Derecha	1	
8	86203-I853-010065	Soporte Stop	1	

FIGURA N° 39: CABLES

FIG. No.	PARTE N°	DESCRIPCIÓN	CANT.	OBSERVACIÓN
1	72600AZZ28009351C	Cable Clutch	1	
2	72400DZZ0B508081C	Cable Acelerador	1	

FIGURA N° 40: SISTEMA ELÉCTRICO

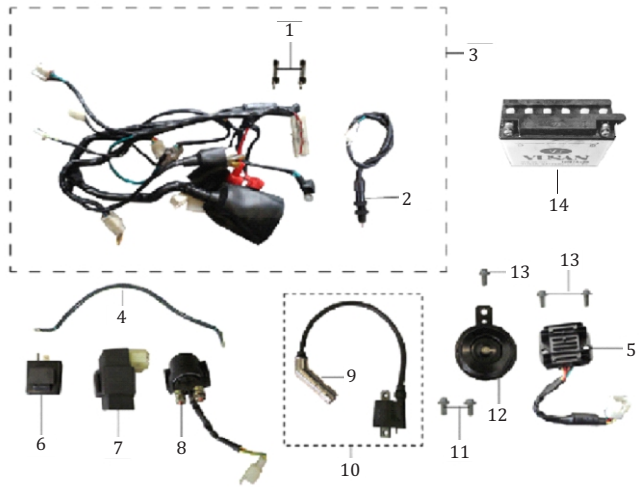

FIG. No.	PARTE N°	DESCRIPCIÓN	CANT.	OBSERVACIÓN
1	85171-0000-0100	Fusible 15A	2	
2	84600-I853-0100	Swiche Stop	1	
3	85100-I853-C50007	Instalación Electrica	1	
4	85111-0000-0200	Cable (Batería - Tierra)	1	
5	83100-H259-C000	Regulador	1	
6	85600-I853-C000	Flasher	1	
7	81200-J949-0200	C.D.I	1	
8	82290-I126-0500	Relay Arranque	1	
9	81301-H418-C100	Capuchon Bujía	1	
10	81100-H418-0000	Bobina de Alta	1	
11	B166740106001671X	Tornillo 6x16	2	
12	85500-I219-010065	Pito	1	
13	B166740106001271X	Tornillo 6x12	3	
14	MTX7D-BS-GEL-PRO	Batería 12V	1	Marca MEGABAT PRO

FIGURA N° 41: AGARRADERA PASAJERO

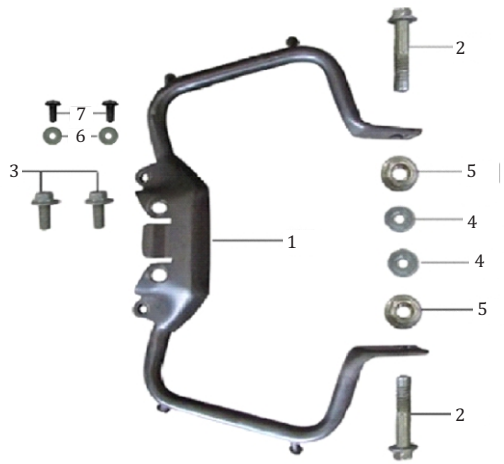

FIG. No.	PARTE N°	DESCRIPCIÓN	CANT.	OBSERVACIÓN
1	42200-I853-000066	Agarradera Pasajero	1	
2	B0578900080045T1X	Tornillo 8x45	2	
3	B057890008002571X	Tornillo 8x25	2	
4	B0009601080000K1X	Arandela 8 mm.	2	
5	B061870108000061X	Tuerca M8	2	
6	B0009601060000K1X	Arandela 6 mm.	2	
7	9A113-1060-01671X	Tornillo 6x16	2	

FIGURA N° 42: CAJA HERRAMIENTAS

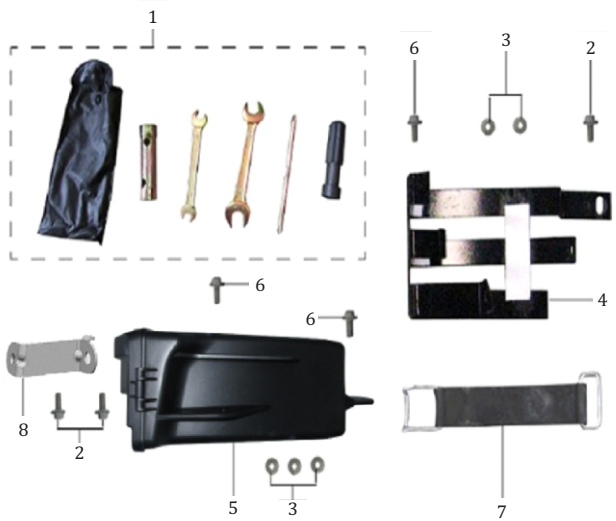

FIG. No.	PARTE N°	DESCRIPCIÓN	CANT.	OBSERVACIÓN
1	06000-I126-C100	Estuche Herramientas	1	
2	B166740106001671X	Tornillo 6x16	3	
3	B0009601060000K1X	Arandela 6 mm.	5	
4	83220-I853-C10065	Soporte Caja Batería	1	
5	63710-L0M1-0000	Caja Herramientas	1	
6	B166740106001271X	Tornillo 6x12	3	
7	83210-G271-C000	Banda Batería	1	
8	38001-J1R5-000001	Soporte Caja Herramientas	1	

FIGURA N° 43: VÁLVULA DE AIRE

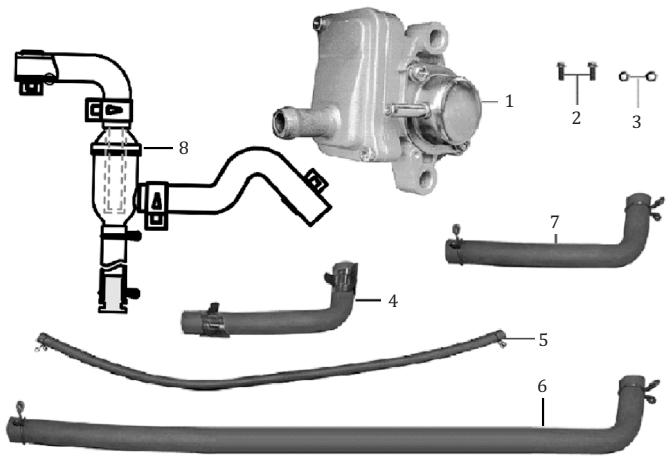

FIG. No.	PARTE N°	DESCRIPCIÓN	CANT.	OBSERVACIÓN
1	18090-G279-0000	Válvula de Aire	1	
2	B166740106002571X	Tornillo 6x25	2	
3	B061770106000061X	Tuerca M6	2	
4	18092-0000-300001	Manguera Válvula de Aire	1	
5	613140400ZPT0000X	Manguera Válvula de Aire	1	
6	16156-0000-460001	Manguera Válvula de Aire	1	
7	16156-0000-2000	Manguera Válvula de Aire	1	
8	12162-L0M1-0000	Filtro Válvula de Aire	1	

FIGURA N° 44: CALCOMANÍAS Y ACCESORIOS

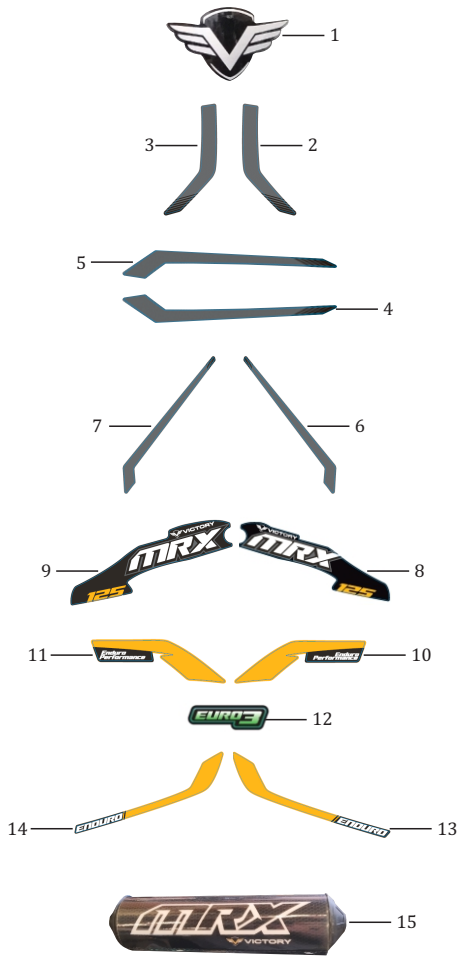

FIG. No.	PARTE N°	DESCRIPCIÓN	CANT.	OBSERVACIÓN
1	CAL100L001-1	Calcomanía Logo Victory	1	
2	CAL125C002-1	Calcomanía Carenaje Superior Farola Derecha	1	Moto Negro/Blanco
	CAL125C002-2		1	Moto Gris/Amarillo - Negro/Rojo
3	CAL125C003-1	Calcomanía Carenaje Superior Farola Izquierda	1	Moto Negro/Blanco
	CAL125C003-2		1	Moto Gris/Amarillo - Negro/Rojo
4	CAL125C004-1	Calcomanía Guardabarro Delantero Derecha	1	Moto Negro/Blanco
	CAL125C004-2		1	Moto Gris/Amarillo - Negro/Rojo
5	CAL125C005-1	Calcomanía Guardabarro Delantero Izquierda	1	Moto Negro/Blanco
	CAL125C005-2		1	Moto Gris/Amarillo - Negro/Rojo
6	CAL125C006-1	Calcomanía Protector Tubo Telescópico Der.	1	Moto Negro/Blanco
	CAL125C006-2		1	Moto Gris/Amarillo - Negro/Rojo
7	CAL125C007-1	Calcomanía Protector Tubo Telescópico Izq.	1	Moto Negro/Blanco
	CAL125C007-2		1	Moto Gris/Amarillo - Negro/Rojo
8	CAL125C012-1	Calcomanía Enfocador Superior Derecha	1	Moto Negro/Blanco - Negro/Rojo
	CAL125C012-2		1	Moto Gris/Amarillo
9	CAL125C013-1	Calcomanía Enfocador Superior Izquierda	1	Moto Negro/Blanco - Negro/Rojo
	CAL125C013-2		1	Moto Gris/Amarillo
10	CAL125C008-1	Calcomanía Enfocador Inferior Derecha	1	Moto Negro/Blanco - Negro/Rojo
	CAL125C008-2		1	Moto Gris/Amarillo
11	CAL125C009-1	Calcomanía Enfocador Inferior Izquierda	1	Moto Negro/Blanco - Negro/Rojo
	CAL125C009-2		1	Moto Gris/Amarillo
12	21005552/00	Calcomanía Tapa Lateral Derecha "EURO3"	1	
13	CAL125C010-1	Calcomanía Cubierta Sillín Derecha	1	Moto Negro/Blanco - Negro/Rojo
	CAL125C010-2		1	Moto Gris/Amarillo
14	CAL125C011-1	Calcomanía Cubierta Sillín Izquierda	1	Moto Negro/Blanco - Negro/Rojo
	CAL125C011-2		1	Moto Gris/Amarillo
15	21005402/00	PUFF Manubrio	1	

ÍNDICE DE REFERENCIAS

PARTE N°	FIG. No.	PAG. No.
06000-I126-C100	1	45
07002-I853-C40002	1	32
08122-M154-000001	10	35
08216-0000-0300	9	16
08216-0000-0700	7	16
08216-0000-0900	10	16
100010556	12	1
100010556	4	7
100010669	4	5
100010945-0002	13	6
100010978-0001	3	6
100011096	15	12
100011098	30	11
100011099	24	10
100011111	22	6
100011170-0003	4	13
100011171-0002	21	2
100011174-0004	5	12
100011261-0004	1	1
100011264-0003	21	1
100011264-0003	17	2
100011264-0003	9	7
100011264-0003	13	7
100011268-0003	18	12
100011268-0003	1	14
100011273-0003	29	8
100011279-0002	28	3
100011279-0002	30	8
100011285-0001	16	1
100011533-0005	3	5
100011536-0002	1	4

PARTE N°	FIG. No.	PAG. No.
100011536-0002	23	4
100011537-0002	24	4
100011537-0002	24	6
100011538-0003	2	4
100011539-0001	22	4
100011539-0001	11	7
100031573	10	4
100031911-0004	39	11
100032890	18	6
100032894	19	6
100052342-0003	19	7
100052343-0003	10	7
100053140	14	7
100053422	25	7
100053423	18	2
100053424	3	14
100053425	5	14
100053426	6	12
100053714	1	6
100053715	10	6
100053886	4	9
100055588-0006	26	3
100055589-0006	26	8
100055589-0006	3	13
100055591-0006	14	4
100057104	18	1
100062531	12	2
100066615	22	1
100066671	4	2
100072152	20	2
100072890	2	6

PARTE N°	FIG. No.	PAG. No.
100073664	8	9
100085749	16	9
100091807	15	9
100091808	14	9
100100056	23	6
100100134	21	6
100100190	15	6
100100200	16	6
100100253	3	7
100100331-0006	20	7
100100389	1	12
100100396	5	7
100100407-0004	3	1
100100514	8	6
100100537-0002	1	7
100100545-0001	1	9
100100580	5	9
100100595	6	10
100100629	18	10
100100636-0001	7	4
100100640	13	9
100100643	11	9
100100868	29	3
100100868	11	4
100100868	12	6
100100868	6	7
100100887	17	12
100100911	7	2
100100984	8	7
100101017	6	14
100101050	15	7

PARTE N°	FIG. No.	PAG. No.
100101111	18	7
100101138	10	9
100101149	12	7
100101235	17	7
100101245	16	7
100101400	7	9
100101503	6	9
100101607	2	9
100102007	18	9
100102726	7	1
100102822	14	1
100102852-0003	5	1
100102998	23	7
100103003	24	7
100103059-0012	20	4
100103062-0012	18	4
100103244	4	14
100103342	11	5
100103344	9	6
100103354	13	5
100103394	6	5
100103443	6	4
100103496	11	6
100103566	21	10
100103567	12	10
100103569	17	9
100103572	9	9
100103578	41	11
100103619	2	10
100103620	7	10
100103621	9	10

PARTE N°	FIG. No.	PAG. No.
100103623	3	10
100103648	5	10
100103649	17	10
100103654	8	10
100103655	4	10
100103728	22	10
100103729	13	10
100103730	16	10
100103731	19	10
100103733	14	10
100103781	35	11
100103819	37	11
100103850	38	11
100103972	14	12
100103986	4	12
100104154	9	1
100104241-0049	2	14
100104500-0002	13	12
100104517	8	1
100104703	27	8
100104733	3	4
100104747	22	7
100104759	5	4
100104844	4	6
100104848	5	6
100104850	6	6
100104883	9	4
100104941	7	7
100105099	22	2
100105158	2	2
100105168	3	2

ÍNDICE DE REFERENCIAS

PARTE N°	FIG. No.	PAG. No.
100105183	8	2
100105193	1	2
100105320	9	2
100105492-0002	20	1
100105731	32	11
100105747	33	11
100105776	29	11
100105786	26	11
100106364	3	9
100106373	2	12
100106408	25	10
100106433	28	11
100106453	23	10
100106453	34	11
100106503	1	10
100106520	20	10
100106524	11	10
100106538	2	1
100106548	21	7
100106609	2	7
100107733	19	4
100107753	17	1
100107799	30	3
100108432-0002	13	1
100108440-0003	10	1
100108482	15	2
100108485	14	2
100108521	11	1
100120663	19	12
100138362	21	4
100148341	10	10

PARTE N°	FIG. No.	PAG. No.
100200182	16	2
100200371	5	2
100200474	23	2
100200498	19	2
100200522-0002	25	2
100200691	10	2
100200702	13	2
100200726	11	2
100201878	40	11
100201916	31	11
100201921	36	11
100202488-0022	25	4
100202731	7	14
100202745	27	3
100202833	1	5
100202920	7	5
100202938	5	5
100202952	10	5
100202996	12	5
100203033	8	5
100203061	9	5
100203082	2	5
100203104-0004	12	4
100203168-0004	4	4
100203549	42	11
100203605	15	10
100203722	11	12
100203750	10	12
100203759	8	12
100203761	9	12
100203796	7	12

PARTE N°	FIG. No.	PAG. No.
100203888	12	12
100203962	3	12
100204492	20	6
100204512	14	6
100204555	17	6
100204853-0003	17	4
100205137-0007	2	13
100205285	1	13
100206191	15	4
100206203-0203	8	4
100207098	12	9
100208447	6	1
100208525	16	4
100208590	15	1
100208655	13	4
100208725	7	6
100208744	24	2
100208765	19	1
100208911	4	1
100300796	16	12
100303225	6	2
100303334	28	8
100303346	27	11
110/90-17-MR923-TT	1	30
12162-L0M1-0000	8	46
15800-I853-C400	2	15
16100-J0S8-000002	1	18
16101-I853-C000	5	18
16156-0000-2000	7	46
16156-0000-460001	6	46
17010-I111-000001	10	19

PARTE N°	FIG. No.	PAG. No.
17100-0000-130003	3	15
18000-I853-050003	3	22
18030-I111-0000	2	22
18040-I853-010066	8	22
18040-I853-020001	5	22
18040-I853-C00066	7	22
1804L-I853-020001	4	22
1804M-I853-C20066	6	22
18070-0000-110014	17	22
18090-G279-0000	1	46
18092-0000-300001	4	46
21005400	1	21
21005402/00	15	47
21005552/00	12	47
21006249	4	21
21200-I111-020068	4	23
24400-I853-000067	1	23
26400-428H-0128	2	34
31110-I853-C300	12	16
32102-I853-00000L	5	16
32108-I853-C1001X	9	24
32108-I853-C2001X	7	24
32110-I853-010068	1	24
32112-I853-C10001	12	24
32114-I853-C10001	10	24
32120-I853-020068	2	24
32130-I853-010065	2	16
32305-I853-00006N	8	17
32327-I853-00006N	3	17
32328-I853-00006N	4	17
32410-I853-000065	3	24

PARTE N°	FIG. No.	PAG. No.
3241A-I853-000001	17	24
32420-I853-000065	4	24
3242E-I853-000001	8	24
32618-I853-0000	6	24
33300-I853-C30065	4	33
34100-I111-C10001	1	26
34102-I111-010000	9	26
34103-I111-0000	10	26
34105-I111-0000	16	26
34106-I111-0000	17	26
34107-I111-0000	15	26
34108-I111-000001	18	26
34109-I111-000001	4	26
34111-J1R5-000001	9	27
34112-I111-000000	11	26
3411G-I111-00000G	3	26
3411X-I853-00006N	7	27
3411Y-I853-00006N	5	27
34120-I111-00000G	7	26
34121-I111-010000	8	26
34122-I111-0000	14	26
34123-I111-010000	12	26
34127-I111-000000	20	26
34132-I111-000000	21	26
34135-I111-000000	13	26
34144-I111-000000	19	26
34145-I111-000000	5	26
34183-I853-00006N	6	27
34184-I853-00006N	8	27
34200-I111-C10001	2	26
34212-I853-C2000P	3	27

ÍNDICE DE REFERENCIAS

PARTE N°	FIG. No.	PAG. No.
34213-I853-C2000P	4	27
35001-I853-0000	5	33
35010-J0A2-000001	9	30
35110-I853-0200	1	34
35200-I853-000065	11	33
35201-J150-0000	10	33
3520B-I853-0000	14	33
35241-I853-0000	13	33
35281-I853-C0001X	8	33
35316-I853-C200	3	34
38001-J1R5-000001	8	45
41075-2719/18	3	29
41075-3217/18	2	30
42154-I853-0000	15	22
42200-I853-000066	1	44
51101-I853-030006	5	29
51108-0000-1200	4	30
5110A-0000-0600	10	29
51112-0000-150066	17	30
51112-0000-A30066	12	29
51113-1032-2085	13	29
51113-2032-2080	14	29
51114-1040-1485	14	30
51114-2040-1480	13	30
51115-0000-230066	15	29
51116-0000-0300	8	29
51116-0000-0400	10	30
51117-0000-20000C	12	30
51117-0000-61000C	11	29
51124-0000-02000C	16	29
51124-0000-04000C	16	30

PARTE N°	FIG. No.	PAG. No.
51181-I301-00001X	4	29
51201-I219-00001X	6	30
51202-I853-00001X	7	30
51205-0000-120000	3	30
51205-0000-130000	2	29
51214-0000-070066	15	30
51281-I126-00001X	8	30
52100-I853-000065	6	23
52105-I853-000002	5	23
52200-I853-010001	12	23
53001-I853-0100	10	28
53002-I853-030001	4	28
53012-I853-0100	3	28
53013-I853-000001	6	28
53014-I853-C000	7	28
54205-I853-000066	2	31
54206-I853-0000	4	31
54207-I853-000001	1	31
54208-I853-000001	9	31
54209-I853-000001	8	31
54212-I853-0000	5	31
54220-I853-020000	3	31
55002-I111-120001	9	34
61100-J1R5-010007	4	20
61111-I377-0000	7	20
61112-I853-0000	3	20
61150-M567-0000	5	20
61180-0000-0500	8	20
613140120ZGT0000X	6	20
613140400ZPT0000X	5	46
621430710ZGR0000X	9	20

PARTE N°	FIG. No.	PAG. No.
6222A-0000-1200	15	16
6222A-0000-1200	12	36
6222A-0000-1200	5	39
6222A-0000-5400	11	16
6222A-I853-0000	10	22
62514-I853-0000	8	35
63104-J1R5-010007	1	27
63106-J1R5-000001	2	27
63201-I853-C100	1	40
63206-I853-C00065	3	40
63301-J1R5-010007	2	38
63323-J1R5-010007	4	38
63333-J1R5-010007	1	38
63341-J1R5-010007	3	38
63342-H206-0100	12	17
63342-H206-0100	8	36
63346-J486-0100	6	37
63346-J486-0100	6	38
63373-J1R5-010007	1	37
63374-J1R5-010007	2	37
63404-I853-010065	13	17
63436-I111-0000	2	39
63504-I853-C000	11	35
63550-I853-C300	2	35
63551-J1R5-000001	12	35
63602-J1R5-010007	1	39
63710-L0M1-0000	5	45
63755-J1R5-010007	1	35
69110-J862-000065	1	19
69120-J862-000065	3	19
71101-I853-C10065	1	25

PARTE N°	FIG. No.	PAG. No.
71105-I853-000001	7	25
71106-I853-000001	5	25
7110B-I853-0000	18	25
7111A-I853-C30065	4	25
7111J-I853-C00065	15	25
71120-I853-000065	3	25
71124-I853-0000	8	25
7112B-I853-C10001	6	25
71183-I853-C0006N	5	28
71183-I853-C1006N	2	28
71185-I853-030065	10	27
71201-I853-0000	9	25
71202-I853-0000	13	25
71203-I853-0000	10	25
71204-I853-0000	12	25
71208-I853-0000	11	25
72010-I111-020065	4	19
72020-I111-020065	11	19
72053-I245-C000	8	19
72100-I853-02006N	2	19
72201-I853-C00001	5	19
72204-I853-C00001	18	19
72205-I853-C00001	17	19
72206-I853-000001	13	19
72209-I853-000067	7	19
72217-I853-000001	19	19
72218-I853-000001	15	19
7221A-I853-0000	12	19
7221M-I853-000001	6	19
72301-I853-C00002	9	19
72310-I853-0000	1	28

PARTE N°	FIG. No.	PAG. No.
72400DZZ0B508081C	2	42
72600AZZ28009351C	1	42
81100-H418-0000	10	43
81200-J949-0200	7	43
81301-H418-C100	9	43
82290-I126-0500	8	43
83100-H259-C000	5	43
83210-G271-C000	7	45
83220-I853-C10065	4	45
84600-I853-0100	2	43
84602-I853-C00002	11	23
85100-I853-C50007	3	43
85105-J1R5-000001	14	25
85111-0000-0200	4	43
85120-I853-C400	11	28
85171-0000-0100	1	43
85500-I219-010065	12	43
85600-I853-C000	6	43
85830-I853-C100	2	40
86100-I853-C10006	3	35
86160-0000-C390	4	35
86200-I853-C130	1	41
86202-I853-000000	2	41
86203-I853-010065	8	41
86260-0000-C220	3	41
86300-J1R5-000001	9	36
86307-J1R5-000001	2	36
86400-J1R5-000001	10	36
86407-J1R5-000001	3	36
86500-J1R5-000001	6	41
86600-J1R5-000001	7	41

ÍNDICE DE REFERENCIAS

PARTE N°	FIG. No.	PAG. No.
87100-I853-C26012	1	36
87101-J1R5-000001	7	36
87200-J1R5-000001	10	20
87330-L0M1-0100	7	29
90/90-19-MR-923-TT	1	29
91113-6100-03571X	3	16
91118-6100-03771X	7	34
91206-1060-02001X	4	18
91218-1060-025T0U	8	37
91218-1060-025T0U	4	40
91301-0060-25021X	7	33
91301-0170-23021X	9	23
91302-0060-20091X	11	17
91302-0060-20091X	11	36
91302-0060-25061X	3	21
91302-0065-20121X	13	36
91302-0080-32111X	12	22
91302-0140-25040U	12	33
91302-9060-15041X	9	37
91302-9060-15041X	7	38
91302-9060-18081X	8	16
91302-9060-18081X	4	39
91302-9060-20161X	10	37
91302-9080-25191X	2	20
91304-0085-12271X	16	22
91311-G124-0000	14	16
91311-G124-0000	9	35
91311-M288-0200	12	27
91311-M288-0200	7	37
92102-000063012RS	9	29
92102-000063022RS	11	30

PARTE N°	FIG. No.	PAG. No.
9A113-1060-01071X	3	37
9A113-1060-01271X	11	27
9A113-1060-01671X	13	16
9A113-1060-01671X	5	35
9A113-1060-01671X	5	38
9A113-1060-01671X	7	44
9A113-1060-02071X	6	16
9A113-1060-02071X	3	39
9A113-1060-03071X	4	37
9A113-1060-03571X	5	37
B000700108003070C	6	26
B000910002001801X	15	23
B000910002001801X	13	24
B000910002002001X	16	24
B000910003002501X	10	23
B0009601060000K1X	1	16
B0009601060000K1X	3	18
B0009601060000K1X	5	34
B0009601060000K1X	6	35
B0009601060000K1X	4	36
B0009601060000K1X	8	40
B0009601060000K1X	4	41
B0009601060000K1X	6	44
B0009601060000K1X	3	45
B0009601080000K1X	9	17
B0009601080000K1X	13	22
B0009601080000K1X	4	44
B0009701060000K1X	14	23
B0009701060000K1X	15	24
B0009701060000K1X	6	31
B0009701080000K0G	2	25

PARTE N°	FIG. No.	PAG. No.
B0009701080000K1X	11	24
B0084500042016X1X	7	35
B0088200060018T1X	13	23
B0088200060032T1X	14	24
B008940158000000S	10	34
B057830006002071X	2	23
B057830006003571X	7	23
B057830008002571X	3	23
B057890008002071X	7	17
B057890008002571X	9	22
B057890008002571X	9	28
B057890008002571X	3	44
B057890008003071X	1	20
B057890008003071X	5	24
B057890008003571X	8	28
B0578900080045T1X	11	22
B0578900080045T1X	2	44
B0578900080075T1X	14	17
B0578900080090T1X	2	17
B061700006000061X	8	23
B061710014000061X	9	33
B061770106000061X	4	15
B061770106000061X	7	31
B061770106000061X	5	36
B061770106000061X	5	40
B061770106000061X	5	41
B061770106000061X	3	46
B061770210000061X	8	34
B061870106000061X	16	19
B061870108000061X	6	17
B061870108000061X	14	22

PARTE N°	FIG. No.	PAG. No.
B061870108000061X	5	44
B061870210000061X	4	16
B061870210000061X	5	17
B061870210000061X	3	33
B061870212000061X	6	29
B061870214000061X	5	30
B166740106001071X	3	32
B166740106001271X	12	28
B166740106001271X	6	33
B166740106001271X	4	34
B166740106001271X	13	35
B166740106001271X	13	43
B166740106001271X	6	45
B166740106001671X	2	18
B166740106001671X	2	21
B166740106001671X	7	40
B166740106001671X	11	43
B166740106001671X	2	45
B166740106002071X	1	15
B166740106002071X	10	17
B166740106002071X	14	19
B166740106002071X	11	20
B166740106002071X	6	34
B166740106002071X	6	36
B166740106002071X	6	40
B166740106002571X	2	46
B166740106003571X	13	27
B166740108001671X	2	32
B166740108003071X	1	22
B166740108003570G	17	25
B166740108004070G	16	25

PARTE N°	FIG. No.	PAG. No.
B1667402100070S1X	1	33
B1667402100075S1X	2	33
B166740210011071X	1	17
CAL100L001-1	1	47
CAL125C002-1	2	47
CAL125C002-2	2	47
CAL125C003-1	3	47
CAL125C003-2	3	47
CAL125C004-1	4	47
CAL125C004-2	4	47
CAL125C005-1	5	47
CAL125C005-2	5	47
CAL125C006-1	6	47
CAL125C006-2	6	47
CAL125C007-1	7	47
CAL125C007-2	7	47
CAL125C008-1	10	47
CAL125C008-2	10	47
CAL125C009-1	11	47
CAL125C009-2	11	47
CAL125C010-1	13	47
CAL125C010-2	13	47
CAL125C011-1	14	47
CAL125C011-2	14	47
CAL125C012-1	8	47
CAL125C012-2	8	47
CAL125C013-1	9	47
CAL125C013-2	9	47
MTX7D-BS-GEL-PRO	14	43

FICHA TÉCNICA VICTORY MRX 125

CARACTERISTICA	***UNIDAD***
Motor	4 Tiempos, monocilíndrico, Refrigerado por Aire
Diámetro x Carrera	52.4 x 57.8 mm.
Indicé de Compresión	9.5:1
Potencia Máxima	9.65 HP @ 7500 RPM
Torque Máximo	9.2 NM @ 6000 RPM
Bujía	NGK - CPR8EA
Arranque	Eléctrico y pedal
Transmisión	Mecánica, 5 Velocidades
Sistema de Lubricación	Forzada, Bomba Trocoidal
Sistema de Alimentación	Carburador
Refrigeración	Aire
FRENOS	
Freno Delantero	Disco de 267 mm.
Freno Trasero	Campana de 130 mm.
SUSPENSION	
Suspensión Delantera	Horquilla Telescópica
Suspensión Trasera	Brazo Oscilante con Mono Amortiguador
CAPACIDAD DEL TANQUE	
Lleno	2.9 Gal. (11 Litros)
Combustible	Gasolina
LLANTAS	
Llanta Delantera	90/90-19
Llanta Trasera	110/90-17
Rines	Radios
SISTEMA ELECTRICO	
Sistema de Ignición	C.D.I.
Bombillo Farola	12V - 35/35W
Luz de Stop	12V - 21/5W
Luces Direccionales	LED
Pito	12V
Batería	12V - 7AH
DIMENSIONES	
Largo x Ancho x Alto	2060 mm x 830 mm x 1160 mm
Distancia Entre Ejes	1340 mm.
Altura al Piso	240 mm.
Peso en Seco	113 Kg.

NUEVO*

MOBIL SUPER™ 4T ULTRA AUTECO®

Identifícalo por la tapa Roja

- Menor consumo de aceite
- Mayor vida útil del motor

* Nueva presentación etiqueta y nuevo empaque.

Mobil™ | auteco®