auteco business

STÄRK 100% eléctrico | DONGFENG

Catálogo de partes

PREFACIO

Es nuestro placer presentarles a ustedes el Catálogo de Partes.

Este Catálogo ha sido especialmente diseñado para ayudarle en la selección de las partes correctas con el fin de mantener el vehículo en las mejores condiciones.

Los repuestos originales están sujetos a un exigente estándar de control de calidad, por lo tanto es necesario que usted sólo use repuestos originales.

En nuestro constante esfuerzo para mejorar la eficiencia y desempeño de su vehículo, las especificaciones, diagramas y número de partes pueden cambiar sin previo aviso. Consecuentemente las descripciones de los repuestos en este Catálogo pueden no ser las finales y definitivas.

Las alteraciones y modificaciones que ocurren en la impresión de este Catálogo, serán informadas a nuestra red, a través de circulares de Servicio o en nuestra página web: www.auteco.com.co accediendo al link repuestos. Es requisito que usted actualice su Catálogo y haga las correcciones necesarias, una vez reciba dichas circulares. Lo anterior le asegurará un rápido y adecuado despacho de sus partes, pues las órdenes están siendo diligenciadas con las referencias más actualizadas.

En caso de necesitar asistencia técnica, comunicarse con el Distribuidor Autorizado o llamar al Departamento de Servicios Auteco.

REVISADO NOVIEMBRE DEL 2020

FIGURA N° 1: TECHO INTERIOR

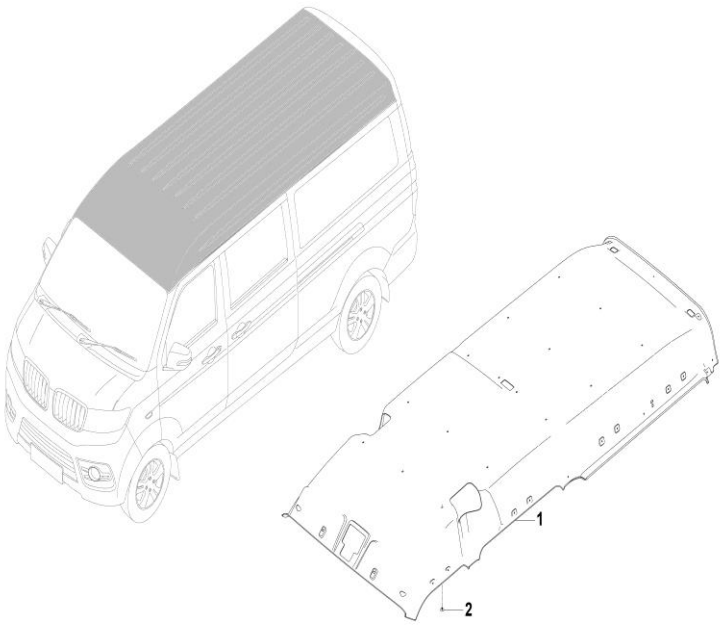

FIG. No.	PARTE N°	DESCRIPCIÓN	CANT.	OBSERVACIÓN
1	5702101-BB070-A300	Techo Interno	1	
2	5702211-JB010-A000	Clip de Techo	37	

FIGURA N° 2: MOLDURAS INTERIORES

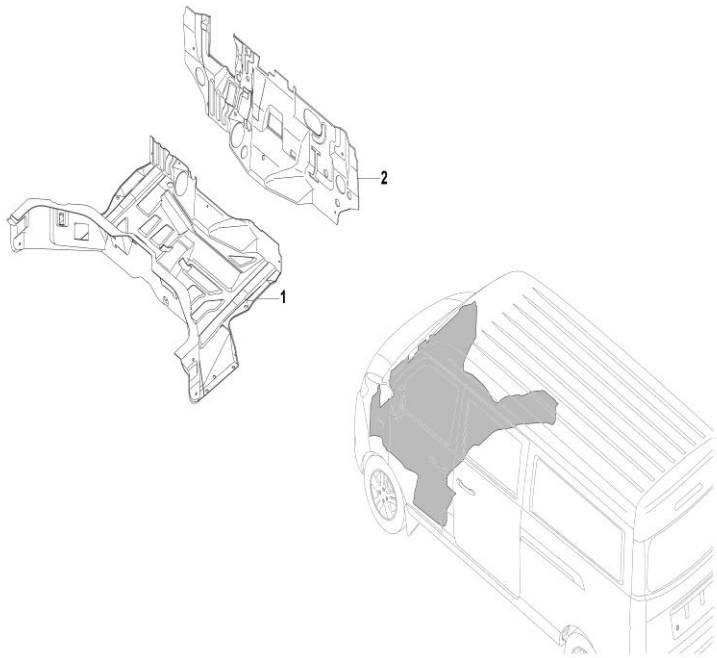

FIG. No.	PARTE N°	DESCRIPCIÓN	CANT.	OBSERVACIÓN
1	5109100-BB010-A400	Alfombra Piso Delantero	1	
2	5310101-BA020-A000	Almohadilla Frontal Aislamiento de Ruido	1	

FIGURA N° 3: ALFOMBRA TRASERA

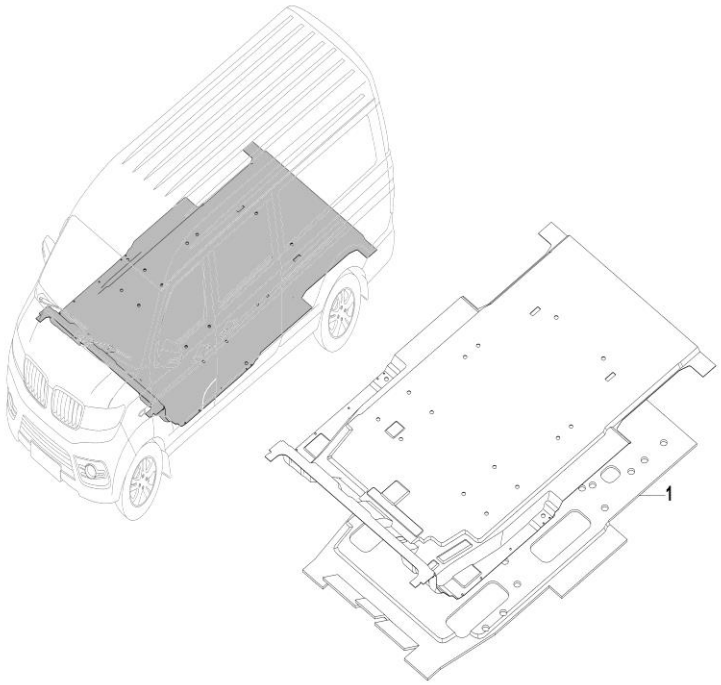

FIG. No.	PARTE N°	DESCRIPCIÓN	CANT.	OBSERVACIÓN
1	5109201-BB300-B100	Alfombra Trasera	1	

FIGURA N° 4: SOPORTES FRONTALES

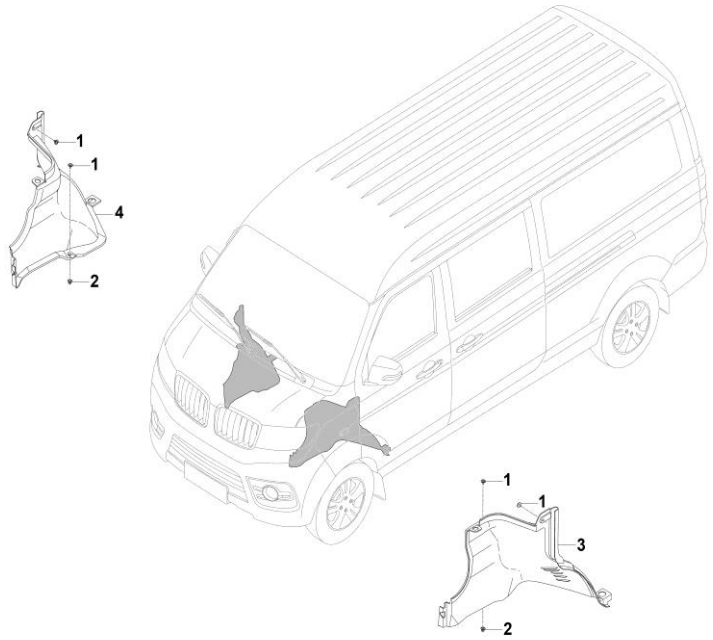

FIG. No.	PARTE N°	DESCRIPCIÓN	CANT.	OBSERVACIÓN
1	Q2214813F30	Tornillo y Arandela	4	
2	5107315-JB020-A000	Tuerca Plástica	2	
3	5512101-BB010-A000	Soporte Salpicadera Rueda Delantera (Izq.)	1	
4	5512102-BB010-A000	Soporte Salpicadera Rueda Delantera (Der.)	1	
5	5109113-JB010-A000	Pestaña Seguridad	2	No Ilustrado

FIGURA N° 5: MOLDURAS TRIANGULARES (VENTANAS)

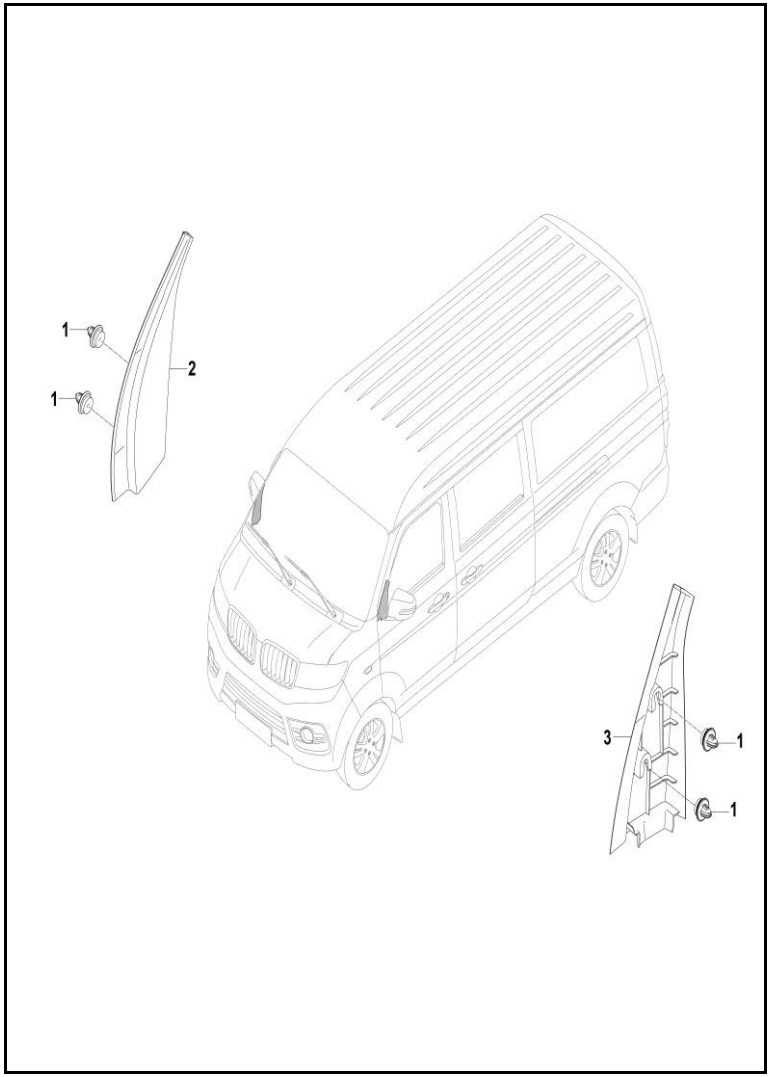

FIG. No.	PARTE N°	DESCRIPCIÓN	CANT.	OBSERVACIÓN
1	BL540A	Pin Plástico	4	
2	5406102-BB010-A000	Moldura Triangular Ventana Delantera Der. (Color Claro)	1	
3	5406101-BB010-A000	Moldura Triangular Ventana Izq. (Color Claro)	1	

FIGURA N° 6: MOLDURAS DECORATIVAS

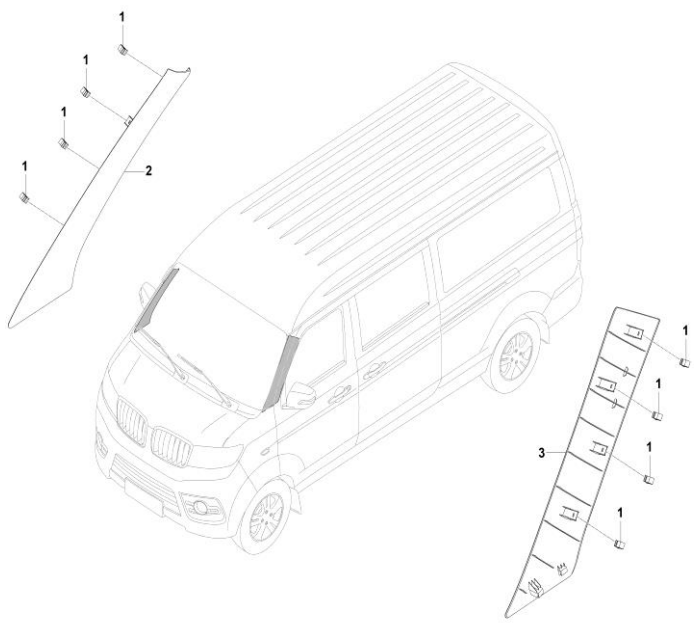

FIG. No.	PARTE N°	DESCRIPCIÓN	CANT.	OBSERVACIÓN
1	9006002-BA010-B100	Pin Moldura	8	
2	5402302-BB010-A000	Conjunto Moldura Decorativa Der. (Color Claro)	1	
2A	5402320-BB010-A000	Panel de Moldura de Pilar (A) Der. (Color Claro)	1	No Ilustrado
3	5402301-BB010-A000	Conjunto Moldura Decorativa Izq. (Color Claro)	1	
3A	5402310-BB010-A000	Panel de Moldura de Pilar (A) Izq. (Color Claro)	1	No Ilustrado

FIGURA N° 7: COMPLEMENTOS PUERTAS

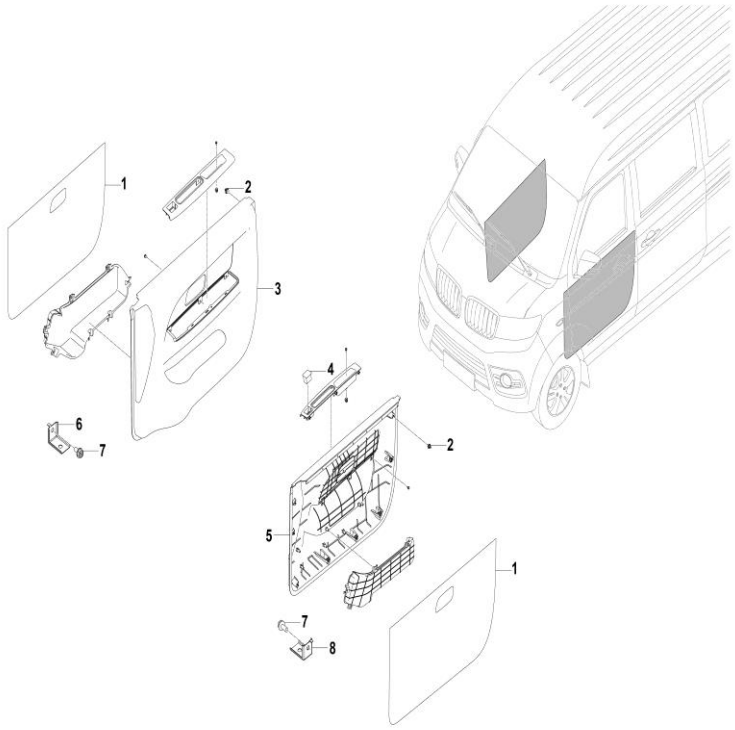

FIG. No.	PARTE N°	DESCRIPCIÓN	CANT.	OBSERVACIÓN
1	6102111-BA010-A000	Cubierta Puerta Delantera	1	
2	BL540A	Pin Plástico	16	
3	6102020-BB010-A100	Cartera Puerta Delantera Der. (Color Claro)	1	
4	5306191-BA010-A000	Tapón Interruptor Retrovisor	1	
5	6102010-BB010-A100	Cartera Puerta Delantera Izq. (Color Claro)	1	
6	6101012-BA010-B200	Soporte Pasamanos Puerta Delantera (Der.)	1	
7	901760610-01F36	Tornillo Hexagonal	2	
8	6101011-BA010-B200	Soporte Pasamanos Puerta Delantera (Izq.)	1	
9	6102311-JB010-A000	Cinta Protectora	AR	No Ilustrado
	AR: Según se Requiera			

FIGURA N° 8: PLACA TRASERA

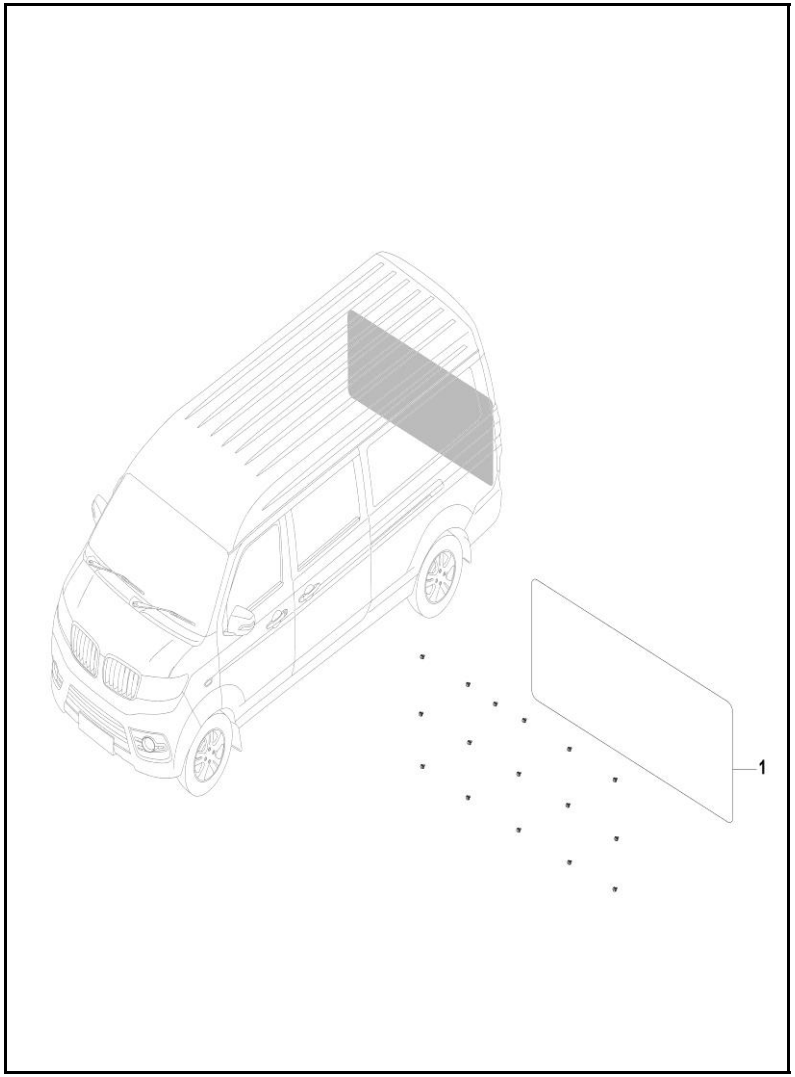

FIG. No.	PARTE N°	DESCRIPCIÓN	CANT.	OBSERVACIÓN
1	6302100-BB030-A000	Placa Aluminio Puerta Trasera	1	

FIGURA N° 9: TRAVESAÑOS PUERTAS

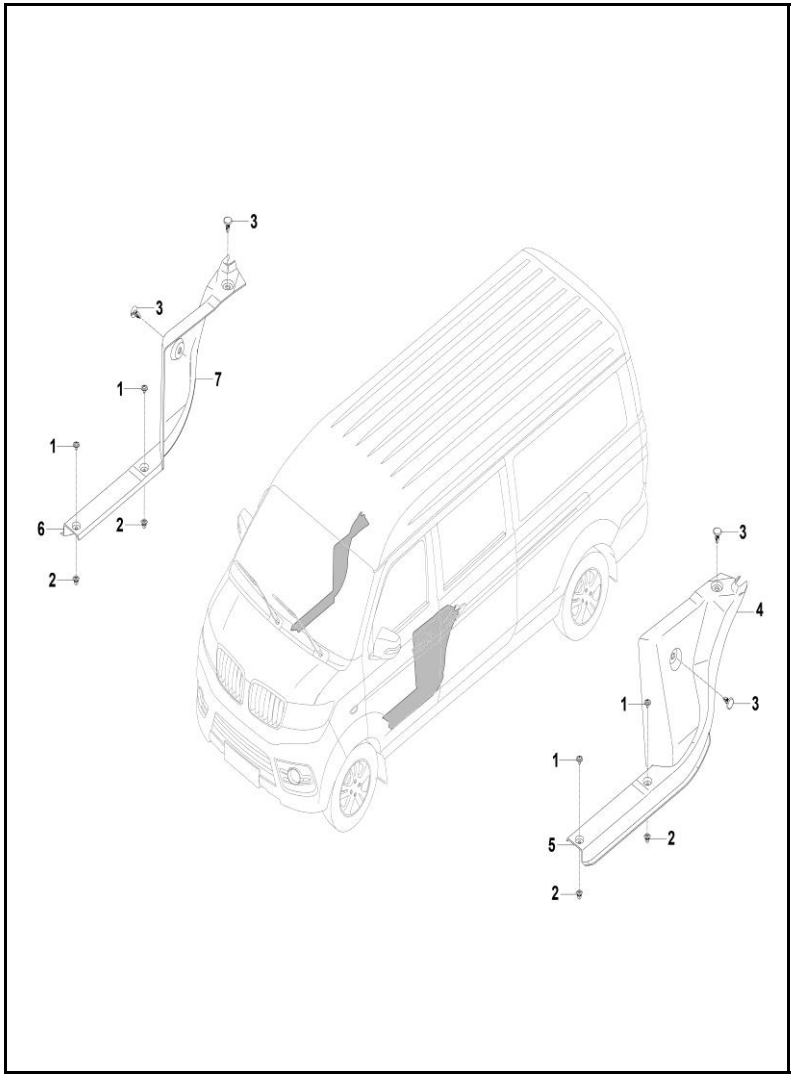

FIG. No.	PARTE N°	DESCRIPCIÓN	CANT.	OBSERVACIÓN
1	Q2214813F30	Tornillo y Arandela	4	
2	5107315-JB020-A000	Tuerca Plástica	4	
3	9006005-BA010-A000	Botón Plástico	4	
4	5140311-BB010-A000	Travesaño Puerta Delantera Superior Izq.	1	
5	5140313-BB010-A000	Travesaño Puerta Delantera Inferior Izq.	1	
6	5140424-BB010-A000	Travesaño Puerta Delantera Inferior Der.	1	
7	5140422-BB010-A000	Travesaño Puerta Delantera Superior Der.	1	

FIGURA N° 10: MANIJA INTERNA

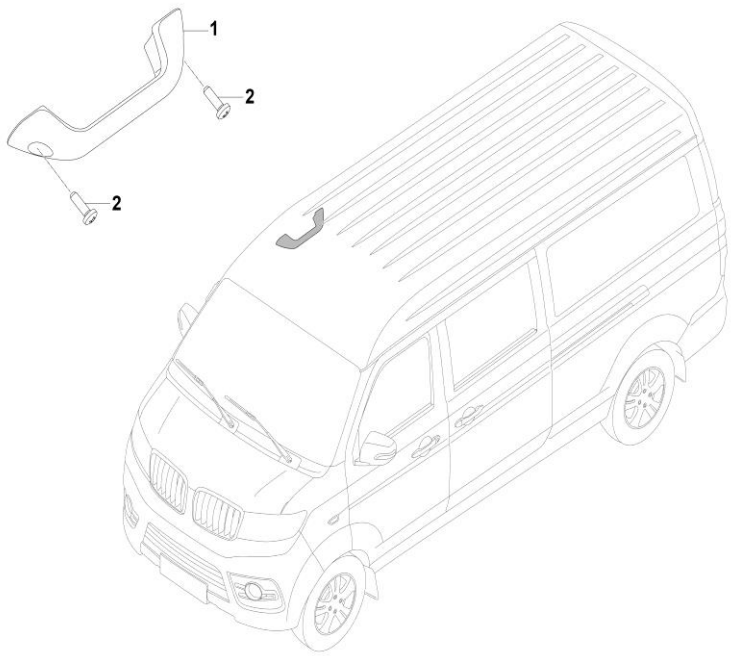

FIG. No.	PARTE N°	DESCRIPCIÓN	CANT.	OBSERVACIÓN
1	8215131-BB010-A000	Manija	1	
2	902140620-01	Tornillo	2	

FIGURA N° 11: PARASOL CABINA

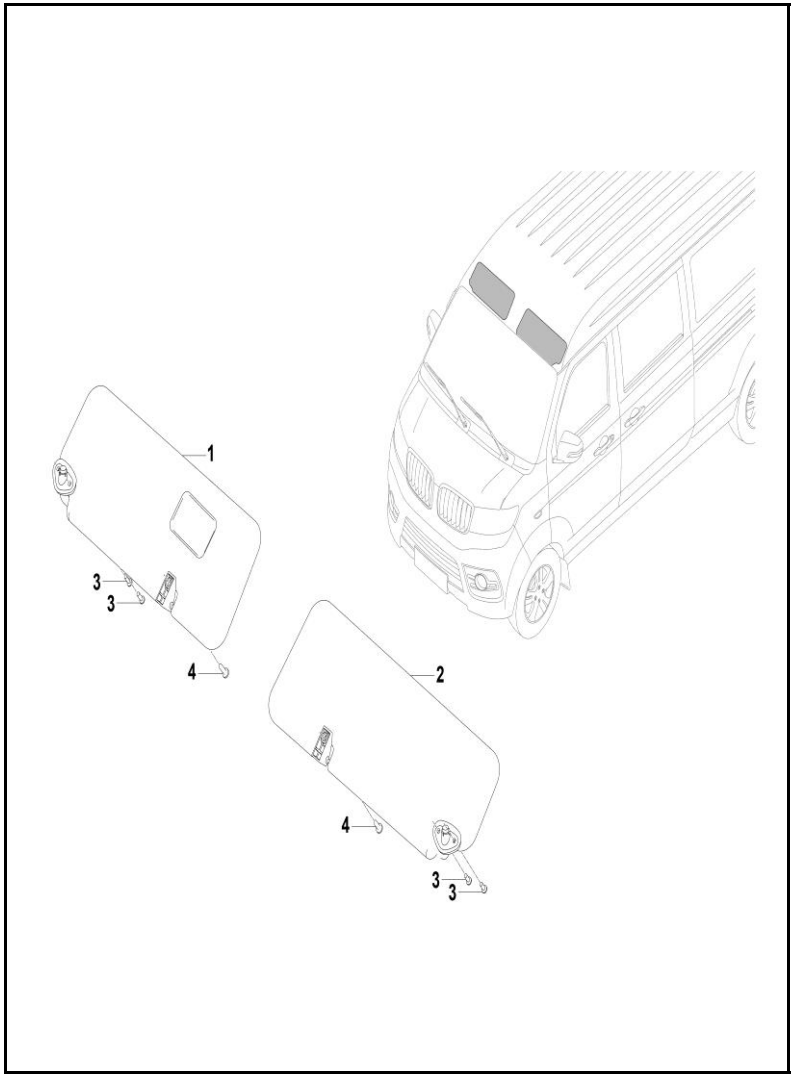

FIG. No.	PARTE N°	DESCRIPCIÓN	CANT.	OBSERVACIÓN
1	8204020-BB010-A000	Parasol Derecho (Color Claro)	1	
2	8204010-BB010-A000	Parasol Izquierdo (Color Claro)	1	
3	Q2744819F30	Tornillo Ajuste	4	
4	Q2715522F30	Tornillo	2	

FIGURA N° 12: ASIENTOS

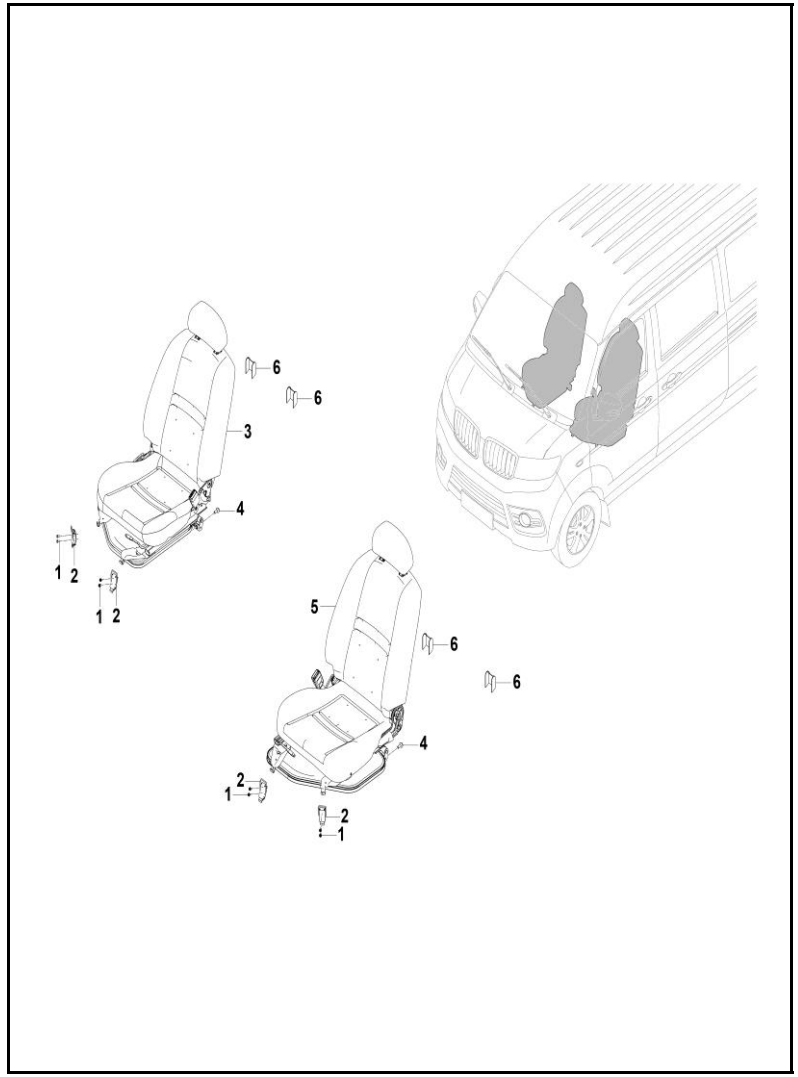

FIG. No.	PARTE N°	DESCRIPCIÓN	CANT.	OBSERVACIÓN
1	901760612-01F38	Tornillo Hexagonal	4	
2	6800103-BA010-B100	Seguro Asiento	4	
3	6900100-BB010-A200	Silla Delantera Pasajero	1	
4	Q1841020F38	Tornillo 10x1.25x20	4	
5	6800100-BB010-A200	Silla Conductor	1	
6	6800109-BB010-A000	Cubierta Bisagra Asiento	4	

FIGURA N° 13: COMPLEMENTOS CINTURON DE SEGURIDAD

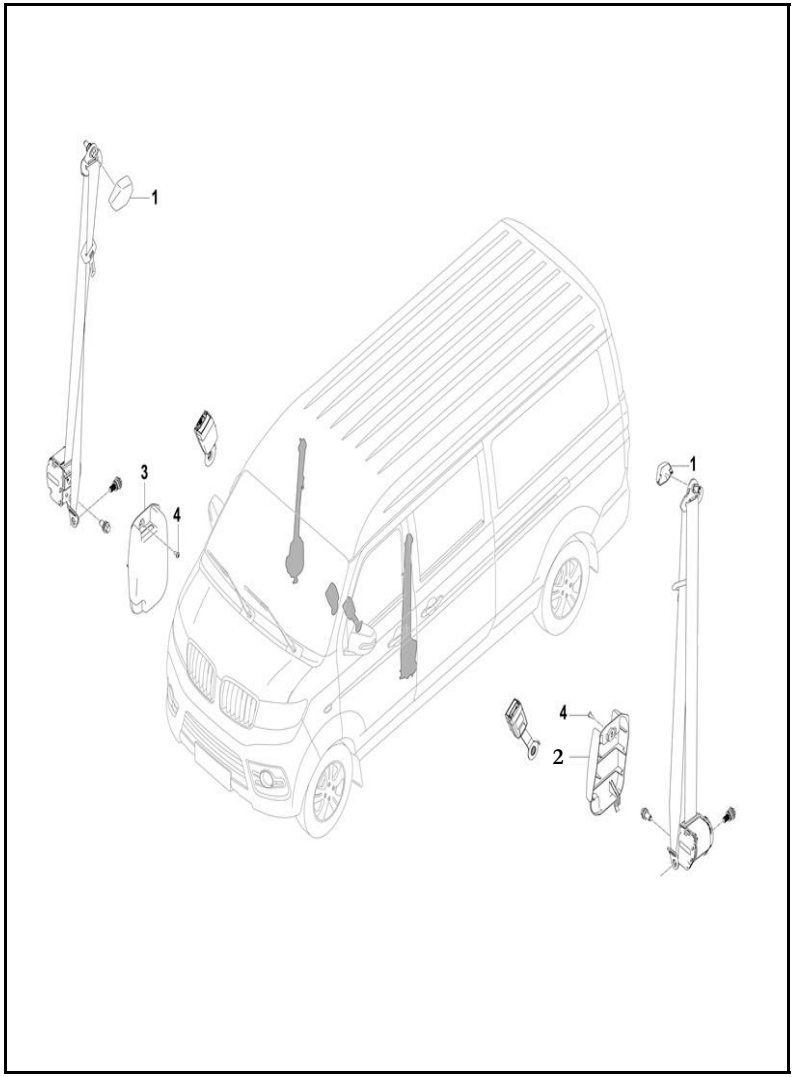

FIG. No.	PARTE N°	DESCRIPCIÓN	CANT.	OBSERVACIÓN
1	5811121-BB010-A000	Cubierta Tornillo Cinturón	2	
2	6001100-BA010-B100	Protector Cinturón Izquierdo	1	
3	6001200-BA010-B100	Protector Cinturón Derecho	1	
4	Q2715516F36	Tornillo	2	

FIGURA N° 14: PANEL INTERNO PUERTAS

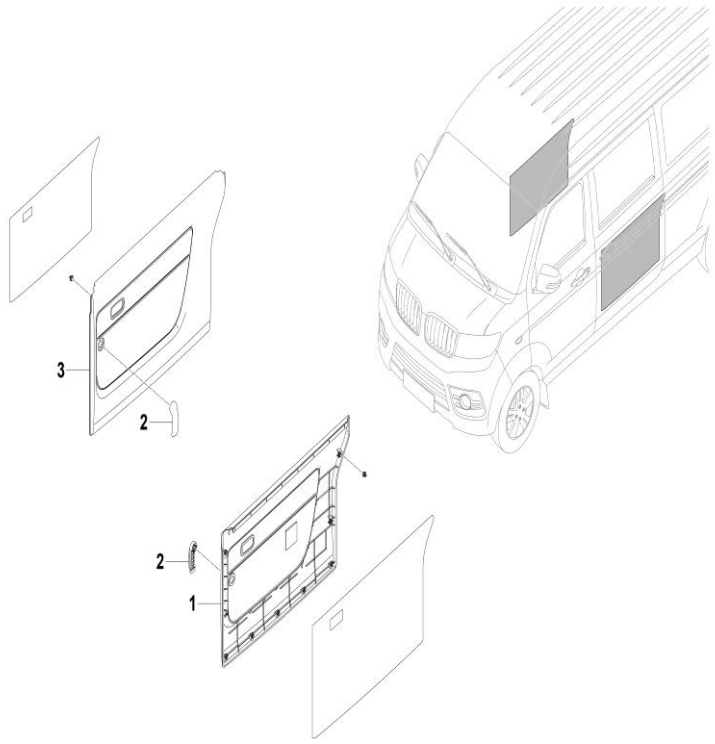

FIG. No.	PARTE N°	DESCRIPCIÓN	CANT.	OBSERVACIÓN
1	6202010-BB020-A000	Panel Puerta Trasera Izquierda	1	
2	6702107-BB010-A000	Manija Interna Puerta Trasera	2	
3	6202020-BB020-A000	Panel Puerta Trasera Derecha	1	

FIGURA N° 15: PANELES LATERALES

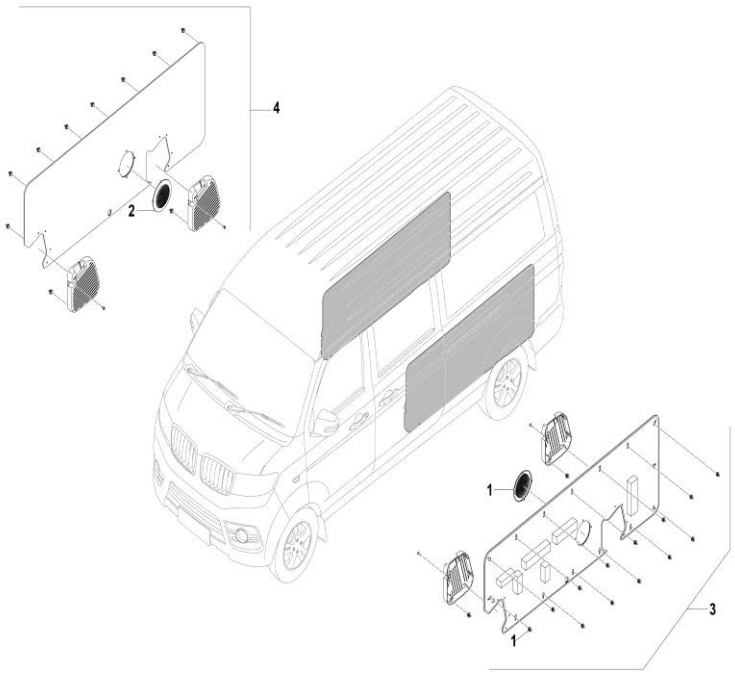

FIG. No.	PARTE N°	DESCRIPCIÓN	CANT.	OBSERVACIÓN
1	5306901-BB010-A000	Tapa Parlante Izquierdo	1	
2	5306902-BB010-A000	Tapa Parlante Derecho	1	
3	5402100-BB070-A000	Panel Aluminio Lateral Izquierdo	1	
4	5402200-BB070-A000	Panel Aluminio Lateral Derecho	1	

FIGURA N° 16: PLACA TRASERA

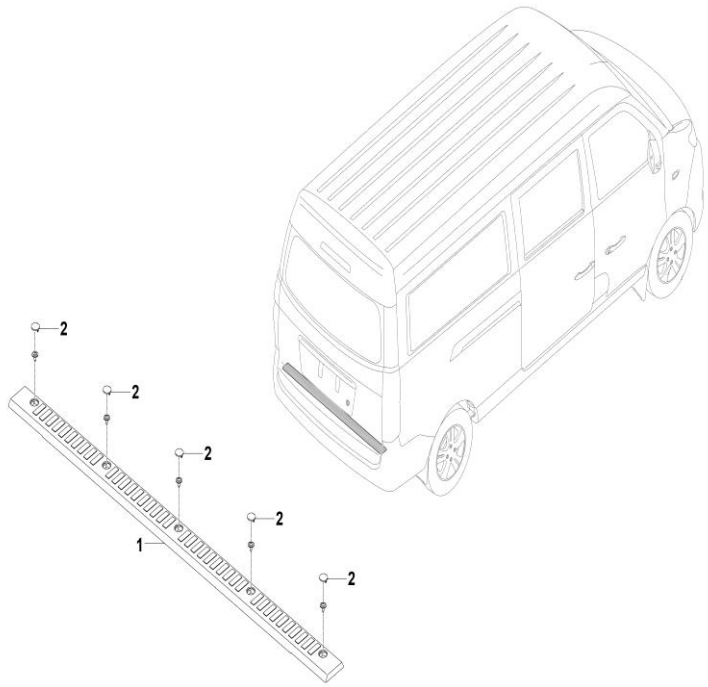

FIG. No.	PARTE N°	DESCRIPCIÓN	CANT.	OBSERVACIÓN
1	5102301-BB040-A000	Placa Esquinera Piso Trasera	1	
2	5107418-JB010-A000	Tapón	5	

FIGURA N° 17: PANEL DE INSTRUMENTOS (1/2)

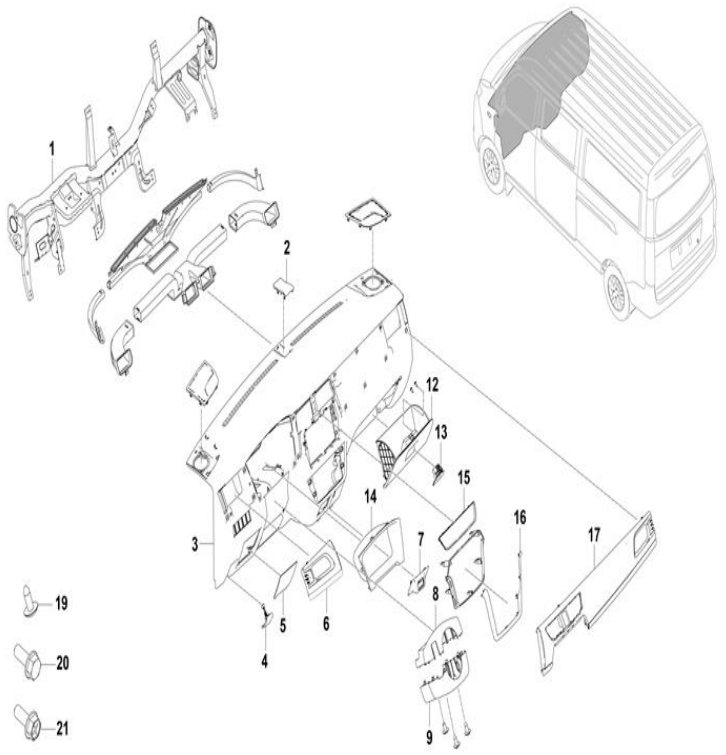

FIG. No.	PARTE N°	DESCRIPCIÓN	CANT.	OBSERVACIÓN
1	5306110-BA010-B500	Paral Panel Instrumentos	1	
2	5306903-BB010-A000	Tapa Central Panel	1	
3	5306101-BB010-A000	Millare	1	
4	5306700-BB010-A000	Conjunto Manija Apertura Capó	1	
5	5306108-BB010-A000	Tapa Fusibles	1	
6	5306300-BA030-A000	Moldura Ventilación de Aire Panel Instrumentos Izq.	1	
7	5306130-BB010-A000	Panel USB	1	
8	5306601-BB010-A000	Tapa Superior Interruptor Combinado	1	
9	5306602-BB010-A000	Tapa Inferior Interruptor Combinado	1	
10	9002017-BA010-A000	Tuerca Soporte 1	6	No Ilustrado
11	9002018-BA010-A000	Tuerca Soporte 2	6	No Ilustrado
12	5303100-BB010-A000	Conjunto Guantera	1	
13	5306102-BA010-A000	Chapa Guantera	1	
14	5306500-BA030-A000	Cubierta Panel Instrumentos	1	
15	5306413-BA030-A000	Panel Ventilación Central	1	
16	5306211-BA030-A000	Barra en U Cromada	1	
17	5306400-BA030-A000	Panel Millare Derecho	1	
18	8123001-BA030-A000	Ventilación y Desempañador	1	No Ilustrado
19	Q2714816	Tornillo	18	
20	5301991-JB010-A000	Tornillo Hexagonal 8x45	4	
21	901760616-01	Tornillo Hexagonal	3	
22	Q2744216	Tornillo	2	No Ilustrado
23	5306103-BA010-A000	Barra Esponja Amortiguadora	1	No Ilustrado
24	5306104-BA010-A000	Bloque Esponja Amortiguadora	2	No Ilustrado
25	5306106-BA010-A000	Bloque Amortiguador Guantera	2	No Ilustrado

FIGURA N° 17: PANEL DE INSTRUMENTOS (2/2)

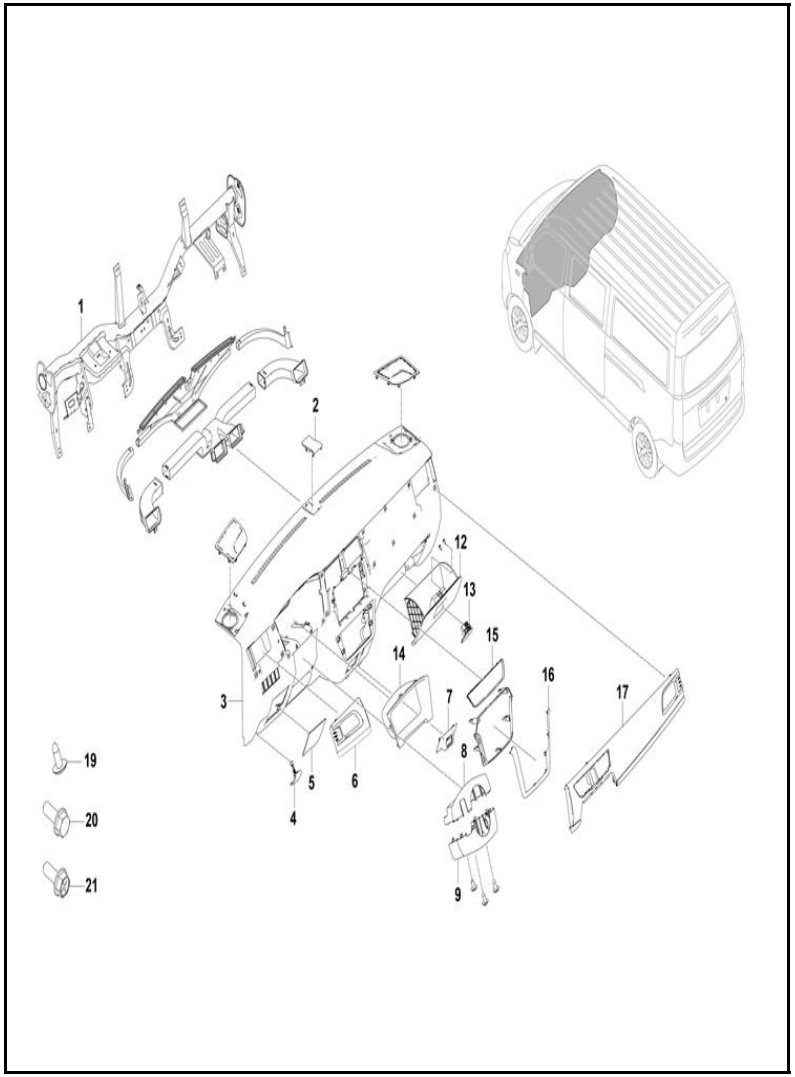

FIG. No.	PARTE N°	DESCRIPCIÓN	CANT.	OBSERVACIÓN
26	5306301-BA030-A000	Moldura Panel Instrumentos Izquierda	1	No Ilustrado
27	8123330-BA030-A000	Ventilación de Aire Izquierda	1	No Ilustrado
28	9006002-BA010-A000	Abrazadera Metálica	2	No Ilustrado
29	5306312-BA030-A000	Parte Exterior Moldura	1	No Ilustrado
30	5306311-BA030-A000	Barra Cromada Moldura	1	No Ilustrado
31	5303110-BB010-A000	Cuerpo de Guantera	1	No Ilustrado
32	5303112-BB010-A000	Tapa Guantera	1	No Ilustrado
33	5303111-BA010-A000	Caja Interna Guantera	1	No Ilustrado
34	5303120-BA010-A000	Mecanismo de Apertura Guantera	1	No Ilustrado
35	5303121-BB010-A000	Manija Guantera	1	No Ilustrado
36	5303131-BA010-A000	Base de Seguridad	1	No Ilustrado
37	5303132-BA010-A000	Pestaña de Seguridad	1	No Ilustrado
38	5303133-BA010-A000	Resorte de Compresión de la Hebilla	1	No Ilustrado
39	5303134-BA010-A000	Punta de Hierro	1	No Ilustrado
40	5303135-BA010-A000	Resorte Retorno Pasador	1	No Ilustrado
41	5306401-BA030-A000	Placa Decorativa Derecha	1	No Ilustrado
42	8123340-BA030-A000	Salida Ventilación Derecha	1	No Ilustrado
43	8123130-BA030-A000	Ventilación Central Izquierda	1	No Ilustrado
44	8123140-BA030-A000	Ventilación Central Derecha	1	No Ilustrado
45	5306414-BA030-A000	Salida de Aire Panel de Instrumentos Derecha	1	No Ilustrado
46	5306412-BA030-A000	Cinta Decorativa Cromada Central	1	No Ilustrado
47	5306411-BA030-A000	Cinta Decorativa Cromada Derecha	1	No Ilustrado
48	5109113-JB010-A000	Pestaña Seguridad	1	No Ilustrado

FIGURA N° 18: PANEL DE SUBINSTRUMENTOS

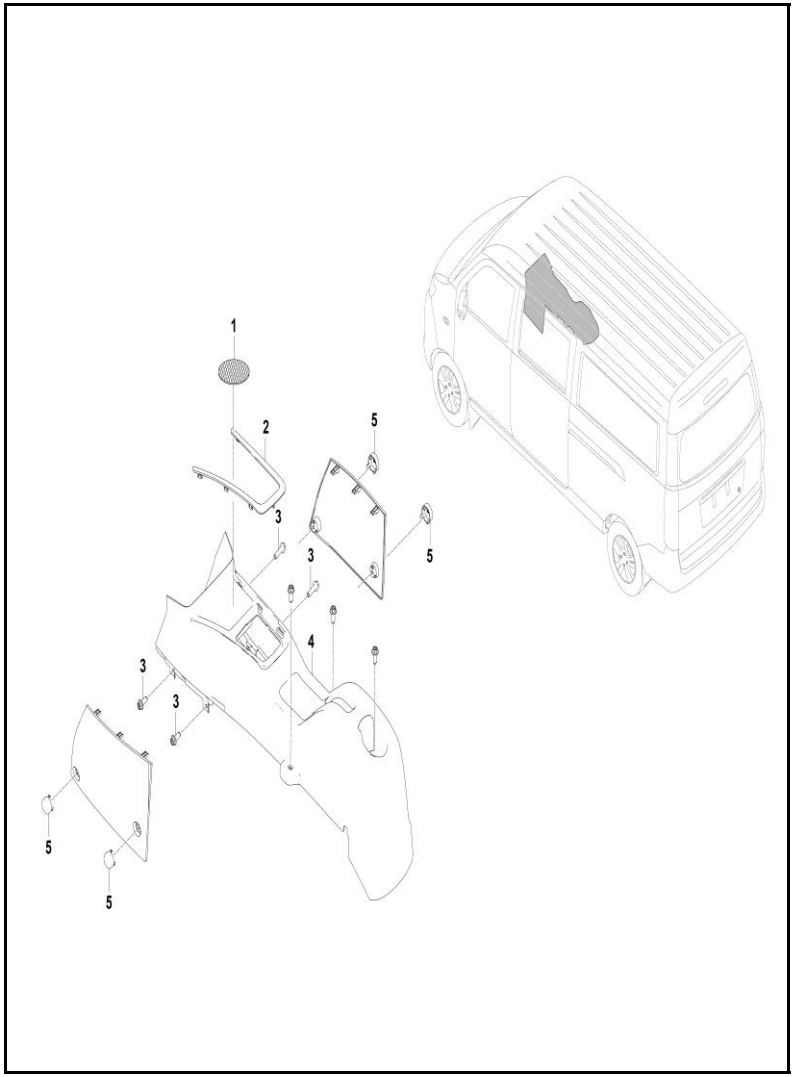

FIG. No.	PARTE N°	DESCRIPCIÓN	CANT.	OBSERVACIÓN
1	5305104-BA010-A000	Base Goma	1	
2	5509105-BA030-A000	Esquinero Panel	1	
3	901400620-01F30	Tornillo Hexagonal y Arandela	4	
4	5305000-BB020-A000	Conjunto de Panel de Subinstrumentos (Color Claro)	1	
5	5502012-JB010-A000	Botón de Ajuste	4	
6	5305100-BB020-A000	Cuerpo Panel de Instrumentos Auxiliar	1	No Ilustrado
7	5305109-BB010-A000	Cubierta Panel Auxiliar y Freno de Mano	1	No Ilustrado
8	5305110-BB010-A000	Cubierta Freno de Mano	1	No Ilustrado
9	5305104-BB010-A000	Panel Auxiliar Delantero Izquierdo	1	No Ilustrado
10	5305105-BB010-A000	Panel Auxiliar Delantero Derecho	1	No Ilustrado
11	5305106-BB010-A000	Cubierta Auxiliar de Panel de Instrumentos Izq.	1	No Ilustrado
12	5305107-BB010-A000	Cubierta Auxiliar de Panel de Instrumentos Der.	1	No Ilustrado
13	5305102-BB010-A000	Panel Instrumentos Auxiliar Inferior Izq.	1	No Ilustrado
14	9006002-BA010-A000	Abrazadera de Metal	6	No Ilustrado
15	5305103-BB010-A000	Panel Instrumentos Auxiliar Inferior Der.	1	No Ilustrado

FIGURA N° 19: BOMPER DELANTERO

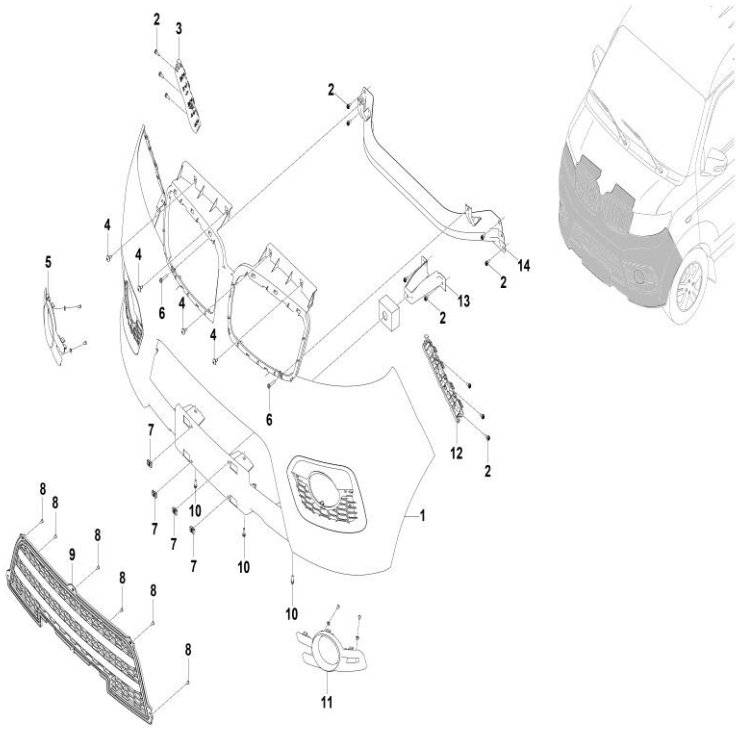

FIG. No.	PARTE N°	DESCRIPCIÓN	CANT.	OBSERVACIÓN
1	2803100-BB010-A000	Bomper Delantero	1	
2	901760616-01	Tornillo Hexagonal	12	
3	2803020-BA010-A000	Soporte Bomper Derecho	1	
4	902140614-01	Tornillo Ajuste	4	
5	5509500-BB010-A000	Marco Exploradora Derecha	1	
6	Q2214819	Tornillo y Arandela	2	
7	Q31206	Tuerca Placa	4	
8	Q2714813F36	Tornillo	6	
9	2803210-BB010-A000	Rejilla Frontal	1	
10	Q1400620	Tornillo Hexagonal	3	
11	5509400-BB010-A000	Marco Exploradora Izquierda	1	
12	2803010-BA010-A000	Soporte Bomper Delantero Izquierdo	1	
13	2801191-BA010-A000	Soporte Frontal	1	
14	5301900-BA010-A000	Soporte Frontal Bomper	1	
15	Q1840612	Tornillo	6	No Ilustrado
16	2803105-BA010-A000	Espuma Superior Antivibración	1	No Ilustrado
17	2803106-BA010-A000	Espuma Inferior Antivibración	1	No Ilustrado

FIGURA N° 20: BOMPER TRASERO

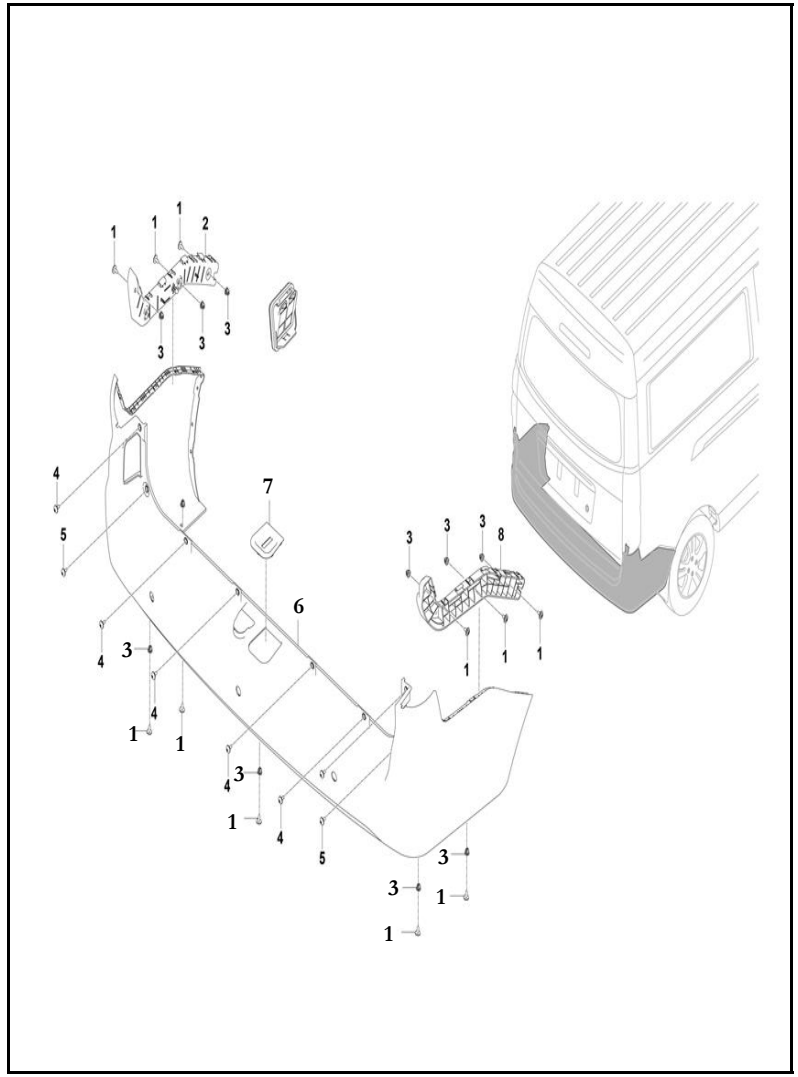

FIG. No.	PARTE N°	DESCRIPCIÓN	CANT.	OBSERVACIÓN
1	Q2216319F38	Tornillo Con Arandela	11	
2	2804300-BB010-A100	Soporte Izquierdo Bomper Trasero	1	
3	2802432-JB010-A000	Tuerca Plástica	11	
4	902140614-01F38	Tornillo	8	
5	Q2214216F38	Tornillo Con Arandela	2	
6	2804100-BB010-A000	Bomper Trasero	1	
7	2804403-BA030-A100	Recibidor Cerradura Puerta Trasera	1	
8	2804400-BB010-A100	Soporte Derecho Bomper Trasero	1	

FIGURA N° 21: REJILLAS FRONTALES

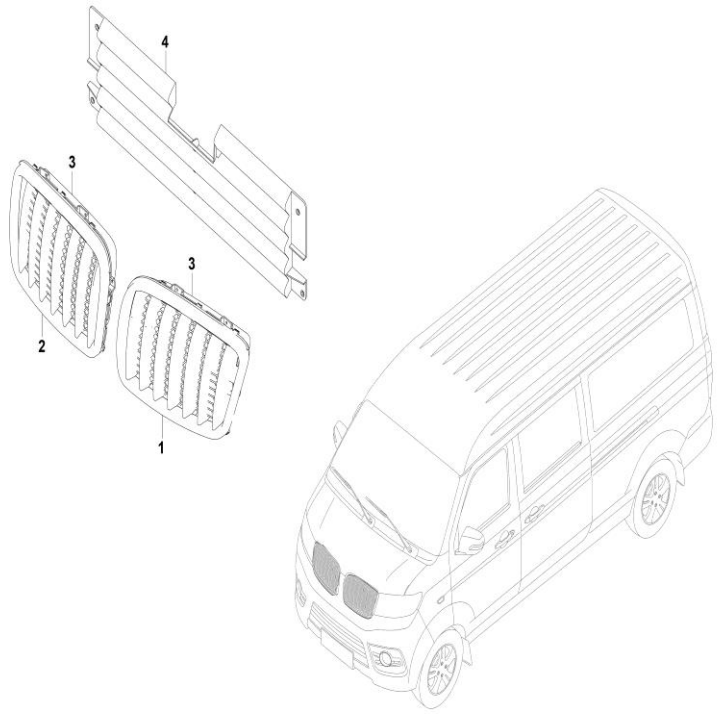

FIG. No.	PARTE N°	DESCRIPCIÓN	CANT.	OBSERVACIÓN
1	5509100-BA010-A000	Rejilla Motor Izquierda	1	
2	5509200-BA010-A000	Rejilla Motor Derecha	1	
3	5509110-BA010-A000	Soporte de Ajuste Rejilla Motor	2	
4	5509300-BA010-A000	Deflector Rejilla Motor	1	

FIGURA N° 22: PARABRISAS

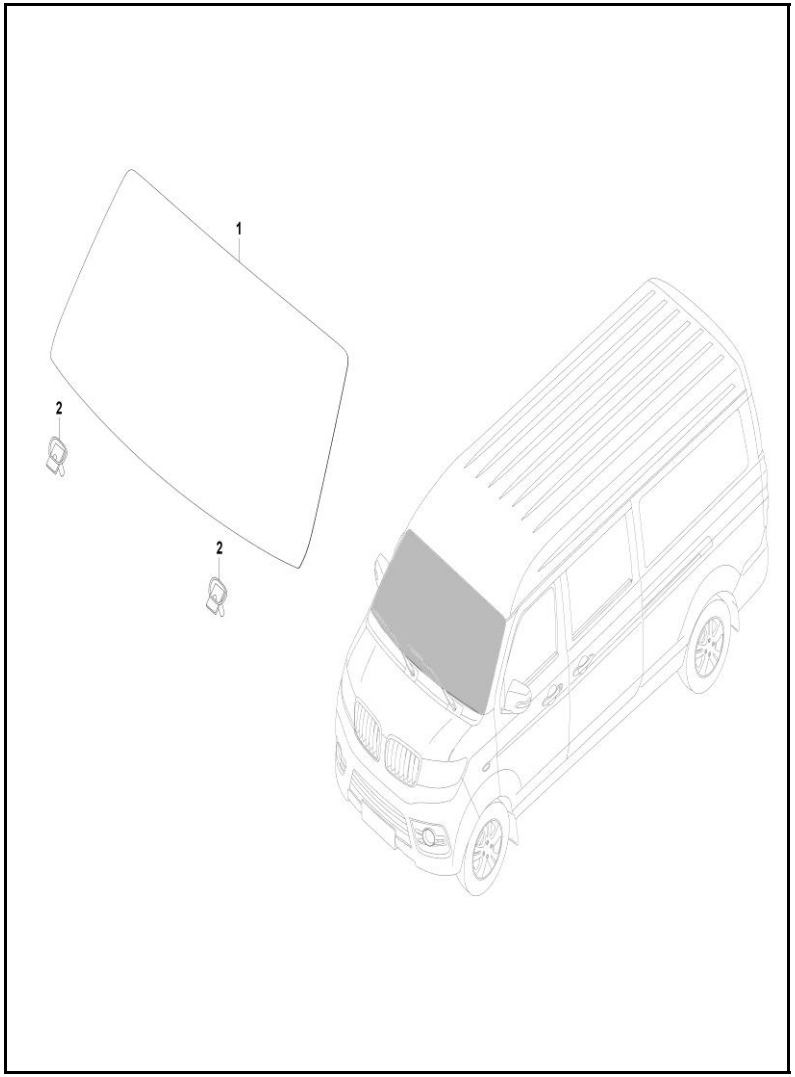

FIG. No.	PARTE N°	DESCRIPCIÓN	CANT.	OBSERVACIÓN
1		Parabrisas Delantero	1	
2	5301259-JB020-A000	Guía Parabrisas	2	

FIGURA N° 23: DEFLECTOR DELANTERO

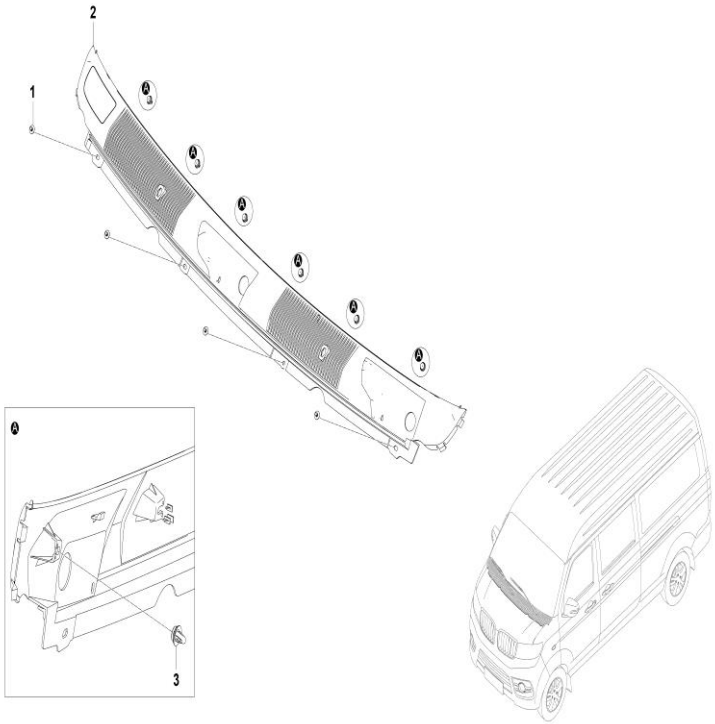

FIG. No.	PARTE N°	DESCRIPCIÓN	CANT.	OBSERVACIÓN
1	5502012-JB010-A000	Botón de Ajuste	4	
2	5532101-BA010-A200	Deflector de Agua Delantero	1	
3	BL540C	Pin Plástico	6	

FIGURA N° 24: REFLECTIVOS LATERALES

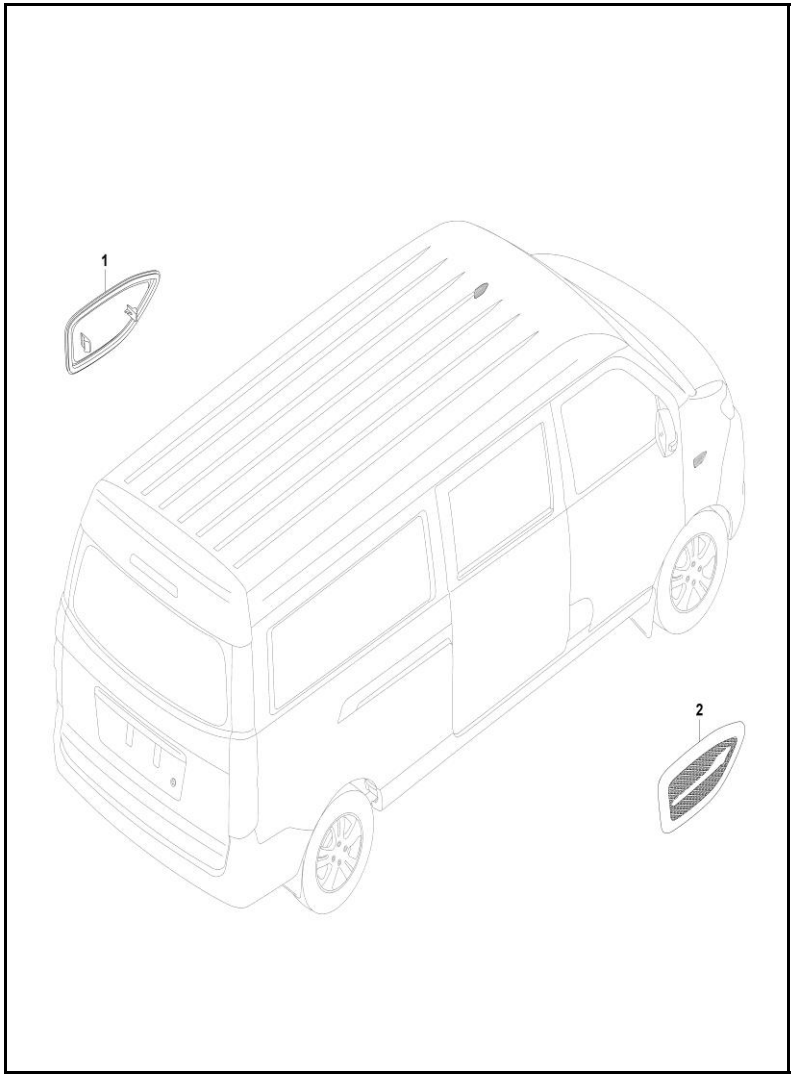

FIG. No.	PARTE N°	DESCRIPCIÓN	CANT.	OBSERVACIÓN
1	5511011-BD010-A000	Reflectivo Izquierdo (Azul)	1	
2	5511021-BD010-A000	Reflectivo Derecho (Azul)	1	

FIGURA N° 25: ESPEJOS

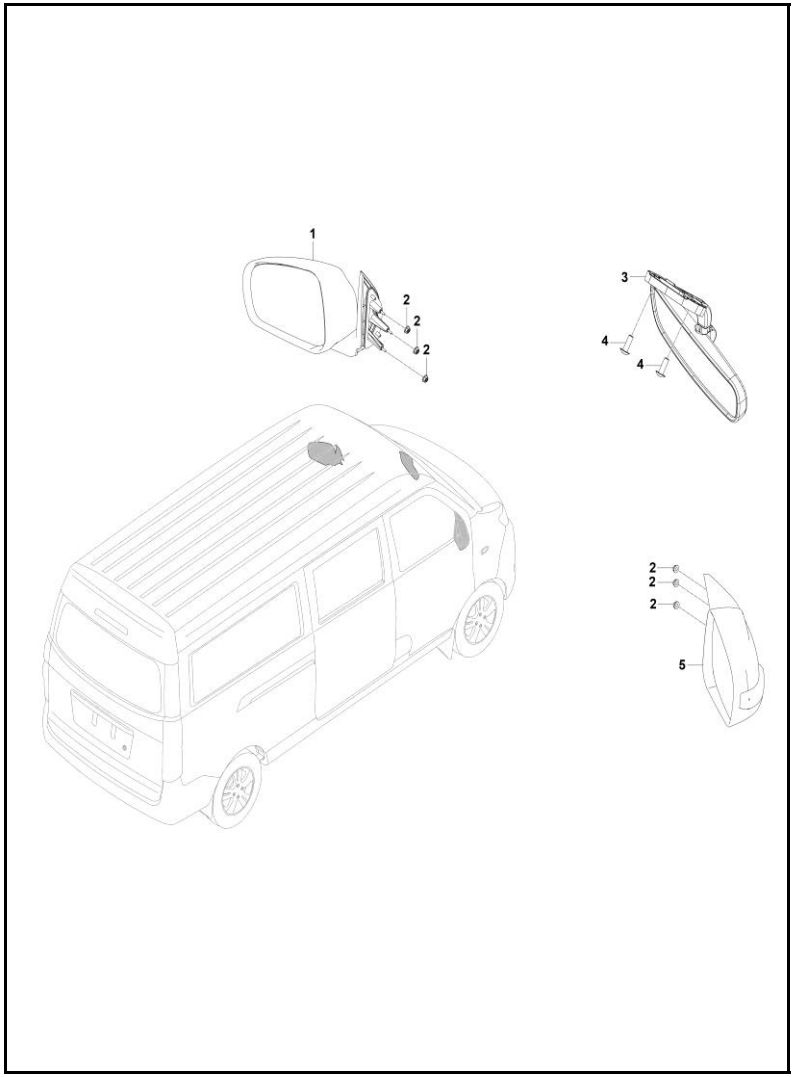

FIG. No.	PARTE N°	DESCRIPCIÓN	CANT.	OBSERVACIÓN
1	8202110-BB010-A000	Retrovisor Izquierdo	1	
2	Q32006F38	Tuerca	6	
3	8201100-BB020-A000	Retrovisor Interno	1	
4	902140620-01	Tornillo	2	
5	8202120-BB010-A000	Retrovisor Derecho	1	

FIGURA N° 26: VIDRIOS PUERTAS

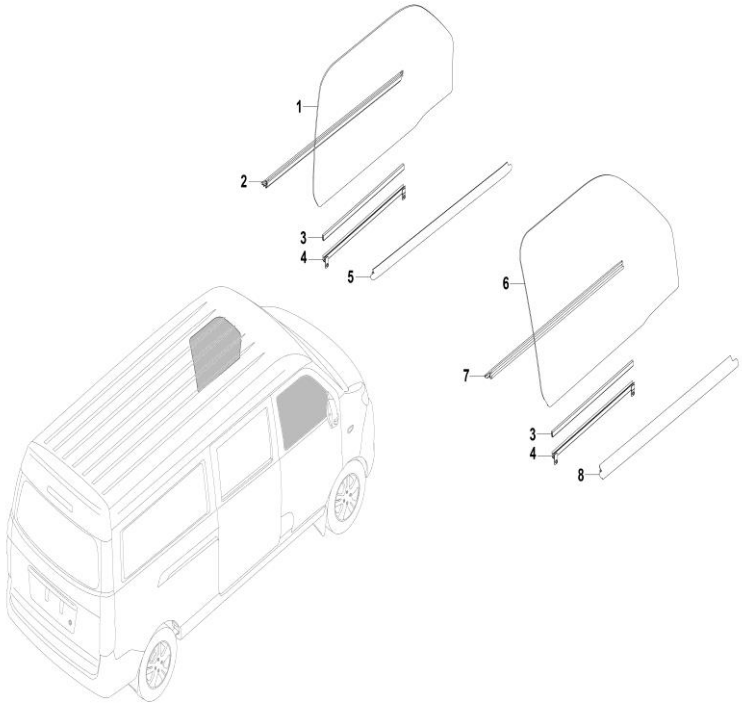

FIG. No.	PARTE N°	DESCRIPCIÓN	CANT.	OBSERVACIÓN
1		Vidrio Puerta Izquierda	1	
2	6107210-BA010-A000	Tira Exterior de Ventana de Puerta Del. Izq.	1	
3	6103018-BA010-A000	Clip de Goma de Vidrio	2	
4	6103019-BA010-A000	Soporte Vidrio Puerta	2	
5	6107230-BA020-A000	Tira Interior de Ventana de Puerta Del. Izq.	1	
6		Vidrio Puerta Derecha	1	
7	6107240-BA020-A000	Tira Interior de Ventana de Puerta Del. Der.	1	
8	6107220-BA010-A000	Tira Exterior de Ventana de Puerta Del. Der.	1	

FIGURA N° 27: ELEVADOR VIDRIO PUERTA

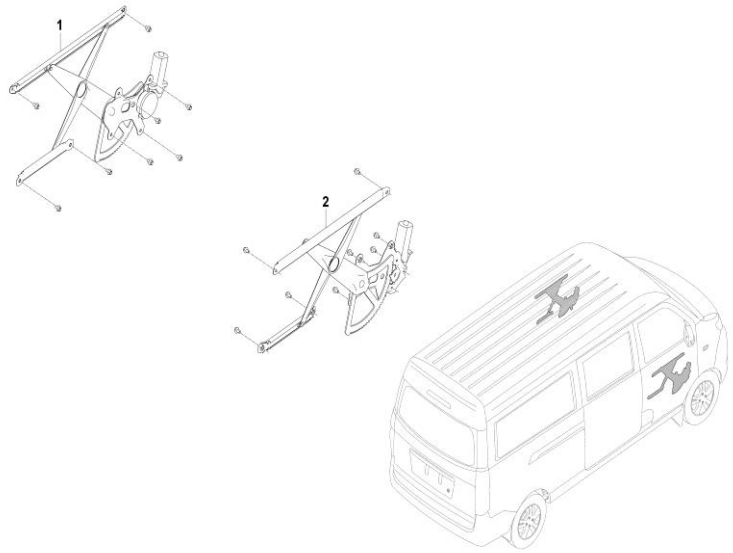

FIG. No.	PARTE N°	DESCRIPCIÓN	CANT.	OBSERVACIÓN
1	6104100-BA020-A000	Conjunto Elevador de Vidrio Puerta Delantera Izq.	1	
2	6104200-BA020-A000	Conjunto Elevador de Vidrio Puerta Delantera Der.	1	
3	901760610-01	Tornillo Hexagonal	6	
4	901760610-01F36	Tornillo Hexagonal	10	

FIGURA N° 28: MANIJA APERTURA Y BLOQUEO PUERTAS

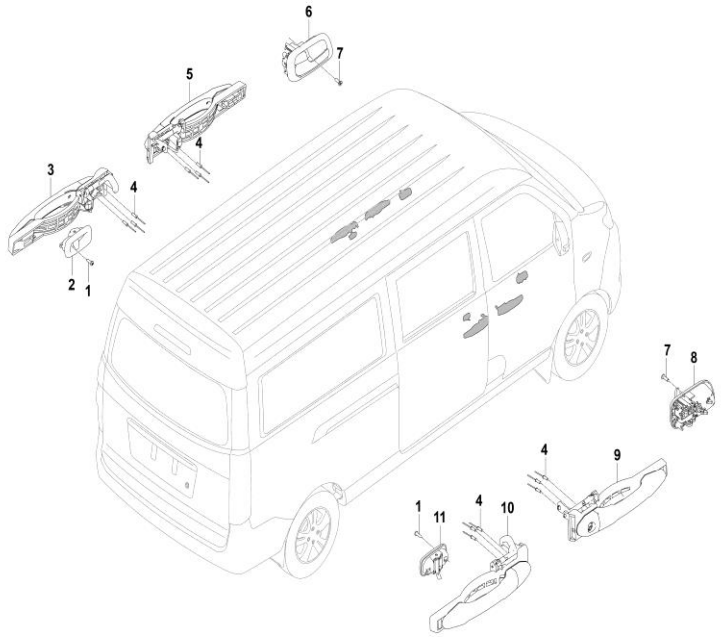

FIG. No.	PARTE N°	DESCRIPCIÓN	CANT.	OBSERVACIÓN
1	Q2714816F36	Tornillo	2	
2	6702300-BB010-A000	Mecanismo Bloqueo Puerta Trasera Izq. (Color Claro)	1	
3	6205500-BA010-A000	Conjunto Manija Exterior de Puerta Trasera Izquierda	1	
4	Q4400412	Remache	12	
5	6105500-BA010-A000	Conjunto Manija Exterior de Puerta Delantera Izquierda	1	
6	6102113-BB020-A000	Subconjunto Apertura Interior Puerta Delantera Izq.	1	
7	Q2744819F38	Tornillo	2	
8	6102114-BB020-A000	Subconjunto Apertura Interior Puerta Delantera Der.	1	
9	6105600-BA010-A000	Conjunto Manija Exterior de Puerta Delantera Derecha	1	
10	6205600-BA010-A000	Conjunto Manija Exterior de Puerta Trasera Derecha	1	
11	6702400-BB010-A000	Mecanismo Bloqueo Puerta Trasera Der. (Color Claro)	1	

FIGURA N° 29: MECANISMO APERTURA Y BLOQUEO PUERTAS

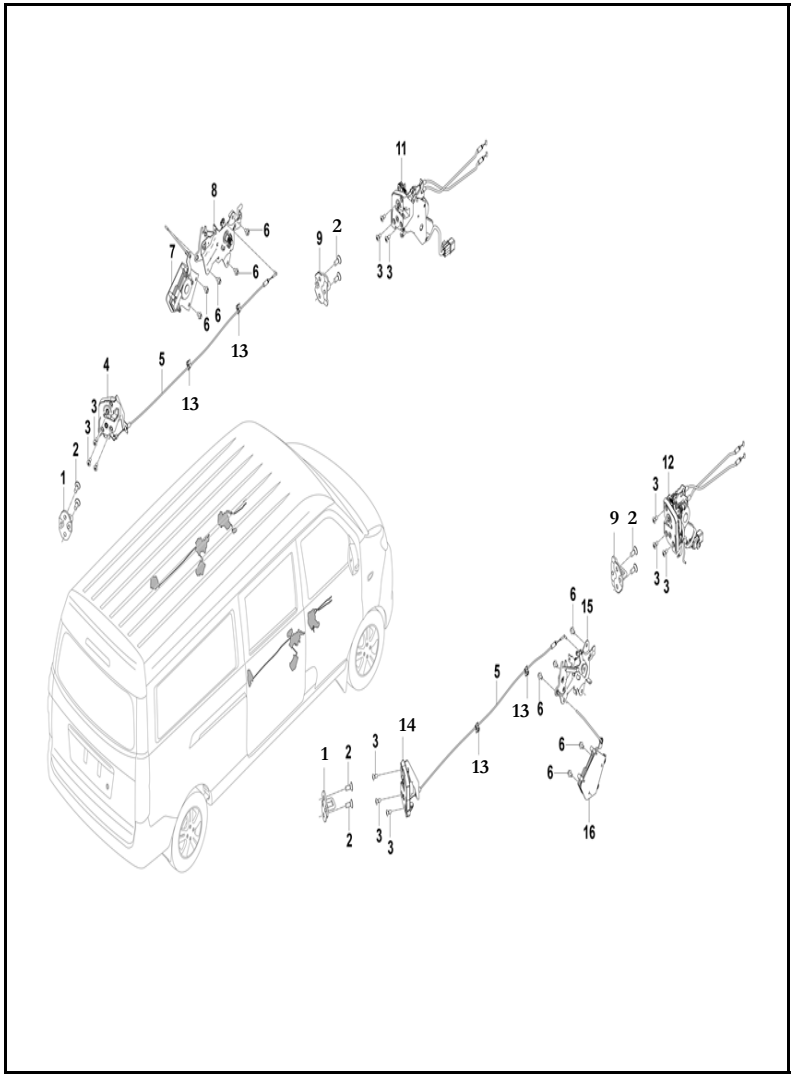

FIG. No.	PARTE N°	DESCRIPCIÓN	CANT.	OBSERVACIÓN
1	6205011-BA010-A000	Recibidor Cerradura Puerta Delantera - Trasera	2	
2	Q2400820F38	Tornillo y Arandela	8	
3	Q2420620F38	Tornillo	12	
4	6205100-BA010-A000	Cerradura Puerta Trasera Izquierda	1	
5	6205510-BA010-A000	Cable Puerta Trasera	2	
6	901760610-01F36	Tornillo Hexagonal	10	
7	3791500-BA010-A000	Conjunto Pestillo de Puerta Trasera Izquierda	1	
8	6205700-BA010-A000	Mecanismo de Apertura de Puerta Trasera Izq.	1	
9	6105011-BA010-A000	Recibidor Cerradura Puerta Delantera - Trasera	2	
10	6105351-JB010-A000	Tuerca Plástica	2	No Ilustrado
11	6105100-BA020-B100	Conjunto Cerradura Puerta Delantera Izquierda	1	
12	6105200-BA020-B100	Conjunto Cerradura Puerta Delantera Derecha	1	
13	8410202-JB010-A000	Abrazadera Cable	4	
14	6205200-BA010-A000	Cerradura Puerta Trasera Derecha	1	
15	6205800-BA010-A000	Mecanismo de Apertura de Puerta Trasera Der.	1	
16	3791600-BA010-A000	Conjunto Pestillo de Puerta Trasera Derecha	1	

FIGURA N° 30: REFLECTIVOS

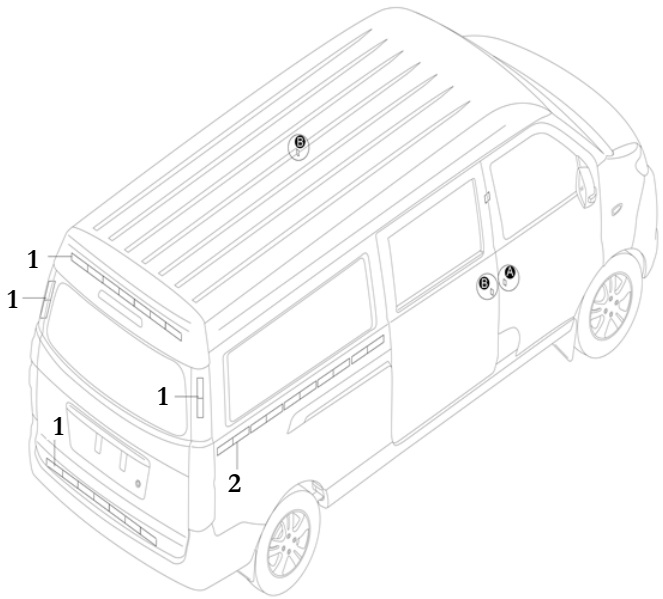

FIG. No.	PARTE N°	DESCRIPCIÓN	CANT.	OBSERVACIÓN
1	3926111-JB010-A000	Reflectivo Tipo 1	AR	
2	3926111-JB020-A000	Reflectivo Tipo 2	AR	
	AR: Según se Requiera			

FIGURA N° 31: GUARDABARRO DELANTERO - TRASERO

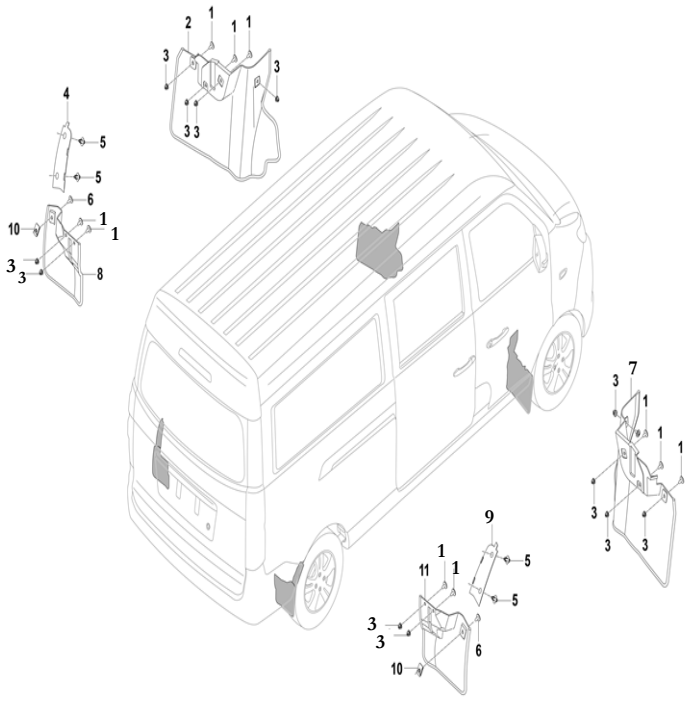

FIG. No.	PARTE N°	DESCRIPCIÓN	CANT.	OBSERVACIÓN
1	Q2216319F30	Tornillo Con Arandela	12	
2	8511013-BA010-B100	Guardabarro Delantero Izquierdo	1	
3	2802432-JB010-A000	Tuerca Plástica	12	
4	5173411-BB010-A000	Placa Guardabarro Trasero Izquierdo	1	
5	5502012-JB010-A000	Botón de Ajuste	4	
6	Q2214819F30	Tornillo Con Arandela	2	
7	8511014-BA010-B100	Guardabarro Delantero Derecho	1	
8	8511018-BA010-A000	Guardabarro Trasero Izquierdo	1	
9	5173412-BB010-A000	Placa Guardabarro Trasero Derecho	1	
10	Q3974816F30	Tuerca Ajuste	2	
11	8511019-BA010-A000	Guardabarro Trasero Derecho	1	

FIGURA N° 32: COMPLEMENTOS TUBERIA

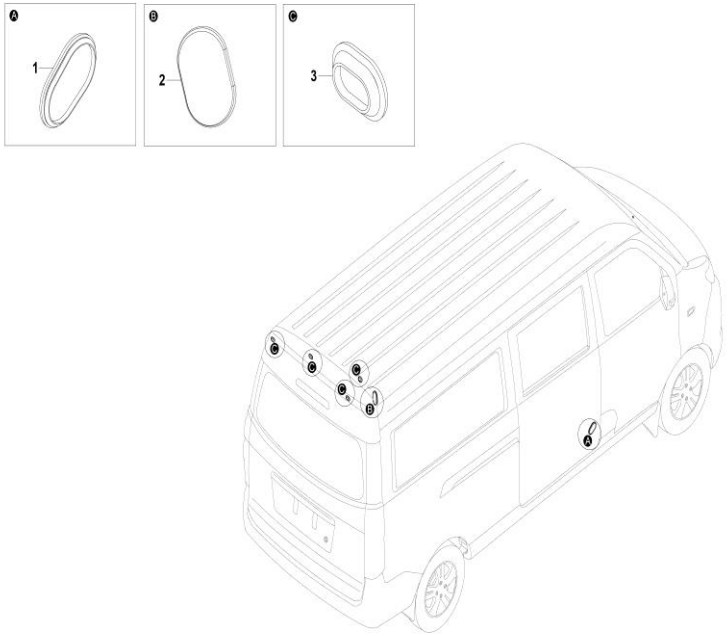

FIG. No.	PARTE N°	DESCRIPCIÓN	CANT.	OBSERVACIÓN
1	5401646-JB010-A000	Cubierta Tubería A/C	1	
2	5414301-BA010-A000	Cubierta IX	1	
3	5414305-BA010-A000	Cubierta XII	4	

FIGURA N° 33: EMPAQUES PUERTAS

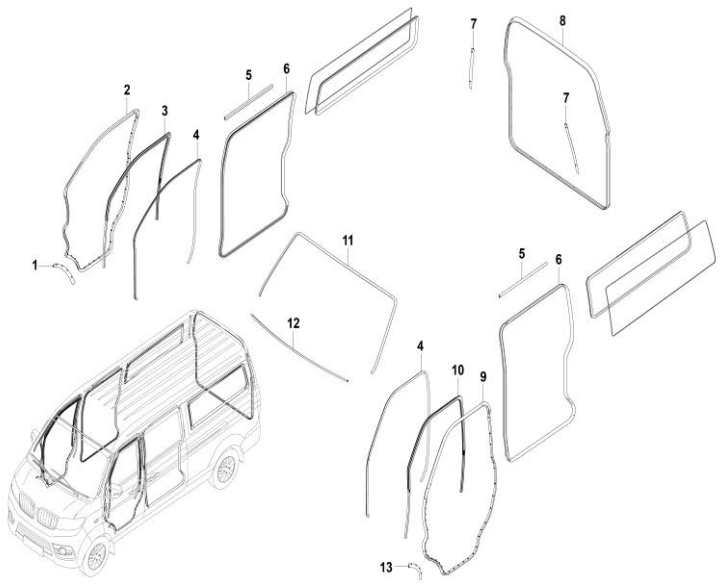

FIG. No.	PARTE N°	DESCRIPCIÓN	CANT.	OBSERVACIÓN
1	6107140-BA010-A000	Empaque Inferior Puerta Delantera Derecha	1	
2	6107120-BA010-B100	Empaque Puerta Delantera Derecha	1	
3	6107180-BA010-B100	Empaque Externo Ventana Puerta Derecha	1	
4	6107151-BA010-A000	Empaque Interno Ventana Puerta Delantera	2	
5	6207131-BA010-A000	Empaque Superior Puerta Lateral	2	
6	6207111-BB010-A000	Empaque Puerta Trasera Lateral	2	
7	6307131-BB010-A000	Empaque Lateral Puerta Trasera	2	
8	6307110-BB010-A000	Empaque Puerta Trasera	1	
9	6107110-BA010-B100	Empaque Puerta Delantera Izquierda	1	
10	6107170-BA010-B100	Empaque Externo Ventana Puerta Izquierda	1	
11	5206103-BA010-A000	Empaque Superior Parabrisas	1	
12	5206105-BA010-A000	Empaque Inferior Parabrisas	1	
13	6107130-BA010-A000	Empaque Inferior Puerta Delantera Izquierda	1	
14	6207160-BA030-A000	Empaque Puerta Lateral Sin Ventana	2	No Ilustrado

FIGURA N° 34: RIEL DESLIZANTE PUERTA CENTRAL

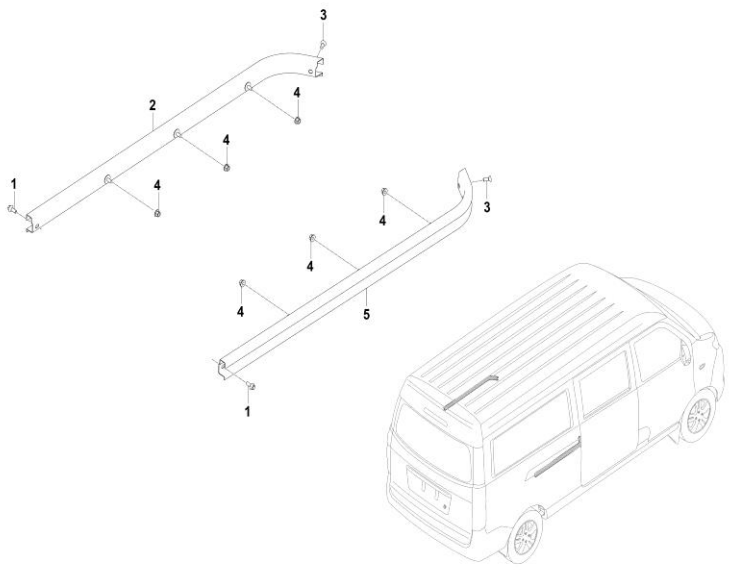

FIG. No.	PARTE N°	DESCRIPCIÓN	CANT.	OBSERVACIÓN
1	901760612-01F38	Tornillo Hexagonal	2	
2	6709010-BA010-A000	Riel Deslizante Central Puerta Izquierda	1	
3	Q2540616F36	Tornillo Avellanado	2	
4	Q32006F36	Tuerca M6	6	
5	6709020-BA010-A000	Riel Deslizante Central Puerta Derecha	1	

FIGURA N° 35: FALDON DELANTERO - TRASERO

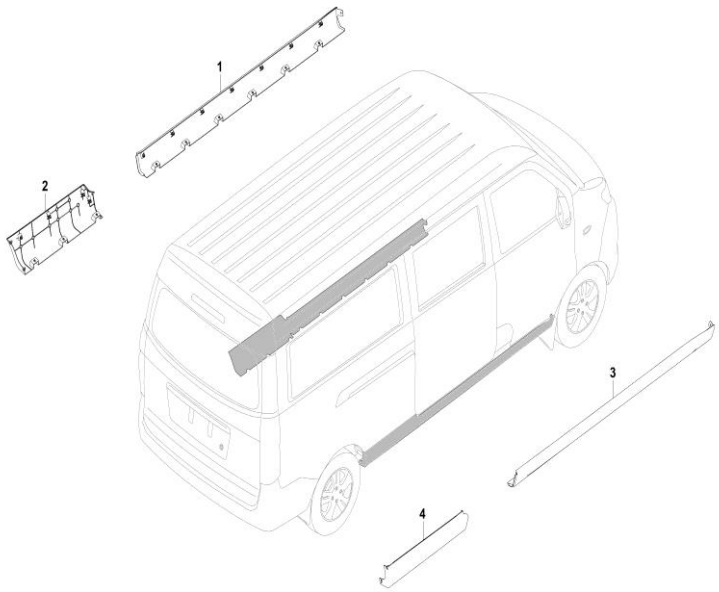

FIG. No.	PARTE N°	DESCRIPCIÓN	CANT.	OBSERVACIÓN
1	5402500-BB010-B100	Faldón Delantero Izquierdo	1	
2	5402700-BB010-B100	Faldón Trasero Izquierdo	1	
3	5402600-BB010-B100	Faldón Delantero Derecho	1	
4	5402800-BB010-B100	Faldón Trasero Derecho	1	
5	9006005-BA010-A000	Botón Plástico	18	No Ilustrado
6	BL540A	Pin Plástico	15	No Ilustrado
7	5502012-JB010-A000	Botón de Ajuste	6	No Ilustrado

FIGURA N° 36: AMORTIGUADOR PUERTA TRASERA

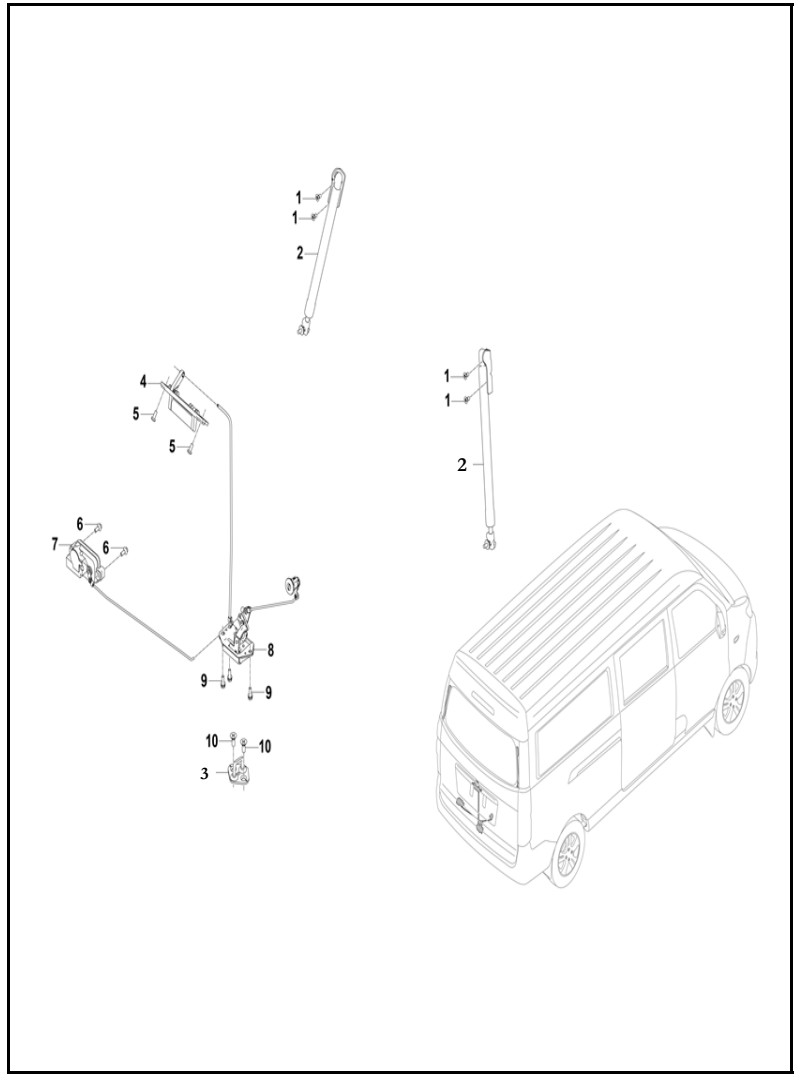

FIG. No.	PARTE N°	DESCRIPCIÓN	CANT.	OBSERVACIÓN
1	Q2540614F38	Tornillo	4	
2	6309100-BB010-A000	Amortiguador Puerta Trasera Derecha -	2	
3	6305014-BA010-A000	Recibidor Cerradura Puerta Trasera	1	
4	6305300-BA010-A000	Chapa Puerta Trasera	1	
5	Q2140616F36	Tornillo 6x16	2	
6	901760616-01F38	Tornillo Hexagonal	2	
7	3791700-BA010-A000	Cerradura Puerta Trasera	1	
8	6305200-BB010-A000	Conjunto Seguro Puerta Trasera	1	
9	Q1460620F38	Tornillo Arandela	3	
10	Q2400820F38	Tornillo y Arandela	2	

FIGURA N° 37: MOLDURA TRASERA

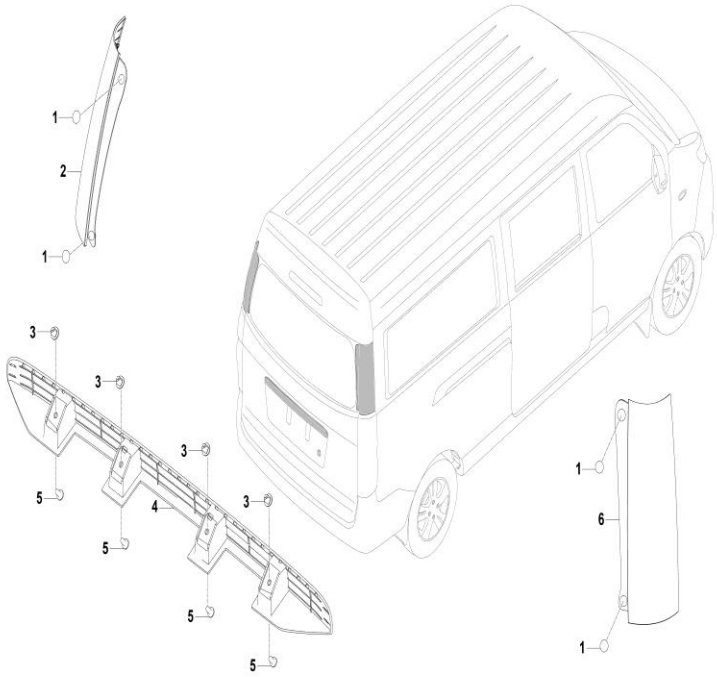

FIG. No.	PARTE N°	DESCRIPCIÓN	CANT.	OBSERVACIÓN
1	5402313-JB010-A000	Etiqueta 25 mm.	4	
2	5506300-BB010-A000	Moldura Superior de Puerta Trasera Izq.	1	
3	6102312-JB010-A000	Tuerca Plástica	4	
4	5506100-BB010-A000	Moldura Puerta Trasera Luz Placa	1	
5	Q2716316F36	Tornillo	8	
6	5506400-BB010-A000	Moldura Superior de Puerta Trasera Der.	1	
7	BL540A	Pin Plástico	6	No Ilustrado
8	Q2714813F36	Tornillo	4	No Ilustrado
9	6105351-JB010-A000	Tuerca Plástica	4	No Ilustrado

FIGURA N° 38: HERRAMIENTA

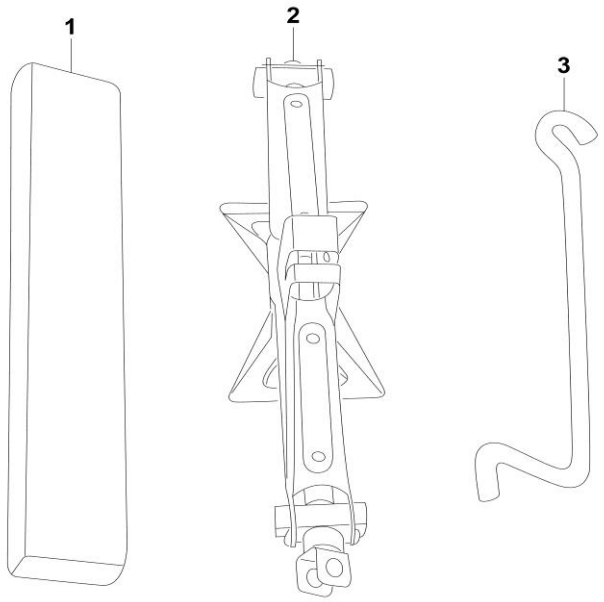

FIG. No.	PARTE N°	DESCRIPCIÓN	CANT.	OBSERVACIÓN
1	3926100-JB010-A000	Triángulo Señalización	1	
2	3918800-JB010-B100	Gato	1	
3	3918802-JB010-B100	Palanca Gato	1	
4	3927010-JB010-A000	Chaleco Reflectivo	1	No Ilustrado
5	3900100-JB040-B100	Conjunto de Herramientas a Bordo	1	No Ilustrado

FIGURA N° 39: LLANTAS - RINES

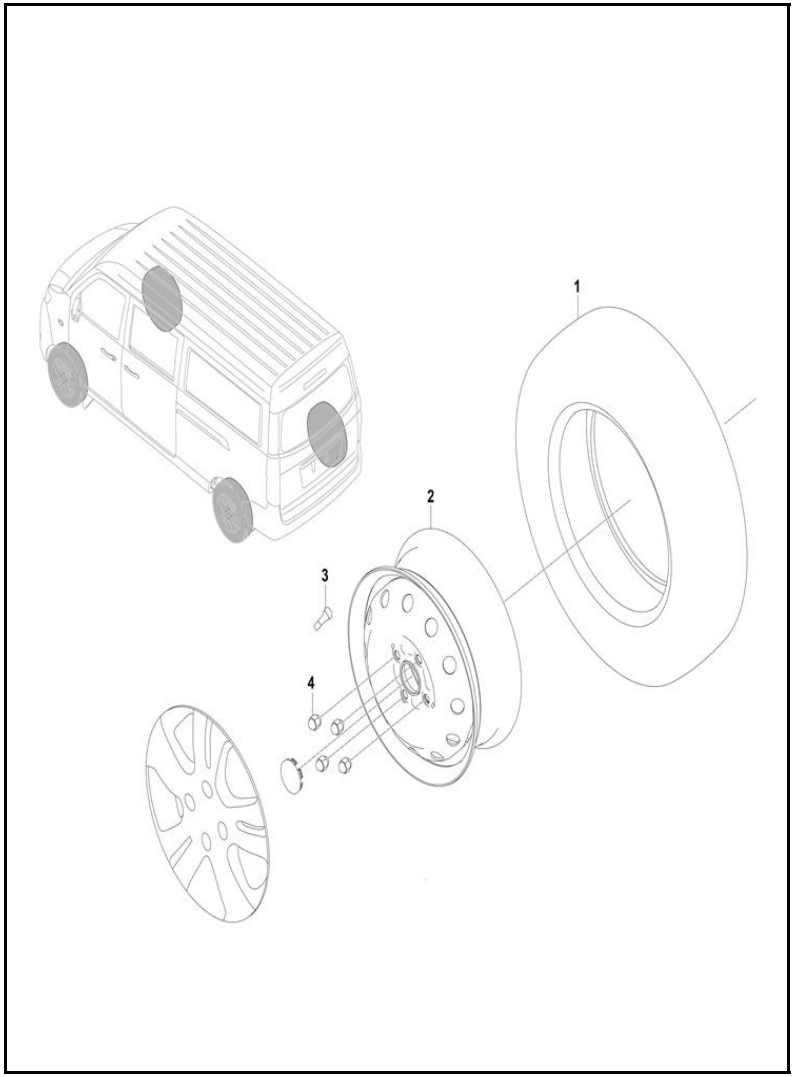

FIG. No.	PARTE N°	DESCRIPCIÓN	CANT.	OBSERVACIÓN
1	3106010-BA030-A000	Llanta 175 / 70R14C 99 / 95S	4	
2	3113110-BA030-A000	Rin	4	
3	3106021-JB010-B100	Válvula GB3900-91 TR413	4	
4	Q30612F36	Tuerca de Rueda Sin Tapa	20	
5	3105120-BA010-B100	Gancho Montaje Soporte Neumático Repuesto	1	No Ilustrado
6	901760616-01F38	Tornillo Hexagonal	2	No Ilustrado
7	Q1400616F36	Tornillo y Arandela	2	No Ilustrado

FIGURA N° 40: EJE TRASERO ELECTRICO

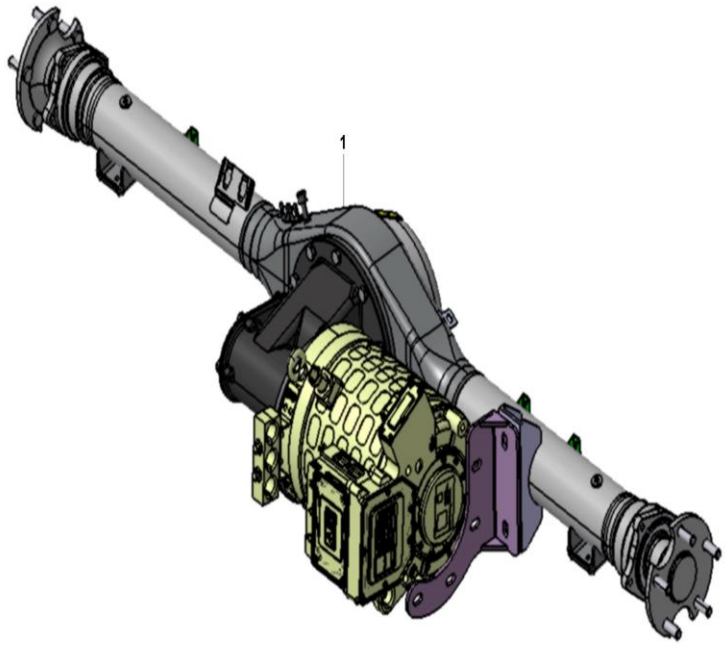

FIG. No.	PARTE N°	DESCRIPCIÓN	CANT.	OBSERVACIÓN
1	2147100-BD040-A000	Conjunto del Eje Trasero Eléctrico	1	
2	2403110-BD010-A000	Eje (Semieje)	2	No Ilustrado
3	2403120-BA010-A000	Rodamiento Eje	2	No Ilustrado
4	2403131-BA010-B100	Espaciador	2	No Ilustrado
5	2403132-BA020-A000	Sello Eje	2	No Ilustrado
6	2403133-BA010-A000	Pin Eje	2	No Ilustrado

FIGURA N° 41: SUSPENSION TRASERA

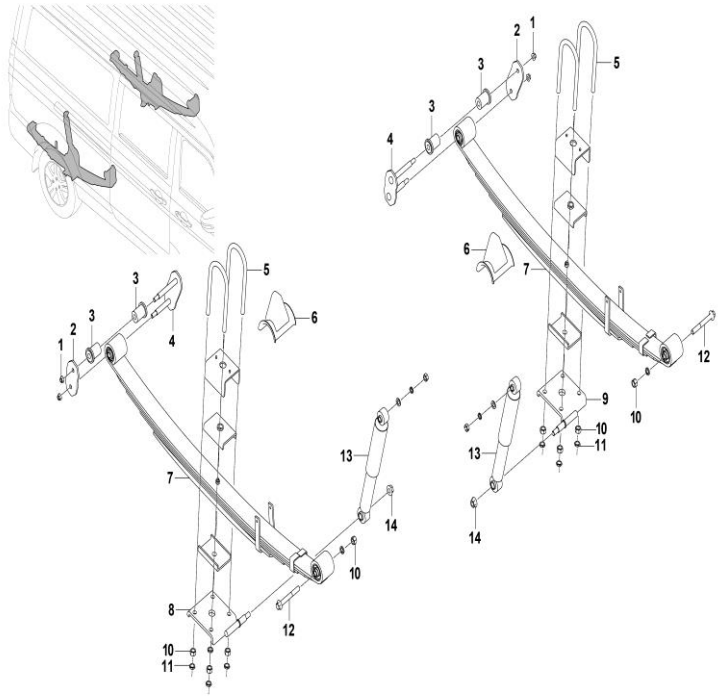

FIG. No.	PARTE N°	DESCRIPCIÓN	CANT.	OBSERVACIÓN
1	HXQ33010F36	Tuerca de Seguridad 10x1.25-HXQ33010	6	
2	2911220-BA010-B100	Platina Soporte Trasero	2	
3	2911211-BA010-A000	Buje Ballesta	4	
4	2911223-BA010-B100	Soporte Ballesta	2	
5	2911311-BC020-A000	Grapa Ballesta	4	
6	2920011-BA020-A000	Tope de Goma	2	
7	2912100-BC010-B100	Conjunto de Ballesta (6 Piezas)	2	
8	2911424-BA020-A000	Soporte de Ballesta Derecha	1	
9	2911313-BA020-A000	Soporte de Ballesta Izquierda	1	
10	Q361B12F36	Tuerca Hexagonal Tipo 2	8	
11	Q351B12F36	Tuerca Hexagonal	8	
12	HXQ18412105F36	Tornillo Pasador 12x1.25x105-HXQ18412105	2	
13	2915010-BA010-A000	Amortiguador Trasero	2	
14	HXQ33012F36	Tuerca de Seguridad 12x1.25-HXQ33012	4	

FIGURA N° 42: SUSPENSION DELANTERA

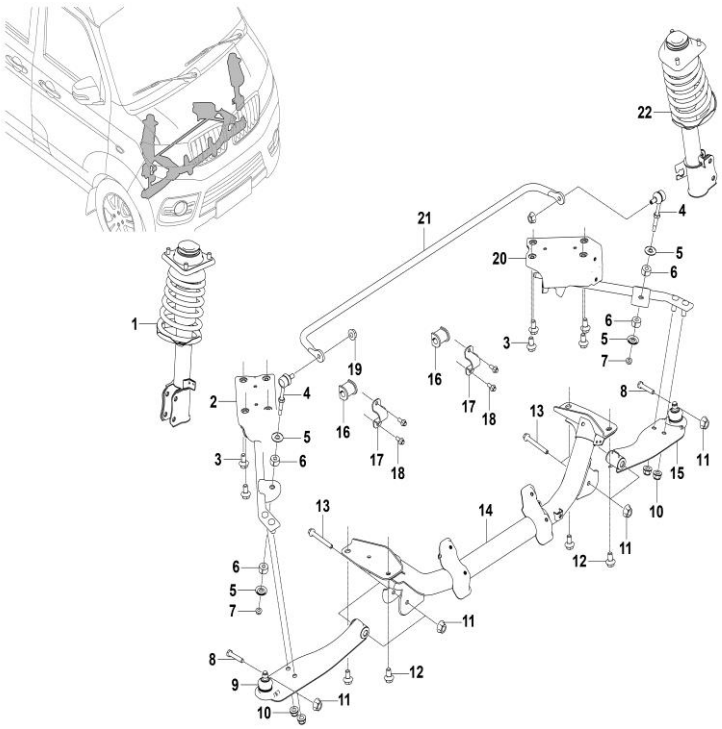

FIG. No.	PARTE N°	DESCRIPCIÓN	CANT.	OBSERVACIÓN
1	2904200-BD010-A000	Conjunto Amortiguador Delantero Derecho	1	
2	2904020-BA010-A000	Conjunto Barra Suspensión Delantera Der.	1	
3	901841030-01F36	Tornillo	8	
4	2906112-BA010-A000	Terminal Barra Estabilizadora	2	
5	2906113-BA010-A000	Arandela de Seguridad	4	
6	2906114-BA010-A000	Buje Terminal	4	
7	Q32008F36	Tuerca M8	2	
8	901841050-01F36	Tornillo	2	
9	2904400-BA010-A000	Conjunto Brazo Oscilante Eje Delantero Der.	1	
10	HXQ33012F36	Tuerca de Seguridad 12x1.25-HXQ33012	8	
11	HXQ33010F36	Tuerca de Seguridad 10x1.25-HXQ33010	10	
12	901841225-01F36	Tornillo	4	
13	901841080-01F36	Tornillo	1	
14	2810500-BA010-A000	Columna Frontal	1	
15	2904300-BA010-A000	Conjunto Brazo Oscilante Eje Delantero Izq.	1	
16	2906122-BB010-A000	Buje Barra Estabilizadora	2	
17	2906121-BA010-A000	Abrazadera Buje Barra Estabilizadora	2	
18	Q1460825F36	Tornillo Con Arandela	4	
19	Q33110T13F36	Tuerca de Seguridad	3	
20	2904010-BA010-A000	Conjunto Barra Suspensión Delantera Izq.	1	
21	2906111-BB010-A000	Barra Estabilizadora	1	
22	2904100-BD010-A000	Conjunto Amortiguador Delantero Izquierdo	1	
23	HXQ1841255F36	Tornillo 12x1.25x55-HXQ1841255	4	No llustrado

FIGURA N° 43: FRENO DE ESTACIONAMIENTO

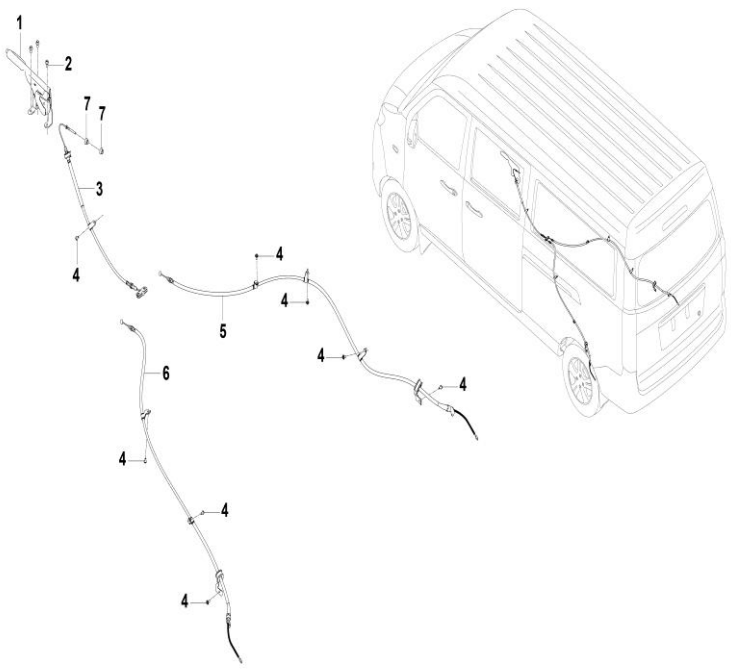

FIG. No.	PARTE N°	DESCRIPCIÓN	CANT.	OBSERVACIÓN
1	3508100-BA020-A000	Conjunto Palanca Freno Estacionamiento	1	
2	Q1840816F36	Tornillo Hexagonal	3	
3	3508100-EM19003	Cable de Freno Estacionamiento	1	
4	901760612-01F38	Tornillo Hexagonal	8	
5	3508120-EM19003	Cable de Freno Estacionamiento Derecha	1	
6	3508110-EM19003	Cable de Freno Estacionamiento Izquierda	1	
7	Q32006F38	Tuerca	2	

FIGURA N° 44: PEDAL FRENO

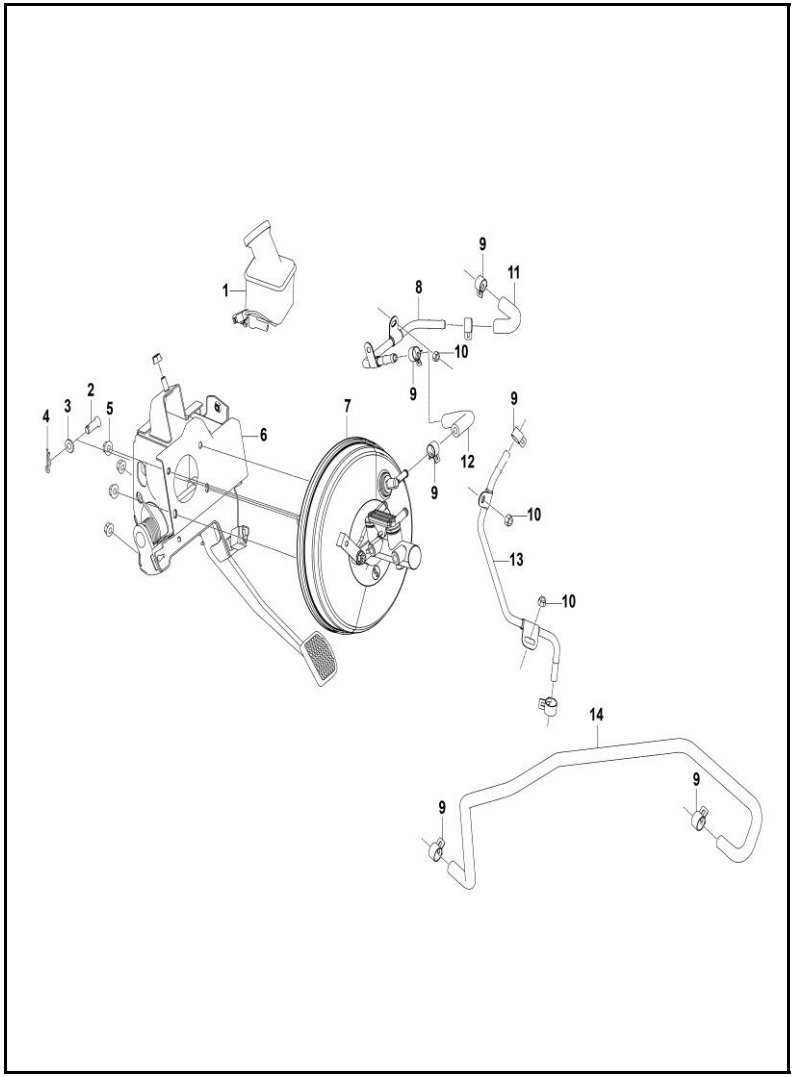

FIG. No.	PARTE N°	DESCRIPCIÓN	CANT.	OBSERVACIÓN
1	3505120-JB010-B100	Deposito Liquido de Frenos	1	
2	3540211-JB010-A000	Pin Pasador	1	
3	3540212-JB010-A000	Arandela Plana	1	
4	Q50110F36	Pasador de Seguridad	1	
5	Q33008F36	Tuerca de Seguridad	4	
6	3504100-BC010-A100	Pedal de Freno	1	
7	3540100-BB010-A000	Conjunto Cilindro Maestro de Freno Con Booster	1	
8	3510020-BA010-A000	Tubo de Vacío 1	1	
9	Q673B16F36	Abrazadera Elástica	12	
10	Q32006F38	Tuerca	3	
11	3510112-BA010-A000	Manguera de Vacío 2	1	
12	3510111-BA010-A000	Manguera de Vacío 1	1	
13	3510030-BA010-A000	Tubo de Vacío 2	1	
14	3510115-BA010-A000	Manguera de Vacío 5	1	
15	901760612-01F38	Tornillo Hexagonal	2	No Ilustrado

FIGURA N° 45: ABS - CONDUCTOS (1/2)

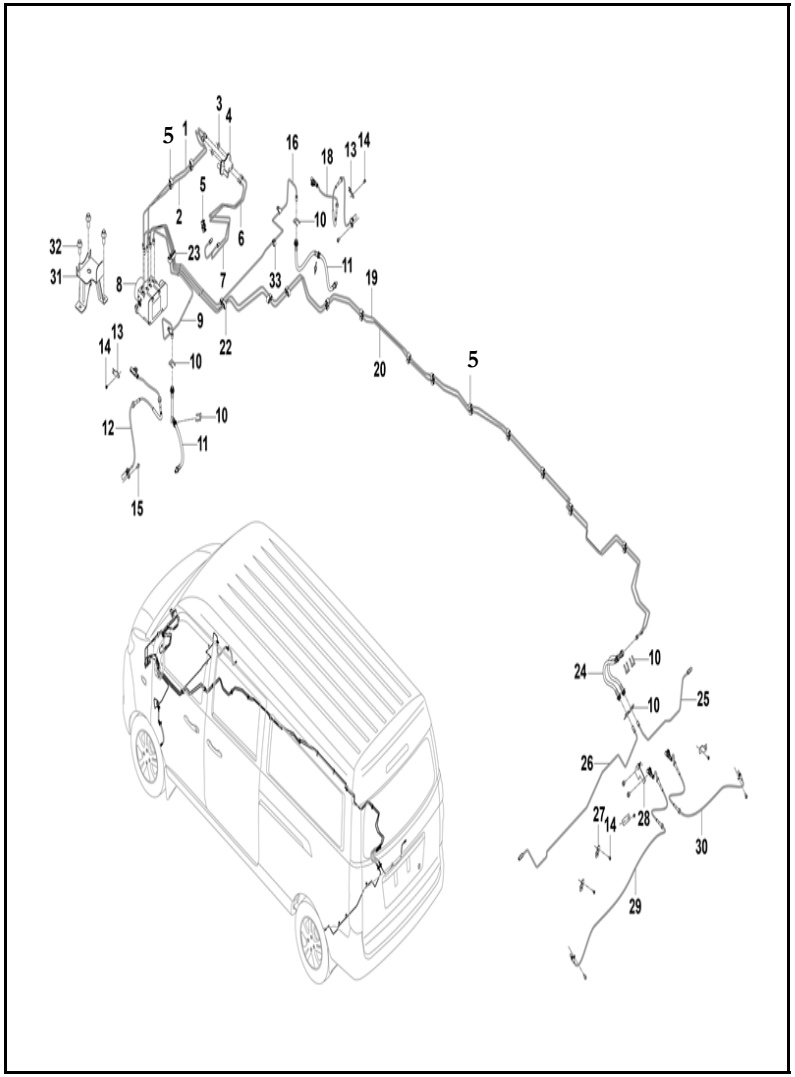

FIG. No.	PARTE N°	DESCRIPCIÓN	CANT.	OBSERVACIÓN
1	3506010-BA030-A000	Tubo de Cuatro Vías a Modulo ABS 1	1	
2	3506020-BA030-A000	Tubo de Cuatro Vías a Modulo ABS 2	1	
3	Q32006F38	Tuerca	4	
4	3506113-BA010-A000	Válvula Cuatro Vías	1	
5	3506301-JB010-A000	Abrazadera de Tubo Doble	25	
6	3506110-BA010-A000	Tubo de Cilindro Maestro a Cuatro Vías 1	1	
7	3506120-BA010-A000	Tubo de Cilindro Maestro a Cuatro Vías 2	1	
8	3550110-BC030-A000	Módulo de ABS	1	
9	3506030-BA020-A000	Tubería Modulo ABS a Rueda Delantera Izquierda	1	
10	3506221-JB010-A000	Abrazadera Tipo E (Manguera de Freno)	12	
11	3506190-BA020-B100	Manguera de Freno Delantero	2	
12	3630100-BA010-A000	Sensor Velocidad Rueda Delantera Izquierda	1	
13	3630011-BA010-A000	Soporte Sensor Velocidad Rueda Delantera	1	
14	Q1460516F36	Tornillo y Arandela	2	
15	901760612-01F38	Tornillo Hexagonal	7	
16	3506040-BA020-A000	Tubería Modulo ABS a Rueda Delantera Derecha	1	
17	Q67216F36	Abrazadera Metálica	2	No Ilustrado
18	3630200-BA010-A000	Sensor Velocidad Rueda Delantera Derecha	1	
19	3506320-BA030-A000	Tubo Modulo ABS a Rueda Tras. Der. (Sección Del.)	1	
20	3506310-BA030-A000	Tubo Modulo ABS a Rueda Tras. Izq. (Sección Del.)	1	
21	Q2716316F36	Tornillo	13	No Ilustrado
22	3506305-BA010-A000	Abrazadera de Tres Tubos	1	
23	3506306-BA010-A000	Abrazadera de Cuatro Tubos	1	
24	3506220-JB020-A000	Manguera de Freno Trasero	2	
25	3506340-BA010-A000	Tubo de Freno de Rueda Trasera Derecha	1	

FIGURA N° 45: ABS - CONDUCTOS (2/2)

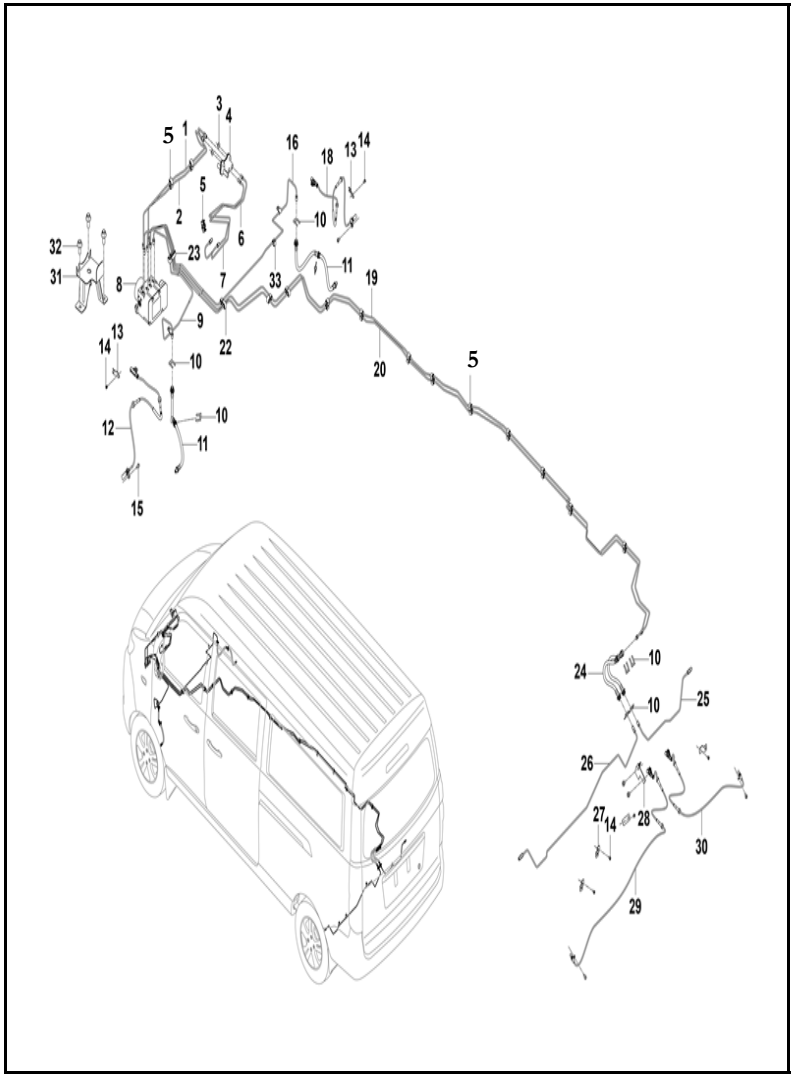

FIG. No.	PARTE N°	DESCRIPCIÓN	CANT.	OBSERVACIÓN
26	3506330-BA010-A000	Tubo de Freno de Rueda Trasera Izquierda	1	
27	3630013-BA010-A000	Soporte Sensor Velocidad Rueda Trasera II	4	
28	3630500-BA010-A000	Soporte Sensor Velocidad Rueda Trasera I	1	
29	3630300-BA010-A000	Sensor Velocidad Rueda Trasera Izquierda	1	
30	3630400-BA010-A000	Sensor Velocidad Rueda Trasera Derecha	1	
31	2801560-BA030-A000	Soporte Modulo ABS	1	
32	Q1840816F36	Tornillo Hexagonal	5	
33	3506302-JB010-A000	Abrazadera Tubo	3	
34	901760616-01F38	Tornillo Hexagonal	4	No Ilustrado
35	3506350-BB030-A000	ABS a La Rueda Trasera Izq. (Sección Trasera)	1	No Ilustrado
36	3506360-BB030-A000	ABS a La Rueda Trasera Der. (Sección Trasera)	1	No Ilustrado
37	3536303-D0010-A000	Esc Junta de Amortiguación	4	No Ilustrado
38	3536301-D0010-A000	Esc y Cojín de Soporte	2	No Ilustrado
39	Q1840625F36	Tornillo Hexagonal 6x25x20	2	No Ilustrado
40	3536304-BA010-A000	Junta de Posicionamiento ABS	1	No Ilustrado
41	3536305-BA010-A000	Pasador de Posicionamiento ABS	1	No Ilustrado
42	3506303-JB010-A000	Abrazadera Manguera de Freno del Eje Trasero	6	No Ilustrado
43	3506301-BA010-A000	Abrazadera Combinada de Doble Tubo de Freno	1	No Ilustrado

FIGURA N° 46: FRENO DELANTERO

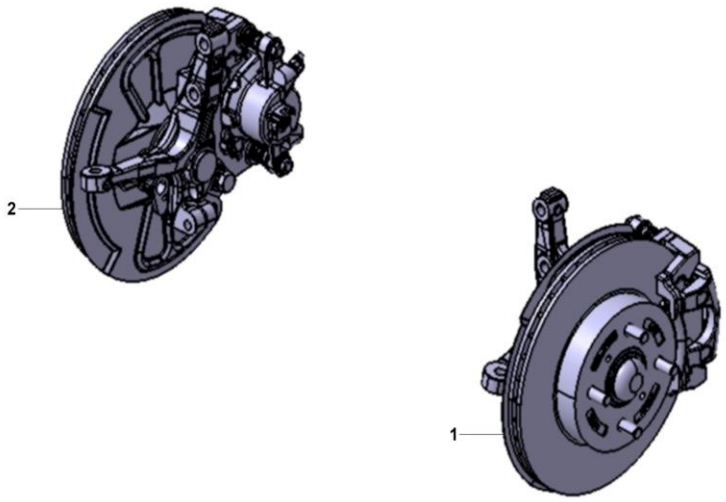

FIG. No.	PARTE N°	DESCRIPCIÓN	CANT.	OBSERVACIÓN
1		Conjunto de Freno Delantero Izquierdo	1	
2		Conjunto de Freno Delantero Derecho	1	
3	3506311-JB010-A000	Purga de Liquido de Freno	2	No Ilustrado
4	3506312-JB010-A000	Junta de Cobre	4	No Ilustrado

FIGURA N° 47: FRENO TRASERO

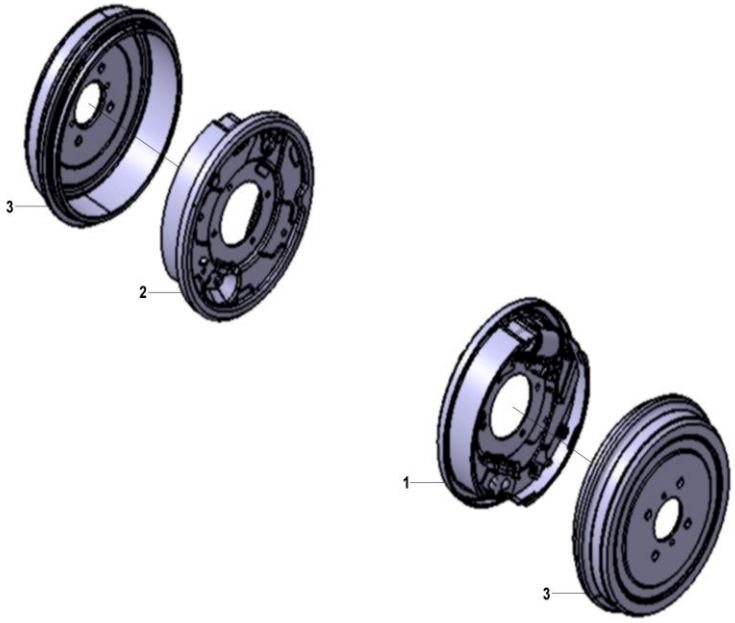

FIG. No.	PARTE N°	DESCRIPCIÓN	CANT.	OBSERVACIÓN
1		Conjunto Freno Trasero Izquierdo	1	
2		Conjunto Freno Trasero Derecho	1	
3		Campana de Freno Trasera	2	
4	Q150B0825TF2	Perno Hexagonal	8	No Ilustrado
5	Q40508F34	Arandela de Seguridad	8	No Ilustrado

FIGURA N° 48: TIMON

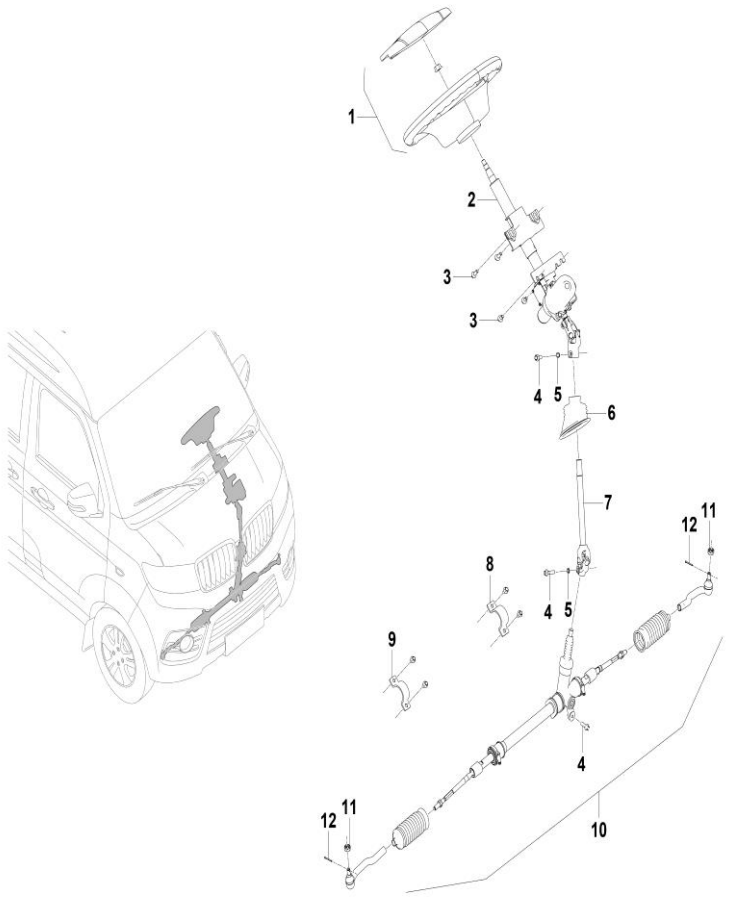

FIG. No.	PARTE N°	DESCRIPCIÓN	CANT.	OBSERVACIÓN
1	3402110-BA020-B100	Conjunto Volante	1	
2	3404100-BD020-A000	Columna de Dirección	1	
3	Q1840820TF36	Tornillo Hexagonal	4	
4	Q1840825TF36	Tornillo Hexagonal	3	
5	Q40308F36	Arandela Resortada	2	
6	3404193-BA010-A000	Antipolvo Columna de Dirección	1	
7	3404120-BA010-A000	Eje Inferior de Dirección	1	
8	3401191-BA010-A000	Soporte Caja Dirección Izquierdo	1	
9	3401192-BA010-A000	Soporte Caja Dirección Derecho	1	
10	3401100-BA020-A000	Caja Dirección (Con Terminales)	1	
11	Q387B12F36	Tuerca Ranurada Hexagonal	2	
12	Q5003225F36	Pin	2	
13	Q1840830F36	Perno de Brida Hexagonal	2	No Ilustrado
14	Q1840816F36	Tornillo Hexagonal	2	No Ilustrado
15	HXQ32212F36	Tuerca y Arandela Cónica	1	No Ilustrado

FIGURA N° 49: RADIADOR

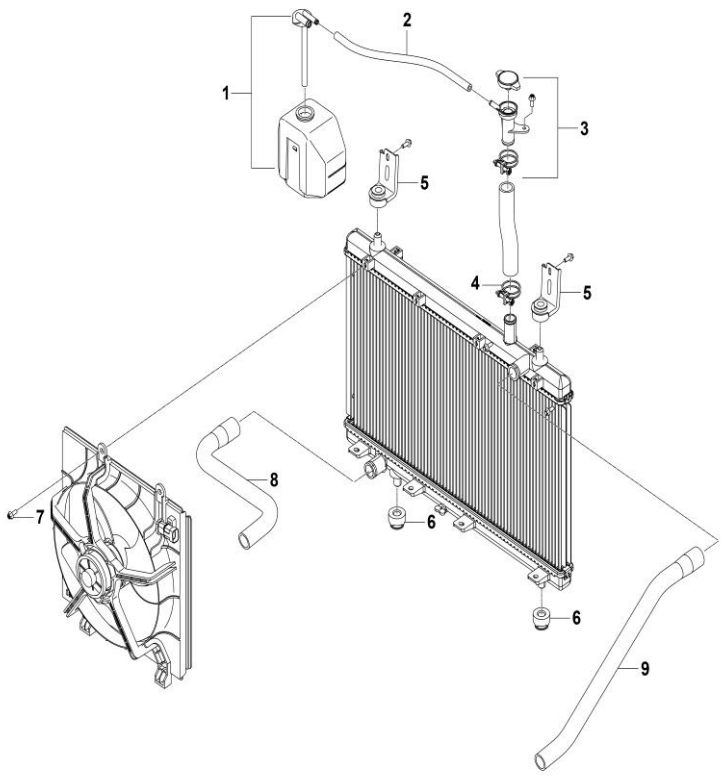

FIG. No.	PARTE N°	DESCRIPCIÓN	CANT.	OBSERVACIÓN
1	1311020-JB010-A000	Tanque Recuperador Refrigerante	1	
2	1303018-BA010-A000	Manguera Radiador-Recuperador	1	
3	1301110-BA010-A000	Puerto de Llenado de Agua Radiador	1	
4	Q67235F36	Doble Abrazadera Metálica	1	
5	1302101-BA010-A000	Soporte Superior Radiador	2	
6	1302103-JB010-A000	Junta Del Soporte Del Radiador	2	
7	901760616-01F38	Tornillo Hexagonal	4	
8	1303011-BD040-A000	Tubo Succión Bomba Agua (Tubo Bomba-Radiador)	1	
9	1303019-BD040-B100	Manguera Motor-Radiador (Entrada Radiador)	1	
10	Q67238F36	Doble Abrazadera Metálica	2	No Ilustrado
11	1301100-BD040-A000	Conjunto Radiador Con Electro ventilador	1	No Ilustrado
12	Q673B11F36	Abrazadera Acero Elástica	2	No Ilustrado
13	Q67527F36	Aro Manguera Accionamiento Helicoidal Tipo A	1	No Ilustrado
14	4016202-BD010-A000	Abrazadera Metálica 27 mm.	1	No Ilustrado

FIGURA N° 50: BATERIA

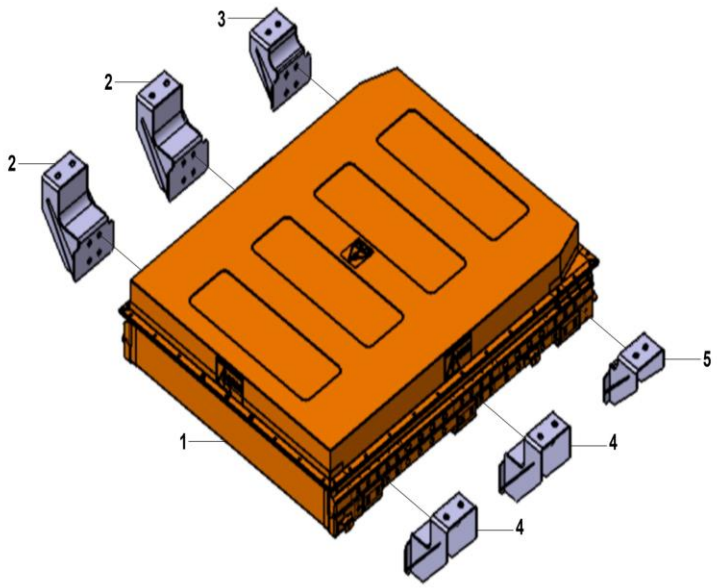

FIG. No.	PARTE N°	DESCRIPCIÓN	CANT.	OBSERVACIÓN
1	2103010-EM16002	Batería de Alimentación-41.86 KWH	1	
2	2103041-EM19002	Soporte de Batería	2	
3	2103042-EM19002	Soporte de Bateria-2	1	
4	2103043-EM19002	Soporte de Bateria-3	2	
5	2103044-EM19002	Soporte de Bateria-4	1	
6	Q1841020-0T5	Tornillo Hexagonal Grado 10.9	24	No Ilustrado
7	Q185C1230-0T5	Tornillo Hexagonal Grado 10.10	12	No Ilustrado
8	Q32006-T3	Tuerca Hexagonal	1	No Ilustrado
9	Q1840616-T3	Tornillo Hexagonal	1	No Ilustrado
10	Q1840816	Tornillo Hexagonal	1	No Ilustrado
11	Q41106-TH	Arandela Dentada de Bloqueo	1	No Ilustrado
12	2124012-EM19003	Cable A Tierra de Batería	1	No Ilustrado

FIGURA N° 51: CONTROLADOR

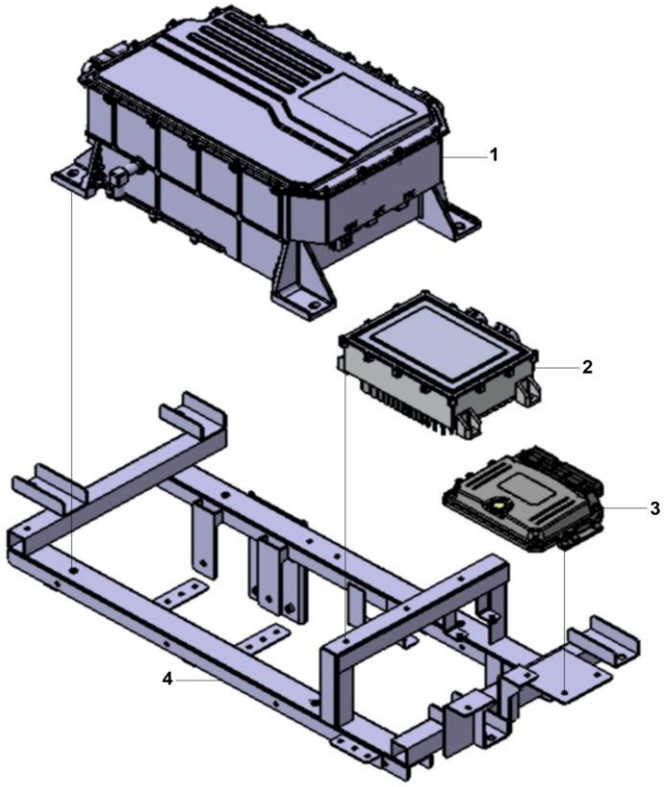

FIG. No.	PARTE N°	DESCRIPCIÓN	CANT.	OBSERVACIÓN
1	2110010-EM19002	Controlador Todo en Uno	1	
2	2107010-EM19003	Cargador A Bordo - 3.3 KW	1	
3	2115010-EM19002-B	Controlador de Vehículo	1	
4	2110020-EM19003	Conjunto de Soporte de Cabina	1	
5	Q32010-T3	Tuerca Hexagonal M10	4	No Ilustrado
6	13Q01-02015-A	Conjunto Cojín Aislamiento Vibraciones (Espárrago M10)	4	No Ilustrado
7	3724380-EM19002	Conjunto Cable Conexión A Tierra: Cargador A Bordo	1	No Ilustrado
8	Q1840625F36	Tornillo Hexagonal 6x25x20	4	No Ilustrado

FIGURA N° 52: MOTOR ELECTRICO

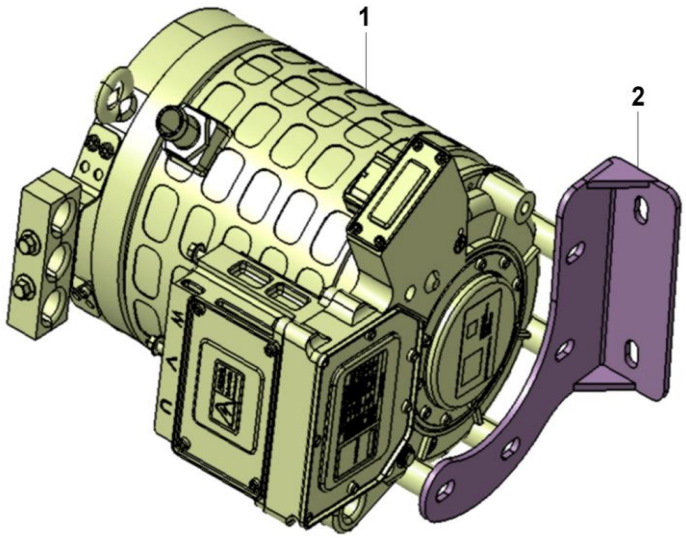

FIG. No.	PARTE N°	DESCRIPCIÓN	CANT.	OBSERVACIÓN
1	2100010-EM19002	Motor	1	
2	2100331-EM19002	Soporte Motor	1	
3	901841025-01-AA	Tornillo Hexagonal 10x1.25x25	13	No Ilustrado
4	Q32010F38	Tuerca Hexagonal	2	No Ilustrado

FIGURA N° 53: PALANCA DE CAMBIOS

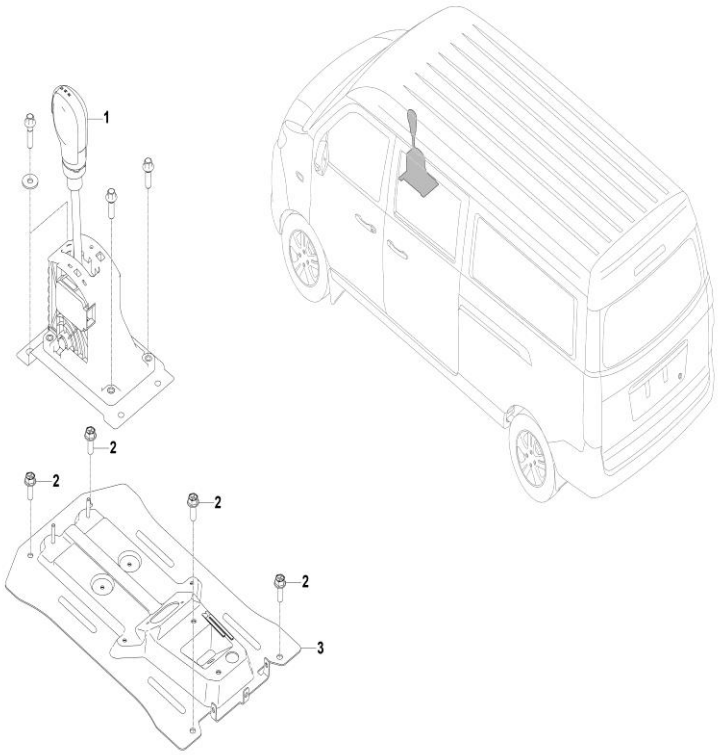

FIG. No.	PARTE N°	DESCRIPCIÓN	CANT.	OBSERVACIÓN
1	1703010-JD070-B200	Palanca Electrónica de Cambio de Marchas	1	
2	901760616-01F38	Tornillo Hexagonal	4	
3	5101030-BA010-A000	Base Mecanismo Control de Cambio Marchas	1	
4	Q1840825	Tornillo Hexagonal 8x25Xx20	4	

FIGURA N° 54: TANQUE DE VACIO

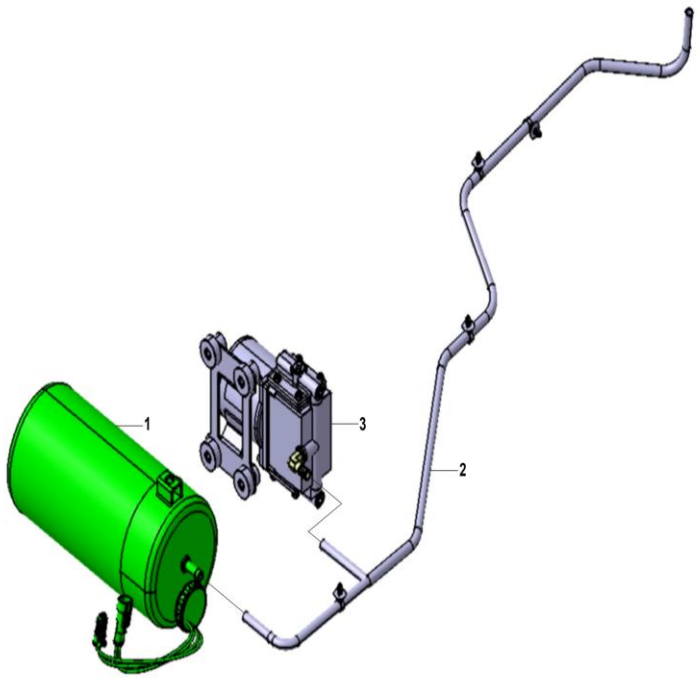

FIG. No.	PARTE N°	DESCRIPCIÓN	CANT.	OBSERVACIÓN
1	3513100-EM12601	Tanque de Vacío	1	
2	3505730-EM19003	Tubo de Vacío	1	
3	3510070-EM19002	Bomba de Vacío	1	
4	Q1840635-T3	Tornillo Hexagonal	4	No Ilustrado
5	Q32008-T3	Tuerca Hexagonal	2	No Ilustrado
6	RQ67616	Pinza Americana 13-19 mm.	3	No Ilustrado

FIGURA N° 55: TERMINAL DE MONITOREO

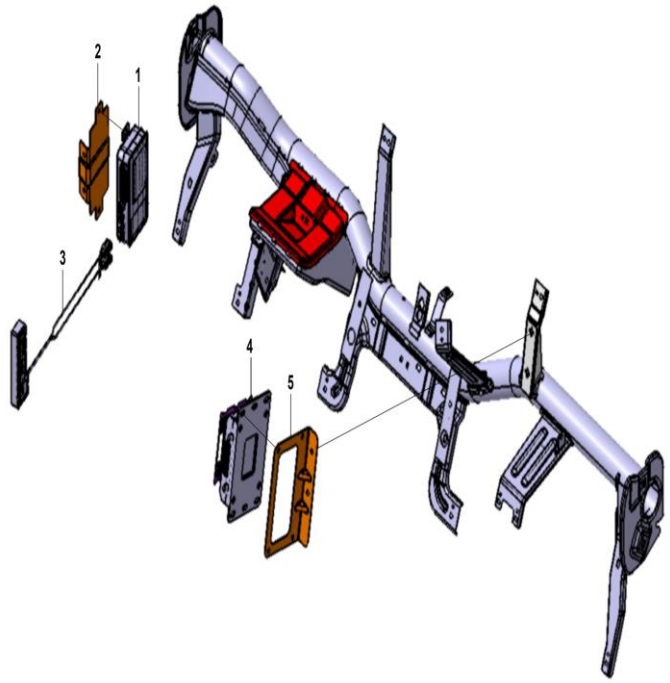

FIG. No.	PARTE N°	DESCRIPCIÓN	CANT.	OBSERVACIÓN
1	7930190-EM19003	Terminal de Monitoreo Remoto del Vehículo	1	
2	7930191-EM19002	Soporte T-Box-1	1	
3	7930270-EM19003	Antena de Monitoreo Remoto del Vehículo	1	
4	G7	Terminal de Monitoreo Remoto del Vehículo	1	
5	7930192-EM19002	Soporte T-BOX-2	1	
6	Q1840616	Tornillo Hexagonal 6x16x20	4	No Ilustrado
7	901760616-01F38	Tornillo Hexagonal	6	No Ilustrado
8	Q2714816	Tornillo	2	No Ilustrado

FIGURA N° 56: SISTEMA DE ALERTA

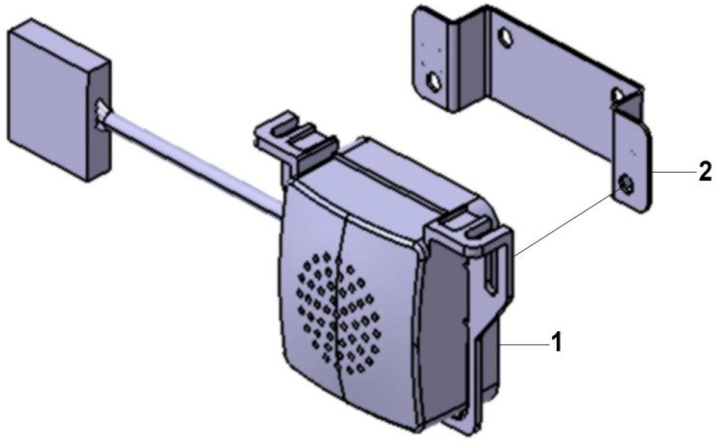

FIG. No.	PARTE N°	DESCRIPCIÓN	CANT.	OBSERVACIÓN
1	3605000-EM19002	Sistema de Alerta Acústica	1	
2	3605011-EM19002	Soporte de Sistema de Alerta Acústica	1	
3	Q1840616	Tornillo Hexagonal 6x16x20	4	No Ilustrado

FIGURA N° 57: BOMBA DE AGUA

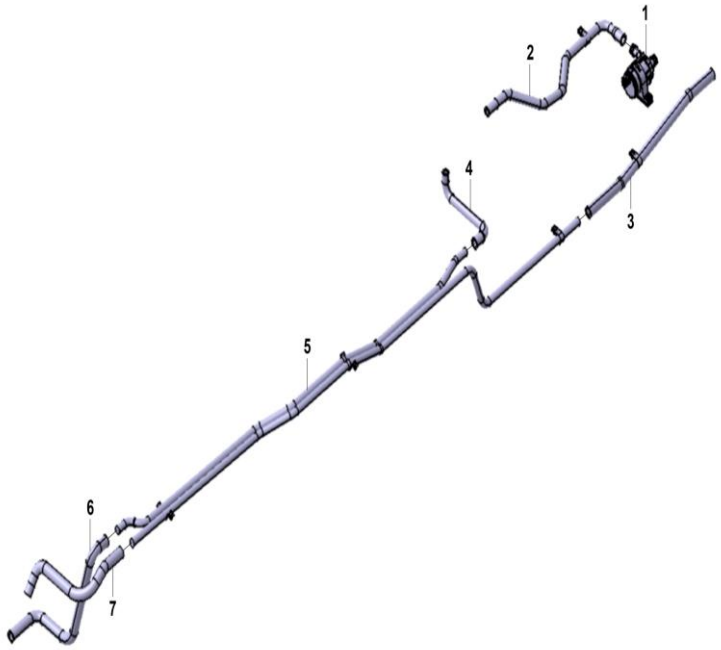

FIG. No.	PARTE N°	DESCRIPCIÓN	CANT.	OBSERVACIÓN
1	1307010-BD040-A000	Bomba Agua Refrigerante	1	
2	1303023-EM19004	Tubo Salida Bomba de Agua	1	
3	1303027-EM19002	Manguera Entrada Radiador	1	
4	1303024-EM19004	Tubo Salida Agua Tres En Uno - Manguera	1	
5	1303030-EM19002	Tubos de Agua Entrada y Salida de Motor	1	
6	1303021-EM19004	Manguera de Entrada del Motor	1	
7	1303022-EM19004	Manguera de Salida del Motor	1	
8	Q32006F36	Tuerca M6	2	No Ilustrado
9	Q1840625F36	Tornillo Hexagonal 6x25x20	2	No Ilustrado
10	1303121-BD010-A000	Soporte de la Bomba de Agua	1	No Ilustrado
11	Q1460614F36	Tornillo y Arandela	2	No Ilustrado
12	Q1840616F36	Tornillo Hexagonal	3	No Ilustrado
13	4016202-BD010-A000	Abrazadera Metálica 27 mm.	3	No Ilustrado
14	901760612-01	Tornillo Hexagonal	2	No Ilustrado

FIGURA N° 58: CABLEADO CHASIS

FIG. No.	PARTE N°	DESCRIPCIÓN	CANT.	OBSERVACIÓN
1	3724001-EM19005	Cableado Chasis	1	
2	Q2160616F36	Tornillo	2	No Ilustrado
3	4016102-BD010-A000	Abrazadera Metálica R2-26	1	No Ilustrado
4	Q1840616F36	Tornillo Hexagonal	1	No Ilustrado
5	09115-06016F38	Tornillo de Tierra	8	No Ilustrado
6	4016200-BD010-A000	Abrazadera Metálica 35 mm.	1	No Ilustrado
7	Q1840616	Tornillo Hexagonal 6x16x20	1	No Ilustrado

FIGURA N° 59: CABLEADO DE ALTO VOLTAJE

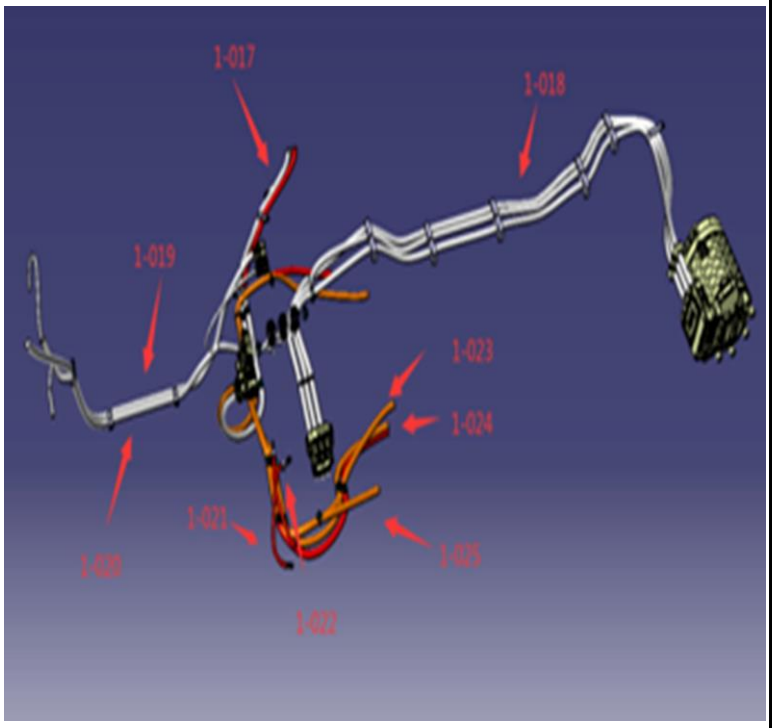

FIG. No.	PARTE N°	DESCRIPCIÓN	CANT.	OBSERVACIÓN
1-017	2124006-EM19002	Interfaz de Carga Rápida	1	
1-018	2124002-EM19002	Controlador Todo en Uno de Motor	1	
1-019	2124007-EM19002	Interfaz de Carga Lenta	1	
1-020	2124010-EM19002	Compresor-PTC-OBC	1	
1-021	2124005-EM19002	Cable de DC-DC A Positivo de batería	1	
1-022	2124009-EM19002	Cable de DC-DC A Positivo de batería	1	
1-024	2124001-EM19003	Cable Batería-Controlador Todo en Uno Positivo-Negativo	1	
8	Q1840625F36	Tornillo Hexagonal 6x25x20	4	No Ilustrado
9	09115-06016F38	Tornillo de Tierra	2	No Ilustrado
1	4016102-BD010-A000	Abrazadera Metálica R2-26	3	No Ilustrado
11	Q1840616F36	Tornillo Hexagonal	4	No Ilustrado
12	Q32006F36	Tuerca M6	2	No Ilustrado
13	3724953-EV021	Abrazadera de Paquete de Tres Líneas	4	No Ilustrado
14	Q1840640-T3	Tornillo Hexagonal	2	No Ilustrado
15	4016101-BD010-A000	Abrazadera Metálica R3-22	6	No Ilustrado
16	Q1840612F36	Tornillo Hexagonal	3	No Ilustrado
17	Q1460625	Tornillo Hexagonal, Arandela Resorte y Arandela Plana	4	No Ilustrado
18	ZD250X7.5	Abrazadera	3	No Ilustrado
19	8108111-02	Abrazadera 8x250	2	No Ilustrado

FIGURA N° 60: ACELERADOR

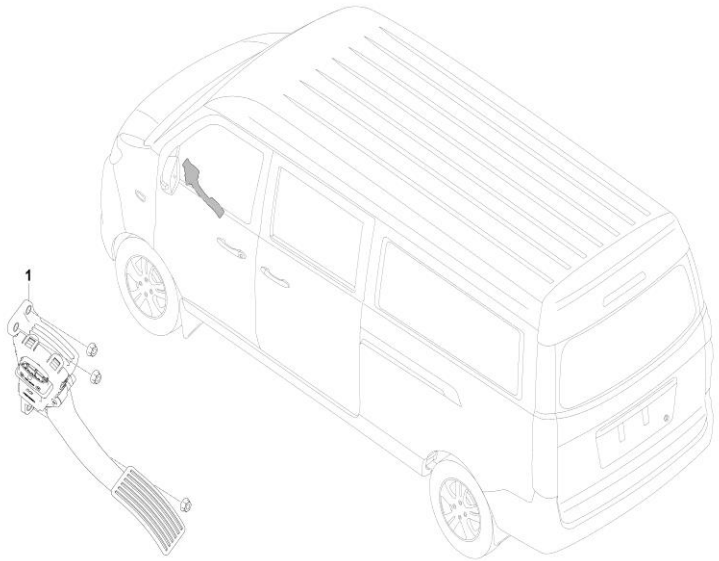

FIG. No.	PARTE N°	DESCRIPCIÓN	CANT.	OBSERVACIÓN
1	2104200-JD030-A000	Pedal Acelerador Electronico	1	
2	2105430-BC010-A000	Conector 16A	1	No Ilustrado

FIGURA N° 61: BATERIA ACCESORIOS

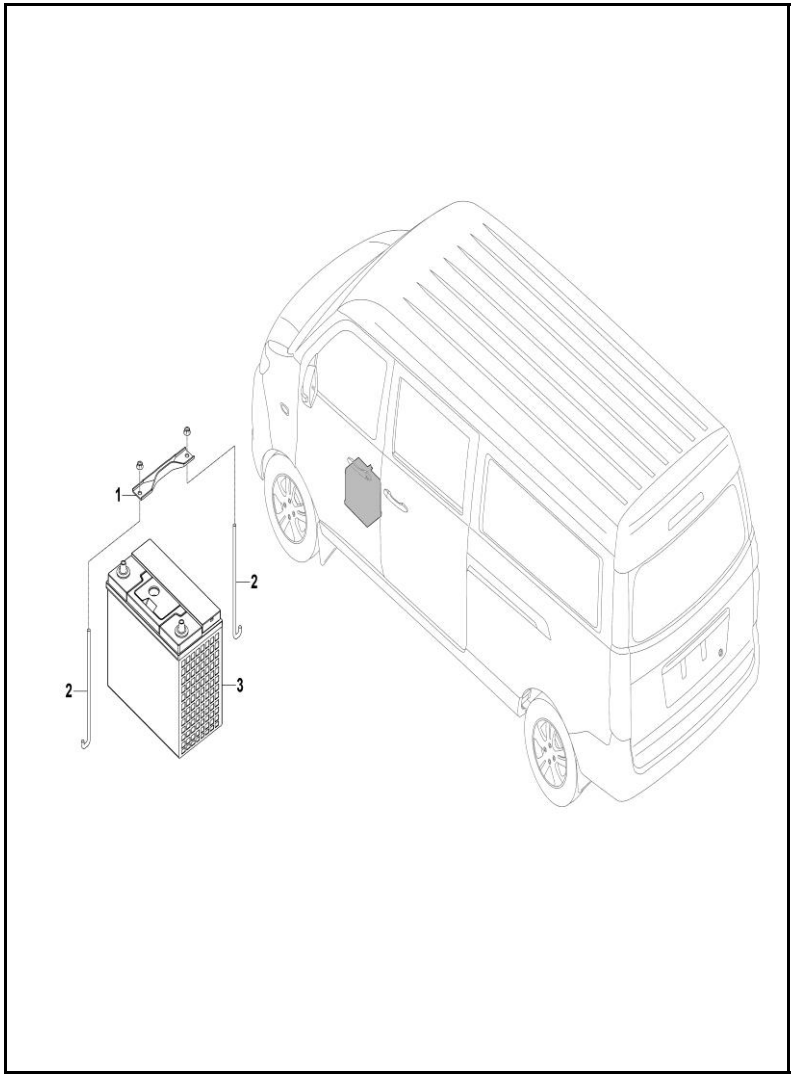

FIG. No.	PARTE N°	DESCRIPCIÓN	CANT.	OBSERVACIÓN
1	3703031-JB010-B100	Placa Soporte de la Batería	1	
2	3703032-JB010-B100	Gancho Soporte Batería (Incluida la Tuerca)	2	
3	3703010-JB030-A000	Batería Accesorios	1	

FIGURA N° 62: BATERIA ACCESORIOS

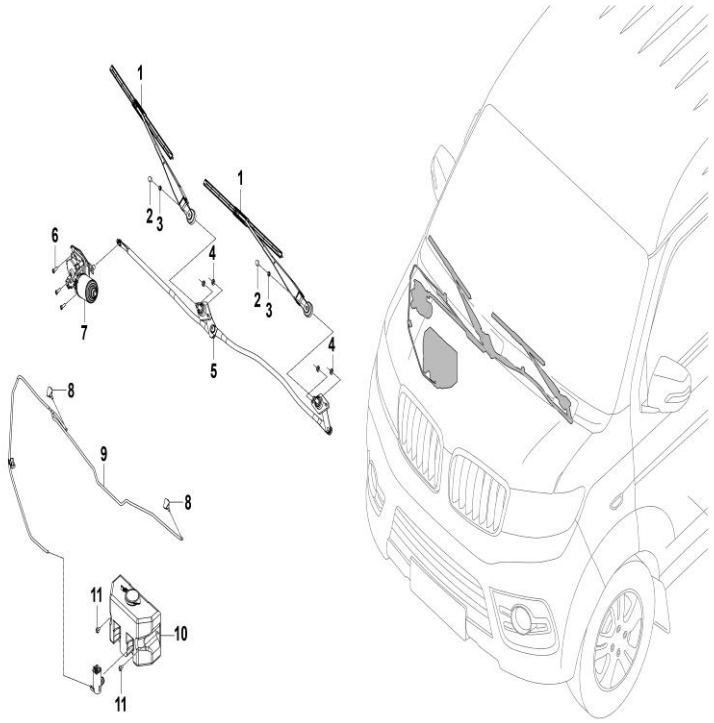

FIG. No.	PARTE N°	DESCRIPCIÓN	CANT.	OBSERVACIÓN
1	5205120-BA010-A000	Brazo del Limpiaparabrisas Delantero	2	
2	5205332-JB010-A000	Cubierta Decorativa	2	
3	Q32008	Tuerca Hexagonal	2	
4	Q32206L	Tuerca Hexagonal y Arandela Elástica Cónica	4	
5	5205110-BA010-A000	Biela de Limpiaparabrisas	1	
6	901760612-01F38	Tornillo Hexagonal	3	
7	3741010-BA01L-A000	Motor del Limpiaparabrisas Delantero	1	
8	5207130-BA010-A000	Aspersor Limpiaparabrisas	2	
9	5207120-BA010-A000	Manguera Aspersores	1	
10	5207110-BA010-A000	Deposito Agua Limpiaparabrisas Con Motor	1	
11	901760612-01	Tornillo Hexagonal	2	

FIGURA N° 63: INTERRUPTORES

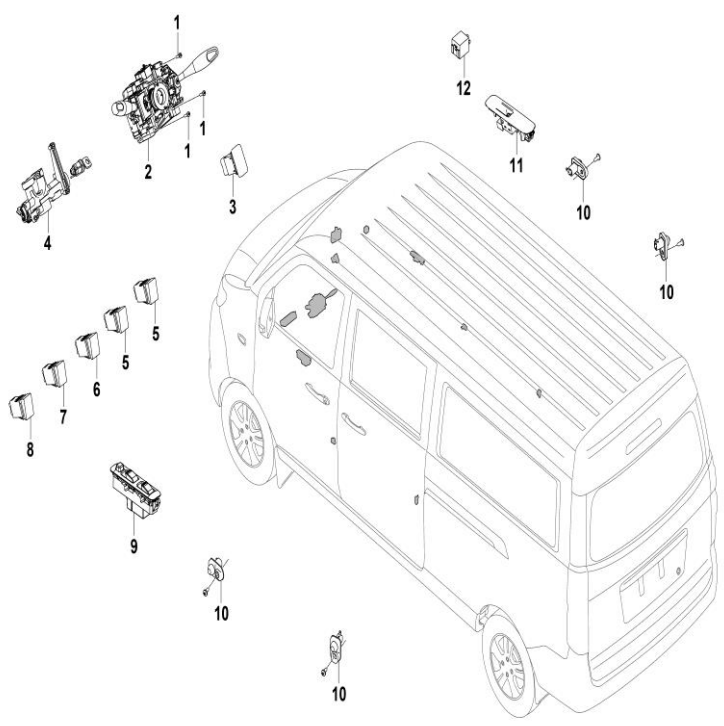

FIG. No.	PARTE N°	DESCRIPCIÓN	CANT.	OBSERVACIÓN
1	Q2140512F36	Tornillo 5x12	3	
2	3774100-BA010-A100	Interruptor Combinado Luces	1	
3	4128010-BA020-A000	Interruptor Estacionarias	1	
4	3704000-BA190-A000	Interruptor de Encendido	1	
5	5519110-BA010-A000	Tapa Orificio de Interruptor Opcional	1	
6	4121210-BA010-A000	Interruptor de Ajuste de Faros Eléctricos	1	
7	4116020-BA010-A000	Interruptor de Luz Antiniebla Trasera	1	
8	4116010-BA010-A000	Interruptor Exploradoras	1	
9	3746100-BB010-A000	Interruptor Principal Eleva vidrios	1	
10	3758100-JB010-A070	Interruptor de Luz de La Puerta	4	
11	3746200-BB010-A000	Interruptor Eleva vidrió Pasajero	1	
12	3735080-BB010-A000	Relé Intermitente	1	
13	901760616-01F38	Tornillo Hexagonal	2	No Ilustrado

FIGURA N° 64: PITO

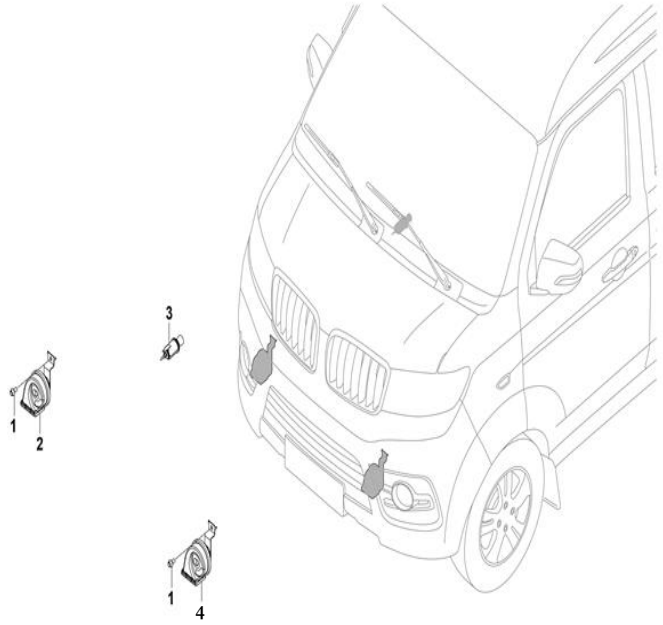

FIG. No.	PARTE N°	DESCRIPCIÓN	CANT.	OBSERVACIÓN
1	Q1840816F36	Tornillo Hexagonal	1	
2	3721010-BB010-A000	Pito	1	
3	3725010-JB010-A000	Cigarrera	1	
4	3721010-BB020-A000	Pito	1	

FIGURA N° 65: RADIO

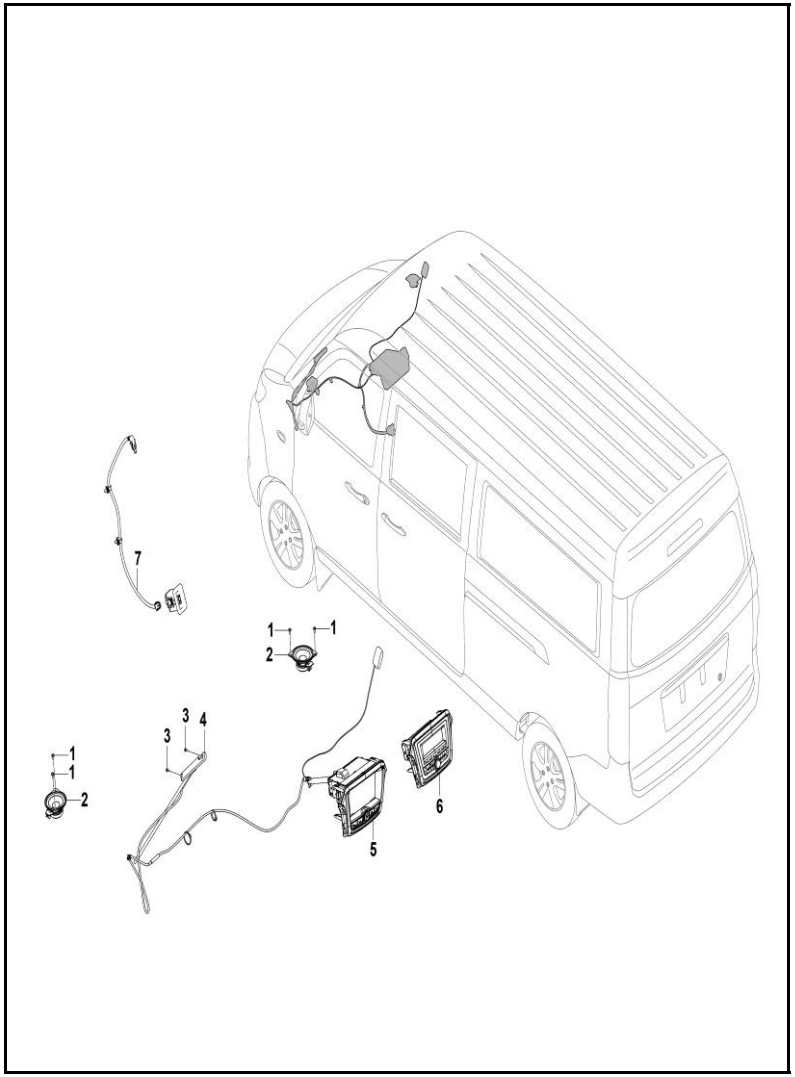

FIG. No.	PARTE N°	DESCRIPCIÓN	CANT.	OBSERVACIÓN
1	Q2714813F36	Tornillo	8	
2	7911210-BA020-A000	Parlante Delantero	2	
3	HXQ2714816	Tornillo	2	
4	7903010-BA010-A000	Antena	1	
5	7901121-BA010-A000	Marco Retráctil de Pantalla Grande	1	
6	7901120-BC040-A000	Radio de Pantalla Grande MP4	1	
7	7901132-BA010-A200	Cable USB Con Micro USB	1	

FIGURA N° 66: LUZ DELANTERA - TRASERA

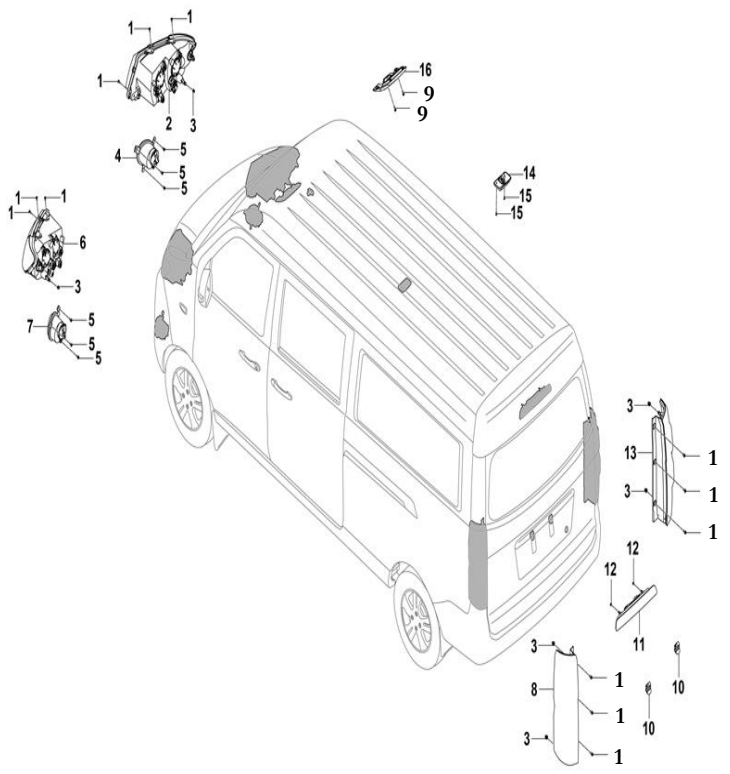

FIG. No.	PARTE N°	DESCRIPCIÓN	CANT.	OBSERVACIÓN
1	901760616-01F38	Tornillo Hexagonal	12	
2	4121200-BA010-B100	Farola Delantera Derecha	1	
3	4121191-JB010-A000	Pin Ajuste Lámpara BL630	6	
4	4116200-BA010-A100	Exploradora Derecha	1	
5	Q2714819F36	Tornillo Estrella	6	
6	4121100-BA010-B100	Farola Delantera Izquierda	1	
7	4116100-BA010-A100	Exploradora Izquierda	1	
8	4133100-BB010-A000	Lámpara Trasera Izquierda	1	
9	Q2140612F36	Tornillo	2	
10	4108100-JB010-A000	Luz Placa	2	
11	4134100-BB010-A000	Tercer Stop	1	
12	Q394B06F30	Tuerca	2	
13	4133200-BB010-A000	Lámpara Trasera Derecha	1	
14	4123100-BB010-A000	Luz Interior Trasera	1	
15	Q2714216F36	Tornillo	2	
16	4124100-BB010-A000	Luz Techo Interna	1	

FIGURA N° 67: TABLERO DE INSTRUMENTOS

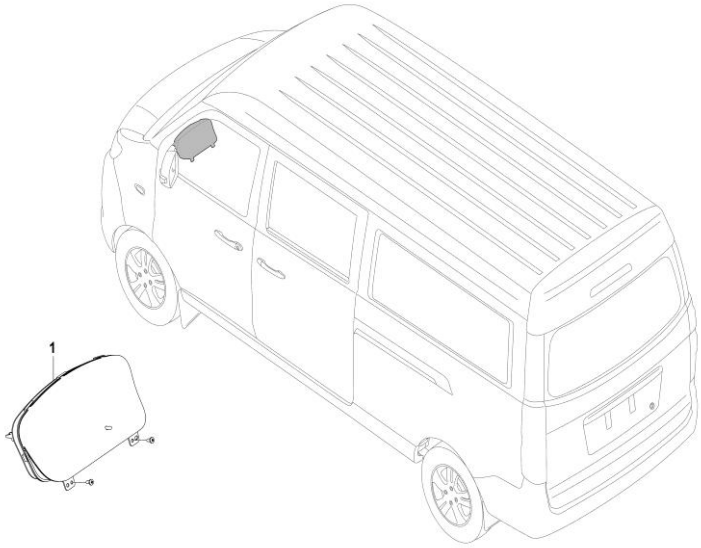

FIG. No.	PARTE N°	DESCRIPCIÓN	CANT.	OBSERVACIÓN
1	3801010-EM19003	Tablero de Instrumentos	1	

FIGURA N° 68: COMPRESOR - CONDENSADOR (1/2)

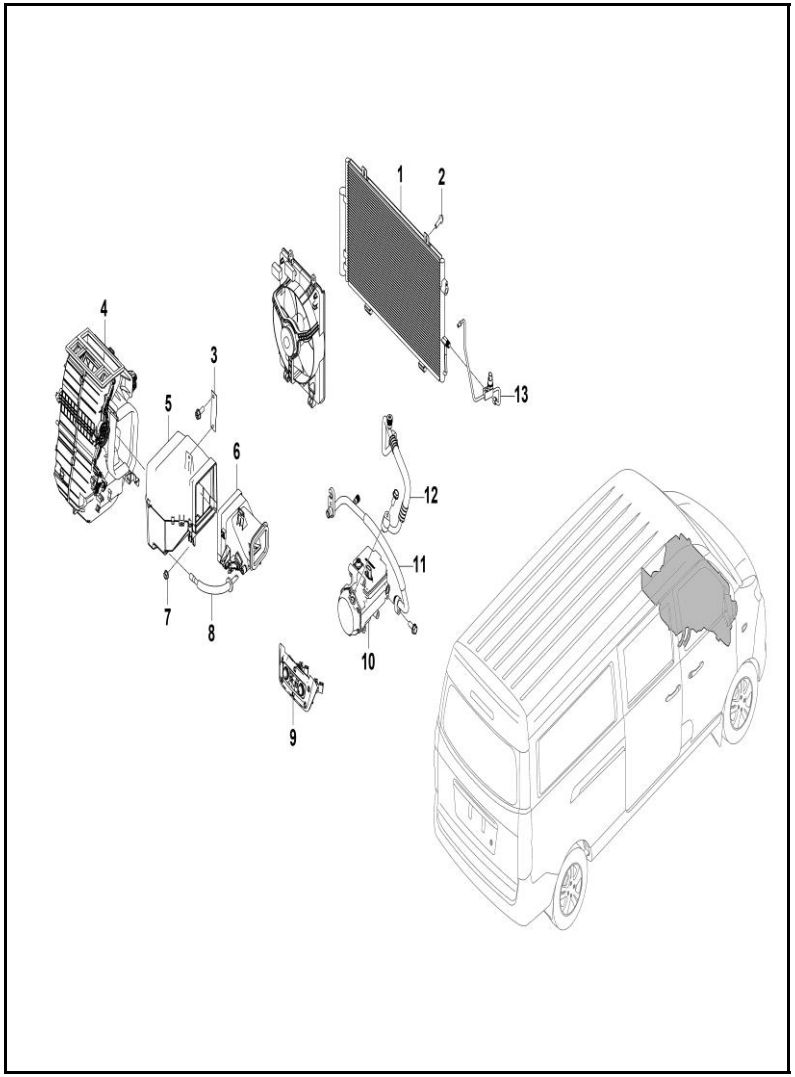

FIG. No.	PARTE N°	DESCRIPCIÓN	CANT.	OBSERVACIÓN
1	8105100-BA010-A000	Condensador	1	
2	901760616-01F38	Tornillo Hexagonal	2	
3	8100111-BA010-A000	Soporte Evaporador	1	
4	8101100-BD040-A000	Conjunto Calentador (Incluido PTC)	1	
5	8107100-BA010-A000	Evaporador Frontal	1	
6	8101120-BA020-A000	Soplador A/C	1	
7	Q32006F36	Tuerca M6	4	
8	8107146-JB010-A000	Manguera Drenaje del Evaporador Delantero	1	
9	8101130-GD010-A000	Controlador A/C	1	
10	8103100-BD030-A000	Compresor A/C	1	
11	8108120-BD040-A000	Tubería de Salida del Compresor	1	
12	8108110-BD040-A000	Tubería de Succión del Compresor	1	
13	8108170-BD040-A000	Tubería de Entrada del Evaporador	1	
14	5107416-JB010-A000	Tapón de Drenaje	1	No Ilustrado
15	5107416-BD010-A000	Tapa Conector PTC	1	No Ilustrado
16	5301423-JB010-A000	Tapón Tubería A/C	1	No Ilustrado
17	Q32106F36	Tuerca	2	No Ilustrado
18	Q1400616F36	Tornillo y Arandela	3	No Ilustrado
19	Q40206F36	Arandela	2	No Ilustrado
20	Q2715522F38	Tornillo	2	No Ilustrado
21	8103101-BD010-B100	Soporte de Compresor (X30LEV)	1	No Ilustrado
22	8103102-BD010-B100	Cojín Amortiguador Compresor (X30LEV)	4	No Ilustrado
23	8103106-BD010-A000	Cable a Tierra de Compresor	1	No Ilustrado
24	Q32008F36	Tuerca M8	4	No Ilustrado
25	Q150B08110F36	Tornillo 8x110	2	No Ilustrado

FIGURA N° 68: COMPRESOR - CONDENSADOR (2/2)

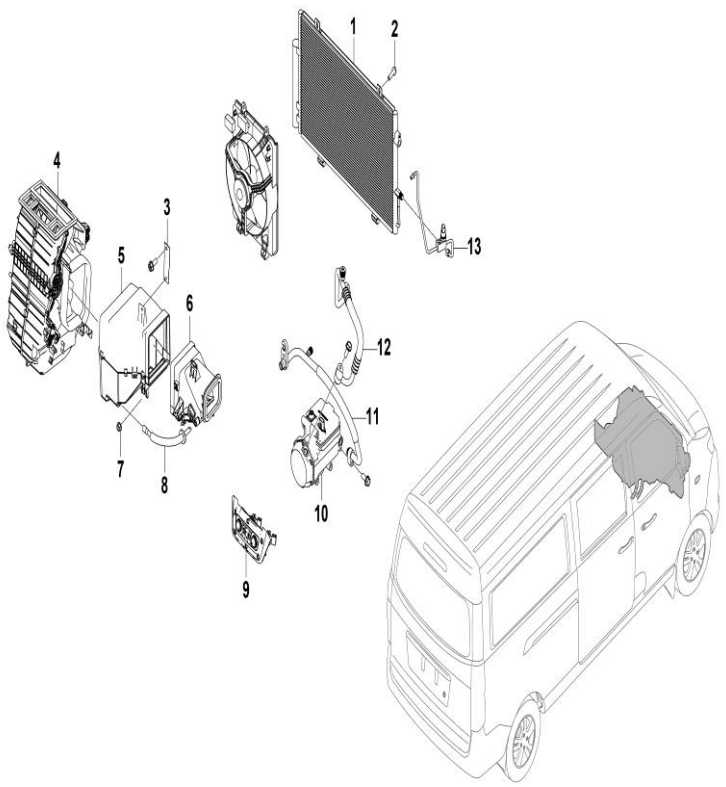

FIG. No.	PARTE N°	DESCRIPCIÓN	CANT.	OBSERVACIÓN
26	Q1460625F38	Tornillo, Guasa y Arandela	1	No Ilustrado
27	Q1840620F36	Tornillo	1	No Ilustrado

FIGURA N° 69: ARNES DE TECHO

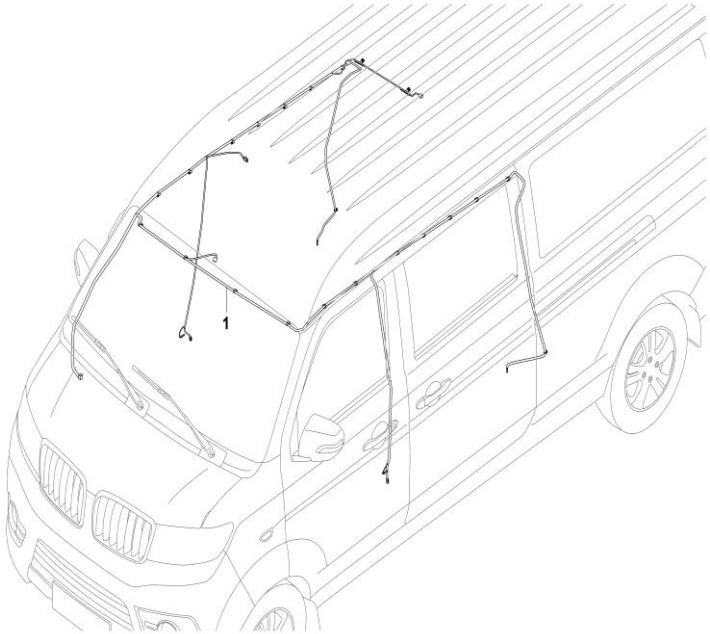

FIG. No.	PARTE N°	DESCRIPCIÓN	CANT.	OBSERVACIÓN
1	4002500-BB010-A000	Arnés del Techo Interno del A/C X30L	1	

FIGURA N° 70: ARNES PUERTAS DELANTERAS

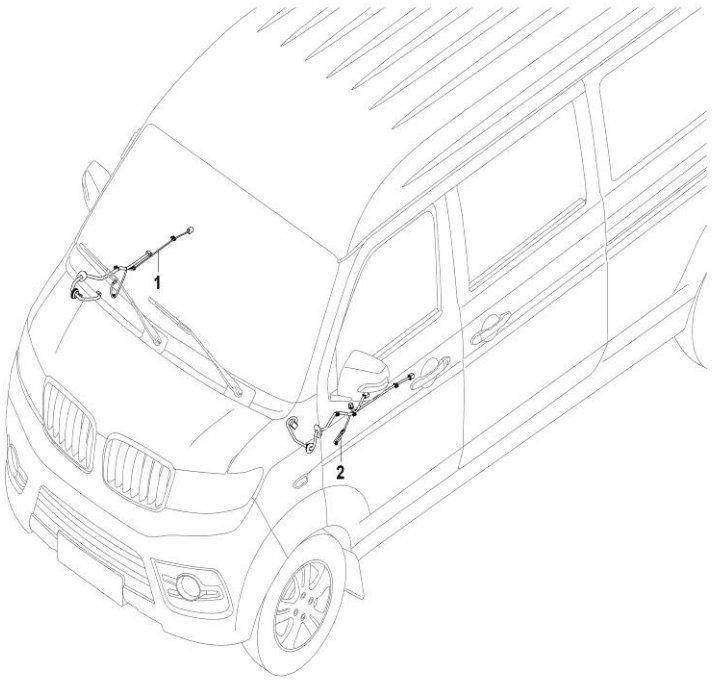

FIG. No.	PARTE N°	DESCRIPCIÓN	CANT.	OBSERVACIÓN
1	4002200-BB03A-A000	Arnés de Cables Puerta Delantera Der. (X30L)	1	
2	4002300-BB010-A000	Arnés de Cables Puerta Del. Izq. X30L (Tipo Confort)	1	

FIGURA N° 71: ARNES PUERTA TRASERA

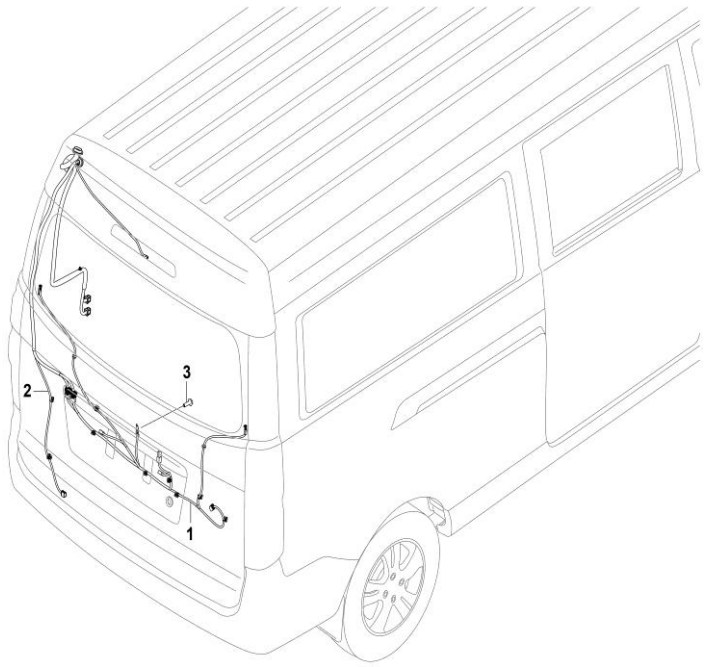

FIG. No.	PARTE N°	DESCRIPCIÓN	CANT.	OBSERVACIÓN
1	4002100-BB020-B100	Arnés Cables Puerta Trasera X30L (Tipo Confort)	1	
2	4002400-BB01A-A000	Arnés Cables de Transición Puerta Trasera X30L	1	
3	09115-06016F38	Tornillo de Tierra	8	

FIGURA N° 72: ARNES SENSOR DE REVERSA

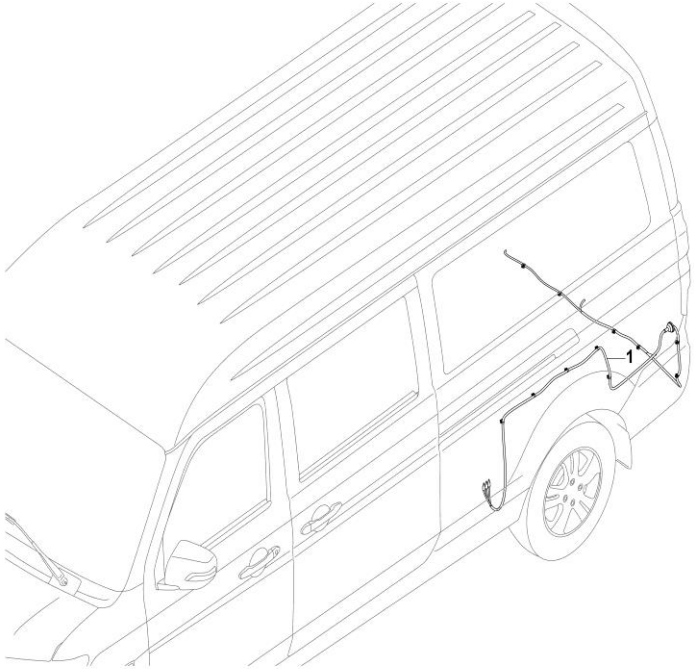

FIG. No.	PARTE N°	DESCRIPCIÓN	CANT.	OBSERVACIÓN
1	4013100-BB010-A000	Arnés Sensor de Reversa	1	

FIGURA N° 73: E.C.U SENSOR REVERSA

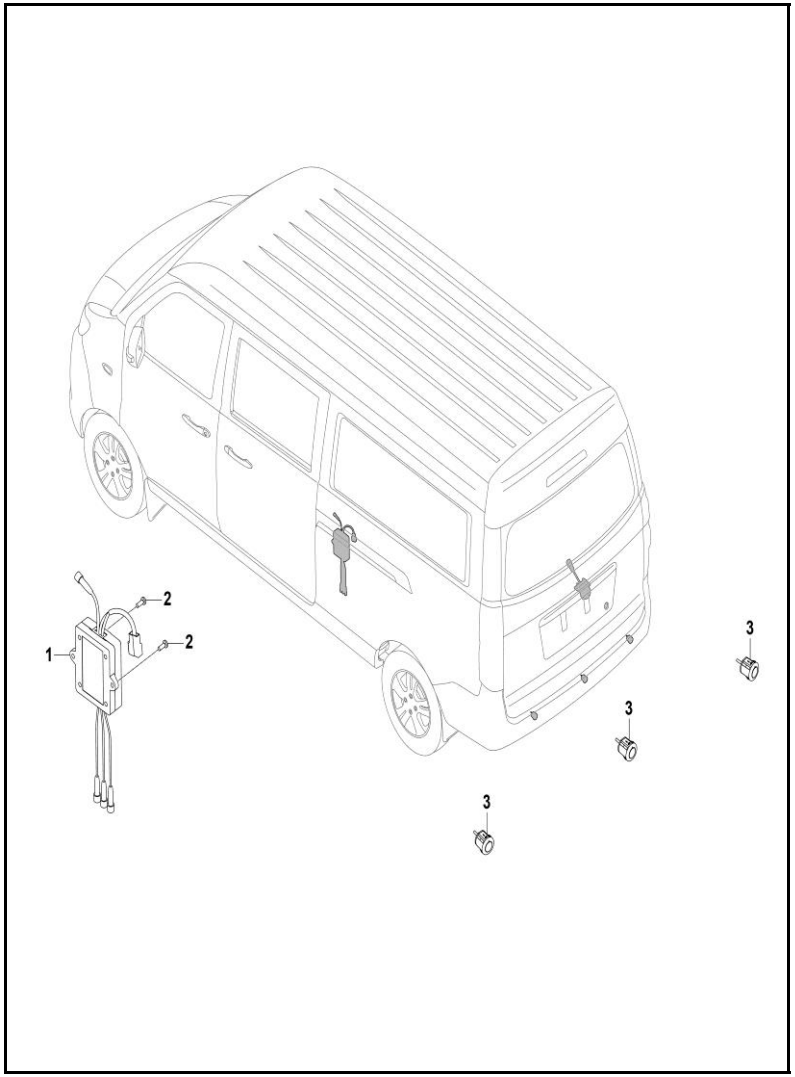

FIG. No.	PARTE N°	DESCRIPCIÓN	CANT.	OBSERVACIÓN
1	3603010-BA010-B100	E.C.U Sensor de Reversa	1	
2	Q2140516F36	Tornillos 5x16	2	
3	3603020-BA030-A000	Sensor de Reversa	3	

FIGURA N° 74: EMBLEMAS # 1

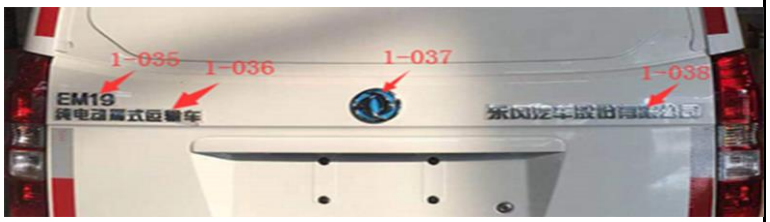

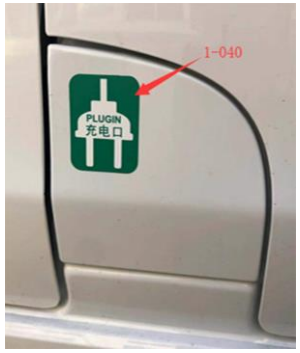

FIG. No.	PARTE N°	DESCRIPCIÓN	CANT.	OBSERVACIÓN
1-034	3921011-EM19002	Logotipo de Dongfeng Shuangfeiyan (Fondo Azul)	1	
1-037	3921010-EM16001	Dongfeng Logo-Fondo Azul 100	1	
1-040	80EX01-EV30001	Emblema del Puerto de Carga	1	

FIGURA N° 75: EMBLEMAS # 2

FIG. No.	PARTE N°	DESCRIPCIÓN	CANT.	OBSERVACIÓN
1-041	3921005-EM19002	Logo del Timón	1	
1-039	3100101-EM19002	Emblema Rueda	4	

FIGURA N° 76: TECHO

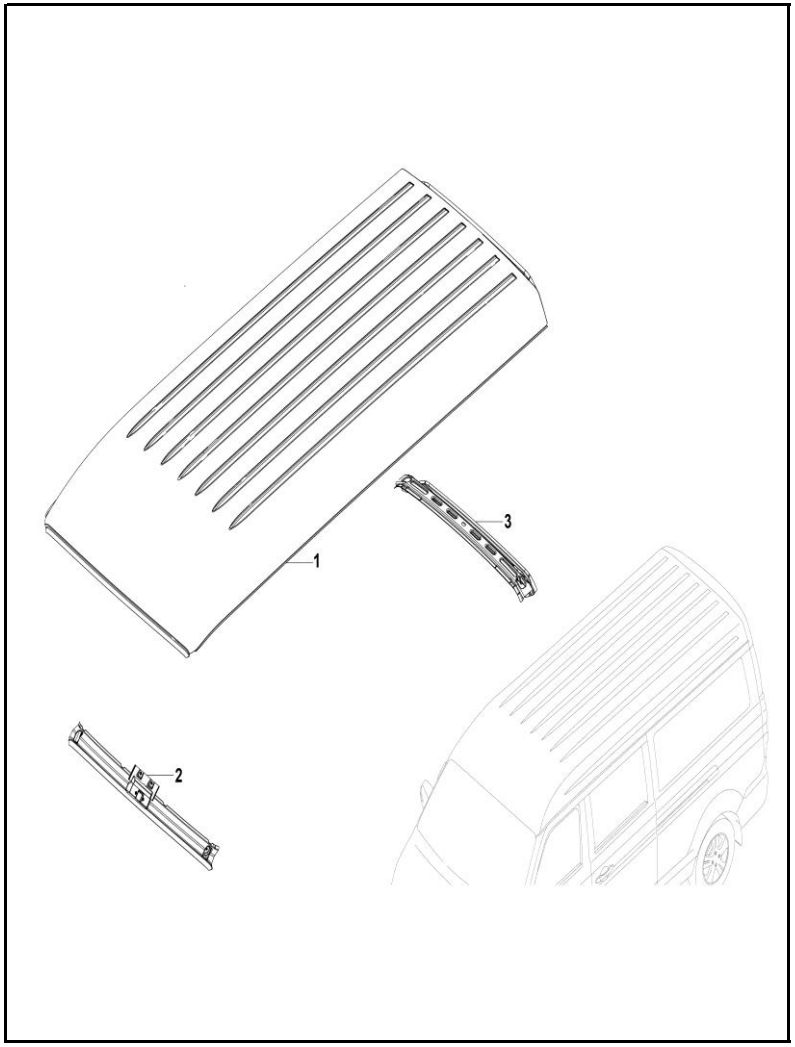

FIG. No.	PARTE N°	DESCRIPCIÓN	CANT.	OBSERVACIÓN
1	5701011-BB010-A000	Techo Exterior	1	
2	5701200-BA010-A000	Conjunto de Travesaño Delantero, Techo Superior	1	
3	5701300-BB010-A000	Conjunto de Viga Transversal Trasera, Techo	1	
4	Q37106	Tuerca Cuadrada Soldada M6	4	No Ilustrado

FIGURA N° 77: COMPLEMENTOS PUERTA IZQUIERDA (1/2)

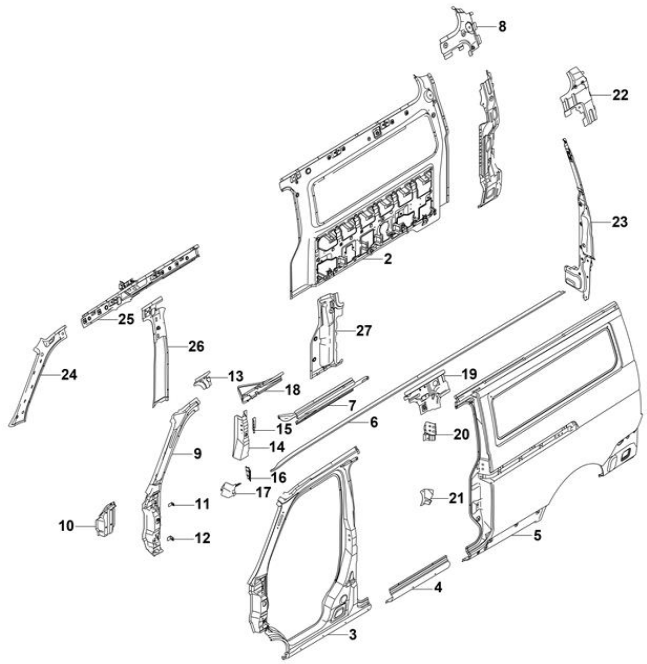

FIG. No.	PARTE N°	DESCRIPCIÓN	CANT.	OBSERVACIÓN
1	Q303B-7/16	Tuerca Soldada	1	No Ilustrado
2	5401710-BB180-A000	Sección Posterior Panel Interior Pared Lateral Izq.	1	
3	5401101-BB010-A000	Panel Exterior Pared Lateral Frontal Izquierda	1	
4	5401105-BB010-A000	Placa de Conexión Inferior Panel Lateral Izquierdo	1	
5	5401107-BB020-A000	Panel Exterior Pared Lat. Posterior Izq. (Cerrado)	1	
6	5401071-BB010-A000	Canal de Flujo de Pared Lateral Izquierda	1	
7	5401310-BA010-A000	Conjunto Riel Deslizante Sup. Puerta Trasera Izq.	1	
8	5401970-BB020-A000	Viga Transversal Tras. Cub. Sup. Pared Lat. Conecta Ensamblaje Panel Int. Izq.	1	
9	5401110-BA010-A000	Conjunto de Placa de Refuerzo Pilar A Izquierda	1	
10	5401950-BA010-A000	Placa de Montaje Soporte Refuerzo Pared Lat. Izq.	1	
11	5401470-BA010-A000	Soporte de Montaje	1	
12	5401450-BA010-A000	Soporte de Montaje Debajo del Guardabarro	1	
13	5401051-BA020-A000	Placa de Refuerzo Superior del Pilar B Izquierda	1	
14	5401170-BA010-A000	Placa de Montaje Bloqueo Puerta Delantera Izq.	1	
15	5401150-BA010-A000	Placa Tuerca Bloque de Límite Sup. Puerta Tras. Izq.	1	
16	5401230-BA010-A000	Placa Tuerca Montaje Interruptor Control Central Puerta Tras. Izq.	1	
17	5401131-BA010-A000	Placa Refuerzo Parte Inferior del Pilar B Izquierda	1	
18	5401270-BA010-A000	Conjunto de Placa Fijación Riel Deslizante Sup. Puerta Tras. Izq.	1	
19	5401830-BB020-A000	Placa de Refuerzo Superior del Pilar C Izquierda	1	
20	5401330-BA010-A000	Placa Refuerzo Instalación de Hebilla Cerradura Puerta Tras. Izq.	1	
21	5401053-BA010-A000	Placa de Refuerzo Inferior del Pilar C Izquierda	1	
22	5401031-BB010-A000	Viga Transversal Tras. del Techo Pared Lat. Conecta al Panel Ext. Izq.	1	
23	5401250-BB010-A000	Placa de Conexión Trasera Pared Lateral Izquierda	1	
24	5401011-BB010-A000	Placa Interior Del Pilar A Izquierda	1	
25	5401810-BB010-A000	Conjunto de Panel Interior Viga Lateral Izquierda	1	

FIGURA N° 77: COMPLEMENTOS PUERTA IZQUIERDA (2/2)

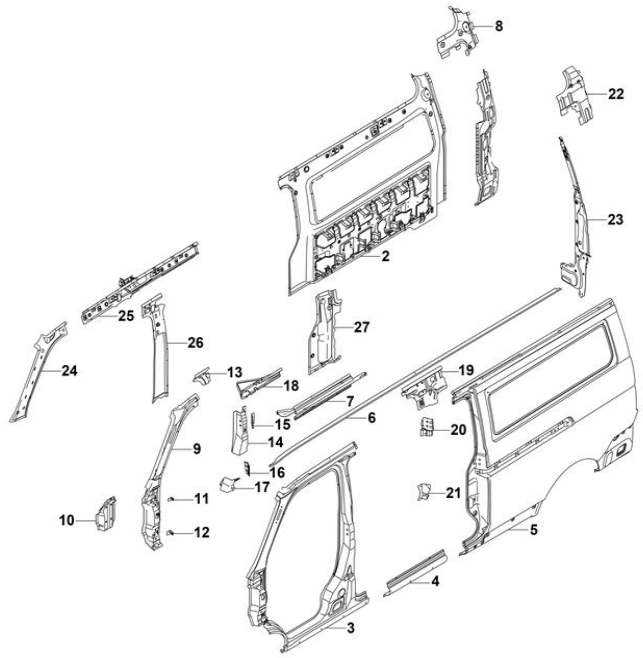

FIG. No.	PARTE N°	DESCRIPCIÓN	CANT.	OBSERVACIÓN
26	5401501-BA010-A000	Placa Interior Superior del Pilar B Izquierda	1	
27	5401703-BB010-A000	Placa Refuerzo Parte Inferior Panel Interior Lateral Izquierdo	1	
28	Q37106	Tuerca Cuadrada Soldada M6	16	No Ilustrado

FIGURA N° 78: COMPLEMENTOS PUERTA DERECHA (1/2)

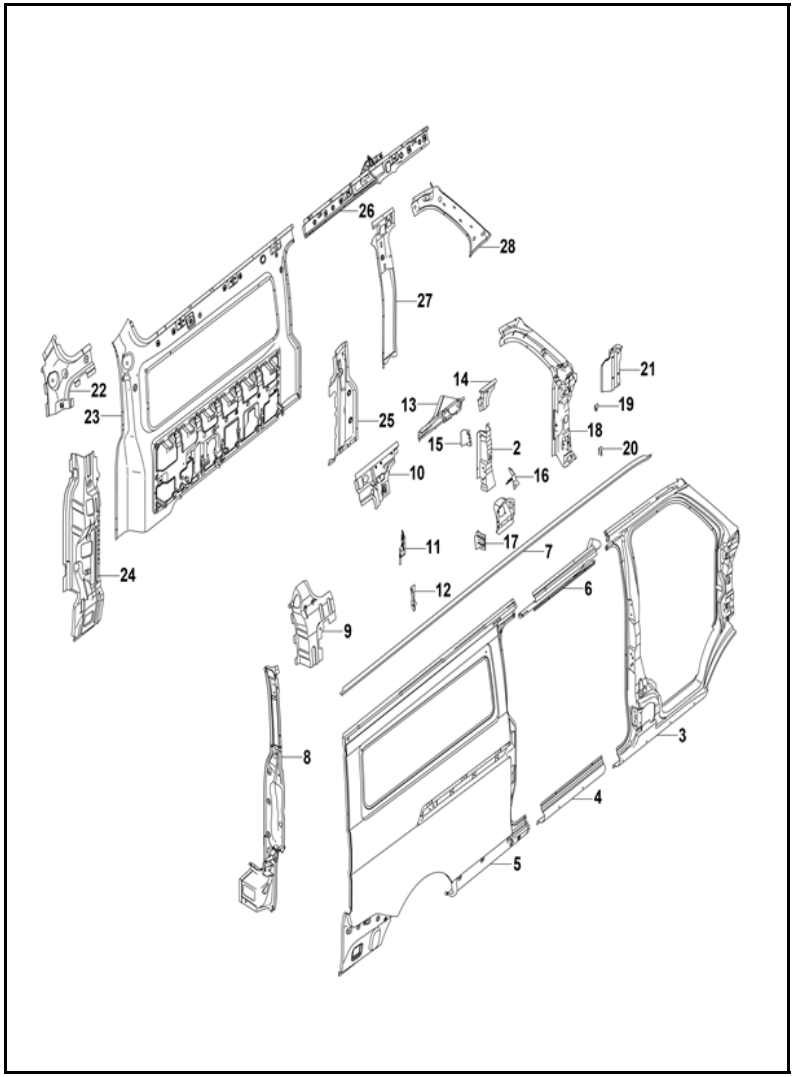

FIG. No.	PARTE N°	DESCRIPCIÓN	CANT.	OBSERVACIÓN
1	5401232-BA010-A000	Placa de Tuerca Montaje Para Interruptor de Control Central Puerta Tras. Der.	1	No Ilustrado
2	5401180-BA010-A000	Conjunto de Placa Montaje Bloqueo Puerta Delantera Der.	1	
3	5401102-BB010-A000	Panel Exterior Pared Lateral Frontal Derecha	1	
4	5401106-BB010-A000	Placa de Conexión Inferior Pared Lateral Derecha	1	
5	5401108-BB020-A000	Panel Exterior Pared Lateral Posterior Derecha (Cerrado)	1	
6	5401320-BA010-A000	Conjunto de Riel Deslizante Superior Puerta Trasera Der.	1	
7	5401072-BB010-A000	Canal de Flujo Pared Lateral Derecha	1	
8	5401260-BB010-A000	Conjunto de Placa Conexión Trasera Pared Lateral Der.	1	
9	5401032-BB010-A000	Viga Transversal Trasera del Techo Pared Lateral Conecta al Panel Exterior Der.	1	
10	5401840-BB020-A000	Conjunto de Placa Refuerzo Superior del Pilar C Derecha	1	
11	5401340-BA010-A000	Montaje ce Placa Refuerzo Instalación Cerradura Puerta Tras. Der.	1	
12	5401054-BA010-A000	Placa de Refuerzo Inferior del Pilar C Derecha	1	
13	5401280-BA010-A000	Conjunto de Placa Fijación del Riel Deslizante Sup. Puerta Tras. Der.	1	
14	5401052-BA020-A000	Placa de Refuerzo Superior del Pilar B Derecha	1	
15	5401160-BA010-A000	Conjunto de Placa Tuerca Para Montar Bloque de Límite Sup. Puerta Tras. Der.	1	
16	5401132-BA010-A000	Placa de Refuerzo Inferior del Pilar B Derecha	1	
17	5401240-BA010-A000	Placa de Tuerca Montaje Interruptor de Control Central Puerta Tras. Der.	1	
18	5401120-BA010-A000	Conjunto de Placa Refuerzo del Pilar A Derecha	1	
19	5401470-BA010-A000	Soporte de Montaje	1	
20	5401450-BA010-A000	Soporte de Montaje Debajo del Guardabarro	1	

FIGURA N° 78: COMPLEMENTOS PUERTA DERECHA (2/2)

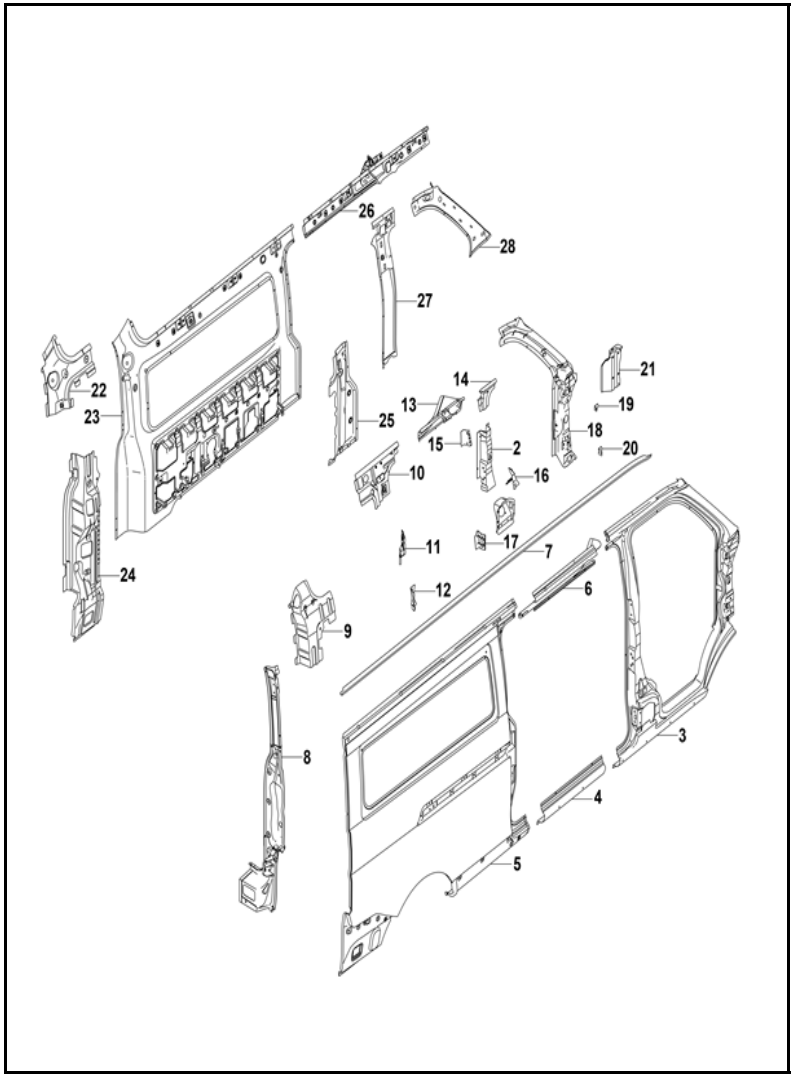

FIG. No.	PARTE N°	DESCRIPCIÓN	CANT.	OBSERVACIÓN
21	5401960-BA010-A000	Placa de Montaje Soporte Refuerzo Pared Lateral Derecha	1	
22	5401980-BB020-A000	Viga Transversal Trasera del Techo Pared Lateral Derecha	1	
23	5401720-BB180-A000	Sección Posterior del Panel Interior Pared Lateral Derecha	1	
24	5401706-BB010-A000	Placa de Refuerzo Inferior del Pilar D Pared Lateral Der.	1	
25	5401704-BB010-A000	Placa de Refuerzo Inferior Panel Interior Lateral Derecha	1	
26	5401820-BB010-A000	Panel Interior Viga Lateral Derecha	1	
27	5401502-BA010-A000	Placa Interior Superior del Pilar B Derecha	1	
28	5401012-BB010-A000	Placa Interior del Pilar A Derecha	1	
29	Q37106	Tuerca Cuadrada Soldada M6	42	No Ilustrado
30	Q303B-7/16	Tuerca Soldada	3	No Ilustrado
31	2801232-BA010-A000	Abrazadera II	2	No Ilustrado

FIGURA N° 79: RIEL PUERTA TRASERA

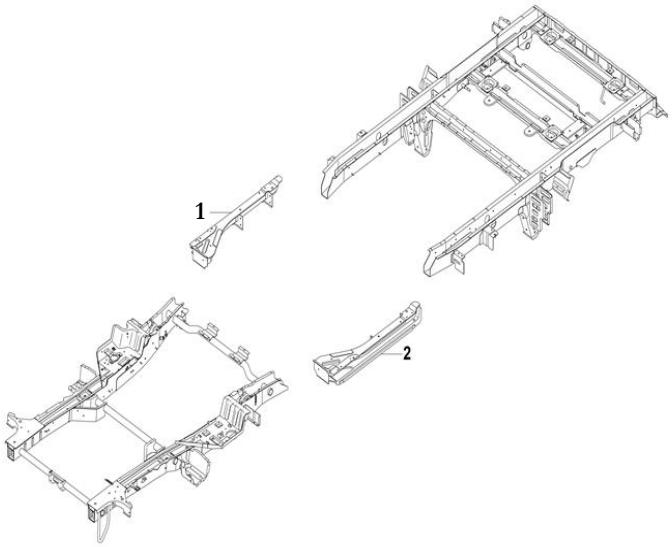

FIG. No.	PARTE N°	DESCRIPCIÓN	CANT.	OBSERVACIÓN
1	6709200-BA010-B100	Riel Deslizante de Puerta Trasera Derecha	1	
2	6709100-BA010-B100	Riel Deslizante de Puerta Trasera Izquierda	1	

FIGURA N° 80: COMPLEMENTOS CHASIS (1/2)

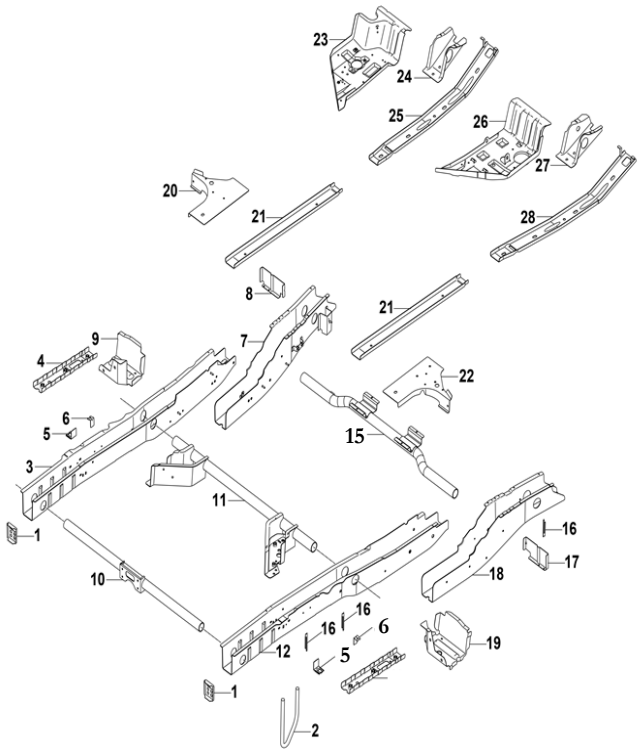

FIG. No.	PARTE N°	DESCRIPCIÓN	CANT.	OBSERVACIÓN
1	2801541-BA010-A000	Deflector Frontal	2	
2	2801119-BA020-B100	Gancho de Remolque Delantero	1	
3	2801140-BA010-A000	Viga Longitudinal Delantera Derecha	1	
4	2801170-BA010-A000	Conjunto de Placa Montaje Bastidor Auxiliar	2	
5	2801215-BA010-A000	Soporte de Montaje de Manguera Freno	2	
6	2801217-BA010-A000	Soporte de Montaje del Sensor Velocidad Rueda Delantera	2	
7	2801160-BA010-A000	Placa Lateral Trasero Viga Longitudinal Delantera Derecha	1	
8	2801214-BA010-A000	Soporte Trasero Viga Longitudinal Delantera Derecha	1	
9	2801212-BA010-B100	Sección Frontal de Viga Longitudinal Frontal y Placa de Conexión Piso Frontal Der.	1	
10	2801310-BA010-A000	Conjunto de Viga Tubo de Gancho Remolque Frontal	1	
11	2801340-BA010-A000	Conjunto de Viga Instalación Barra Empuje Frontal	1	
12	2801130-BA010-A000	Viga Longitudinal Delantera Izquierda	1	
13	Q37106	Tuerca Cuadrada Soldada M6	20	No Ilustrado
14	HXQ1990516	Perno Soldado 5x16	6	No Ilustrado
15	2801370-BD030-B100	Tercer Conjunto de Viga de Tubo	1	
16	2801232-BA010-A000	Abrazadera II	7	
17	2801213-BA010-A000	Soporte Trasero de Viga Longitudinal Delantera Izquierda	1	
18	2801150-BA010-A000	Miembro Lateral Trasero Viga Longitudinal Delantera Izq.	1	
19	2801211-BA010-B100	Sección Frontal Viga Longitudinal Frontal y Placa de Conexión Piso Frontal Izq.	1	
20	2801552-BA010-A000	Cubierta Frontal Viga Longitudinal Frontal Derecha	1	
21	2801531-BA010-A000	Placa de Refuerzo Superior Viga Longitudinal Frontal	2	
22	2801550-BA010-A000	Conjunto Cubierta Frontal Viga Lateral Delantera Izquierda	1	
23	2801580-BA010-A000	Cubierta Trasera Viga Longitudinal Frontal Derecha	1	
24	2801554-BA010-A000	Soporte Cubierta Trasera del Miembro Lateral Del. Der.	1	

FIGURA N° 80: COMPLEMENTOS CHASIS (2/2)

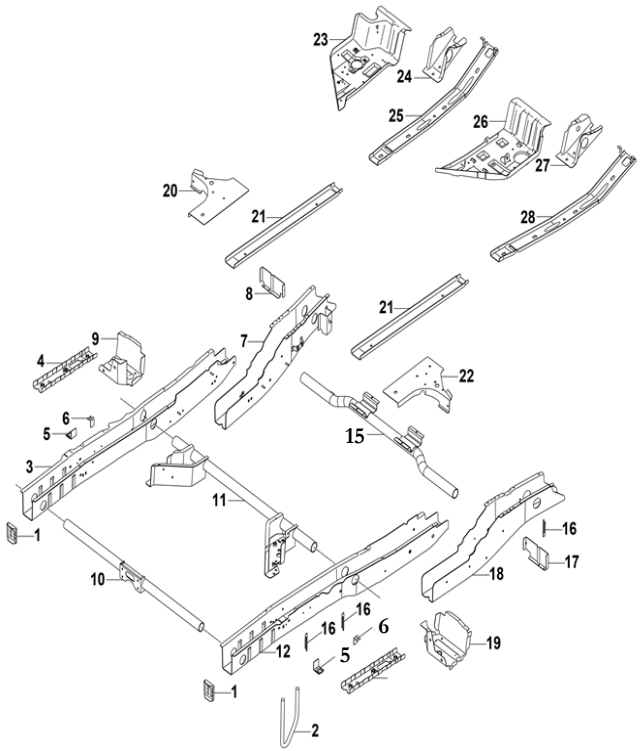

FIG. No.	PARTE N°	DESCRIPCIÓN	CANT.	OBSERVACIÓN
25	2801512-BA010-A000	Conjunto de Placa Refuerzo Superior Trasera Viga Longitudinal Delantera Derecha	1	
26	2801570-BA010-A000	Cubierta Trasera de Viga Longitudinal Delantera Izquierda	1	
27	2801553-BA010-A000	Soporte de Cubierta Trasera del Miembro Lateral Del. Izq.	1	
28	2801511-BA010-A000	Viga Longitudinal Delantera Conjunto Placa de Refuerzo Superior Trasera Izquierda	1	

FIGURA N° 81: COMPLEMENTOS TRASEROS CHASIS

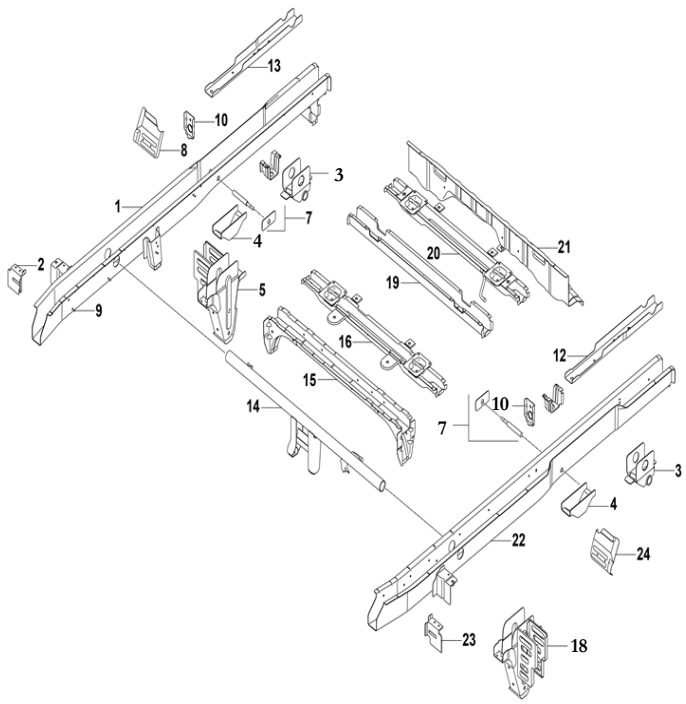

FIG. No.	PARTE N°	DESCRIPCIÓN	CANT.	OBSERVACIÓN
1	2801712-BB030-B100	Lateral Longitudinal Trasero Derecho	1	
2	2801734-BA010-A000	Placa de Montaje Frontal Guía Deslizante Viga Longitudinal Posterior Derecha	1	
3	2801770-BA010-A000	Conjunto de Soporte Montaje Ballesta Suspensión Trasera	2	
4	2801821-BA010-A000	Placa de Tope Suspensión Trasera	2	
5	2801760-BA010-A000	Conjunto de Soporte Del. Ballesta Suspensión Tras. Der.	1	
6	Q303B-7/16	Tuerca Soldada	4	No Ilustrado
7	2801725-BA010-A000	Pasador del Soporte Amortiguador Trasero	2	
8	2801722-BB010-A000	Placa de Montaje Guardabarro Delantero Cubierta Rueda Trasera Derecha	1	
9	HXQ1990516	Perno Soldado 5x16	6	
10	2801715-BA010-A000	Placa Reforzada en Viga Longitudinal Posterior	4	
11	2801232-BA010-A000	Abrazadera II	1	No Ilustrado
12	2801717-BB010-A000	Viga Longitudinal Trasera Placa Refuerzo Posterior Izq.	1	
13	2801718-BB010-A000	Viga Longitudinal Posterior Placa Refuerzo Posterior Der.	1	
14	2801470-BD050-A000	Conjunto de Viga Tubular en Bastidor Trasero	1	
15	2801610-BD060-A000	Conjunto de Segundo Travesaño del Bastidor Trasero	1	
16	2801710-BB030-B100	Cuarto Conjunto de Travesaño del Bastidor Trasero	1	
17	Q37106	Tuerca Cuadrada Soldada M6	5	No Ilustrado
18	2801750-BA010-A000	Conjunto de Soporte Del. Ballesta Suspensión Tras. Izq.	1	
19	2801670-BB030-A000	Conjunto de Tercer Travesaño del Bastidor Trasero	1	
20	2801674-BB010-A000	Quinto Travesaño del Bastidor Trasero	1	
21	2801910-BA010-A000	Conjunto de Panel Interior del Faldón Trasero	1	
22	2801711-BB030-A000	Lateral Longitudinal Trasero Izquierdo	1	
23	2801733-BA010-A000	Placa de Montaje Frontal de Guía Deslizante Viga Longitudinal Posterior Izquierda	1	
24	2801721-BB010-A000	Placa de Montaje Guardabarro Cubierta Rueda Trasera Izq.	1	

FIGURA N° 82: TAPAS DE MOTOR

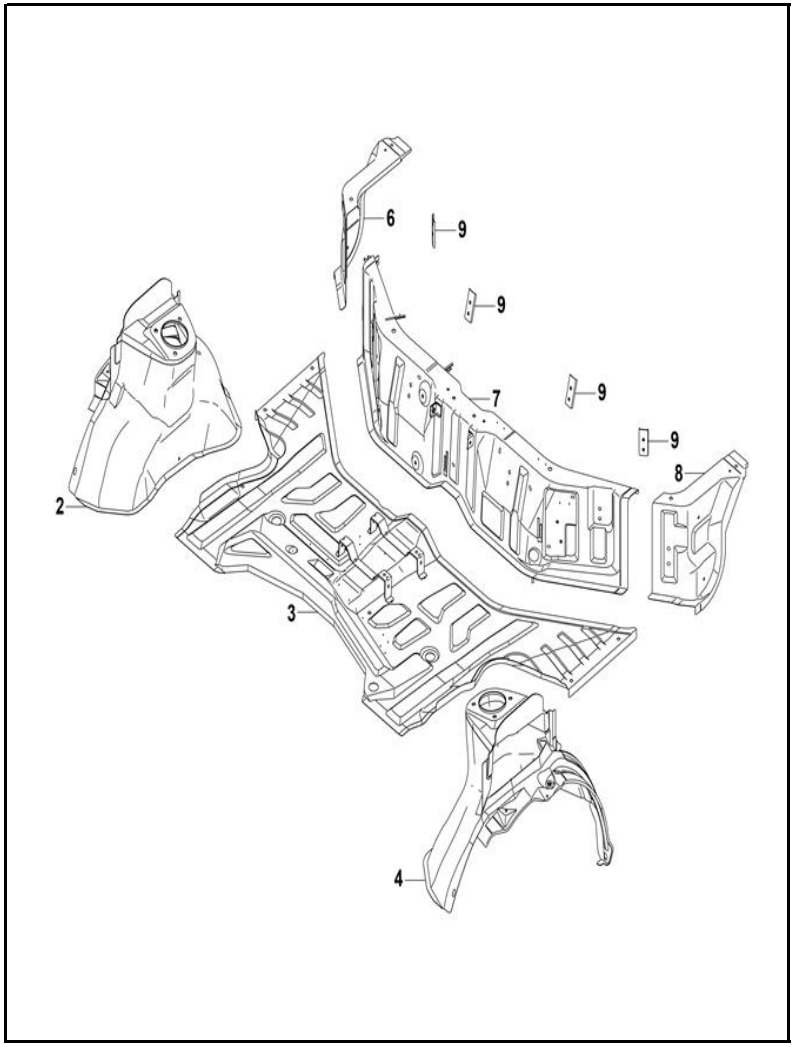

FIG. No.	PARTE N°	DESCRIPCIÓN	CANT.	OBSERVACIÓN
1	5101160-BA010-A000	Conjunto de Soporte Montaje Frontal Izquierdo	1	No Ilustrado
2	5101220-BA010-A000	Conjunto de Tapa Rueda Delantera Derecha	1	
3	5101111-BA010-A000	Piso Delantero	1	
4	5101210-BA010-A000	Conjunto de Tapa Rueda Delantera Izquierda	1	
5	HXQ1990516	Perno Soldado 5x16	4	No Ilustrado
6	5101322-BA010-A100	Tapa Delantera del Compartimento Motor Der.	1	
7	5101311-BA010-A000	Tapa Delantera del Compartimento Motor	1	
8	5101321-BA010-A000	Tapa Delantera del Compartimento Motor Izq.	1	
9	5101340-BA010-A000	Placa de Tuerca Montaje Asiento Conductor y Pasajero	4	
10	Q37106	Tuerca Cuadrada Soldada M6	18	No Ilustrado

FIGURA N° 83: PISO TRASERO

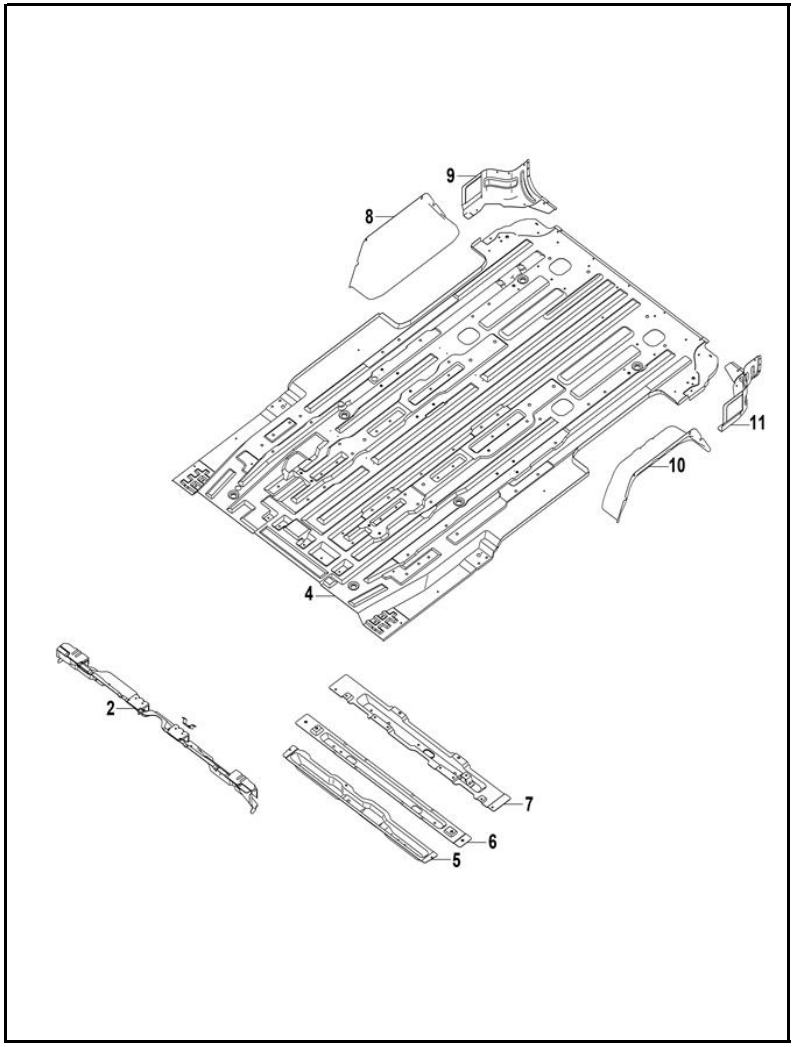

FIG. No.	PARTE N°	DESCRIPCIÓN	CANT.	OBSERVACIÓN
1	Q37106	Tuerca Cuadrada Soldada M6	5	No Ilustrado
2	5101040-BD020-A000	Montaje del Panel Frontal Piso Trasero	1	
3	Q303B-7/16	Tuerca Soldada	2	No Ilustrado
4	5101511-BB030-A000	Piso Trasero	1	
5	5101620-BB020-B200	Primera Viga Piso Trasero	1	
6	5101650-BA020-B100	Segunda Viga Piso Trasero	1	
7	5101060-BB030-A000	Tercer Viga Piso Trasero	1	
8	5101712-BA010-A000	Panel Interior de Cubierta Rueda Trasera Derecha	1	
9	5101752-BB010-B100	Placa de Conexión Piso Trasero y Pared Lateral Der.	1	
10	5101711-BA010-A000	Panel Interior de Cubierta Rueda Trasera Izquierda	1	
11	5101751-BB010-B100	Placa de Conexión Piso Trasero y Pared Lateral Izq.	1	

FIGURA N° 84: FALDON LATERAL

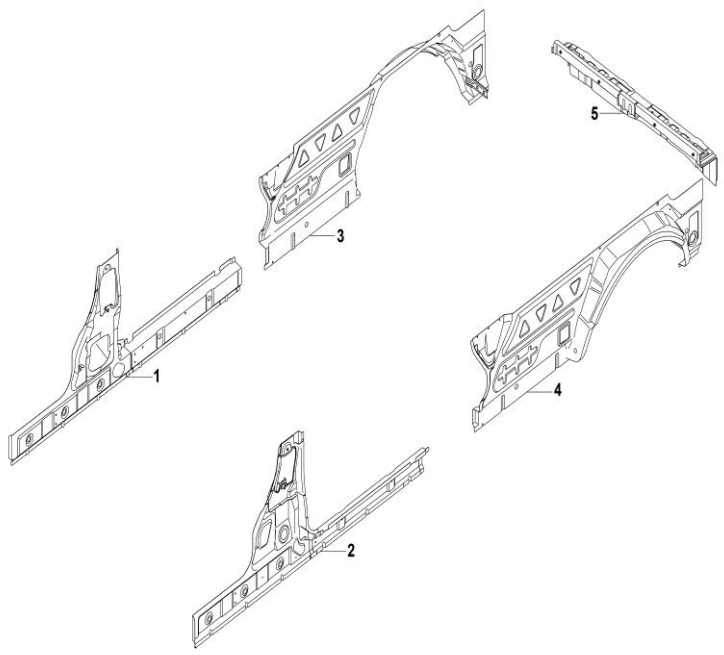

FIG. No.	PARTE N°	DESCRIPCIÓN	CANT.	OBSERVACIÓN
1	5101820-BA010-A000	Faldón Lateral Delantero Derecho	1	
2	5101810-BA010-A000	Conjunto Faldón Lateral Delantero Izquierdo	1	
3	5101780-BB010-A000	Conjunto Panel Exterior Cubierta Rueda Trasera	1	
4	5101770-BB010-A000	Conjunto Panel Exterior Cubierta Rueda Trasera	1	
5	5601010-BA010-A000	Conjunto Panel Exterior Faldón Trasero	1	
6	5101840-BA010-A000	Conjunto Panel Interior Inferior Pilar B Derecho	1	No Ilustrado
7	5101860-BA010-A000	Conjunto Panel Interior Inferior Pilar B Derecho	1	No Ilustrado
8	5101852-BA010-A100	Panel Interior Inferior del Pilar B Derecho	1	No Ilustrado
9	5101391-BA010-A000	Pestaña de Seguridad	2	No Ilustrado
10	5101880-BB010-A000	Conjunto Placa Refuerzo de Placa Interior Inferior Pilar B Derecho	1	No Ilustrado
11	5101872-BB010-A000	Placa de Refuerzo Placa Interior Inferior Pilar B	1	No Ilustrado
12	Q303B-7/16	Tuerca Soldada	2	No Ilustrado
13	Q37106	Tuerca Cuadrada Soldada M6	4	No Ilustrado

FIGURA N° 85: PANEL FRONTAL

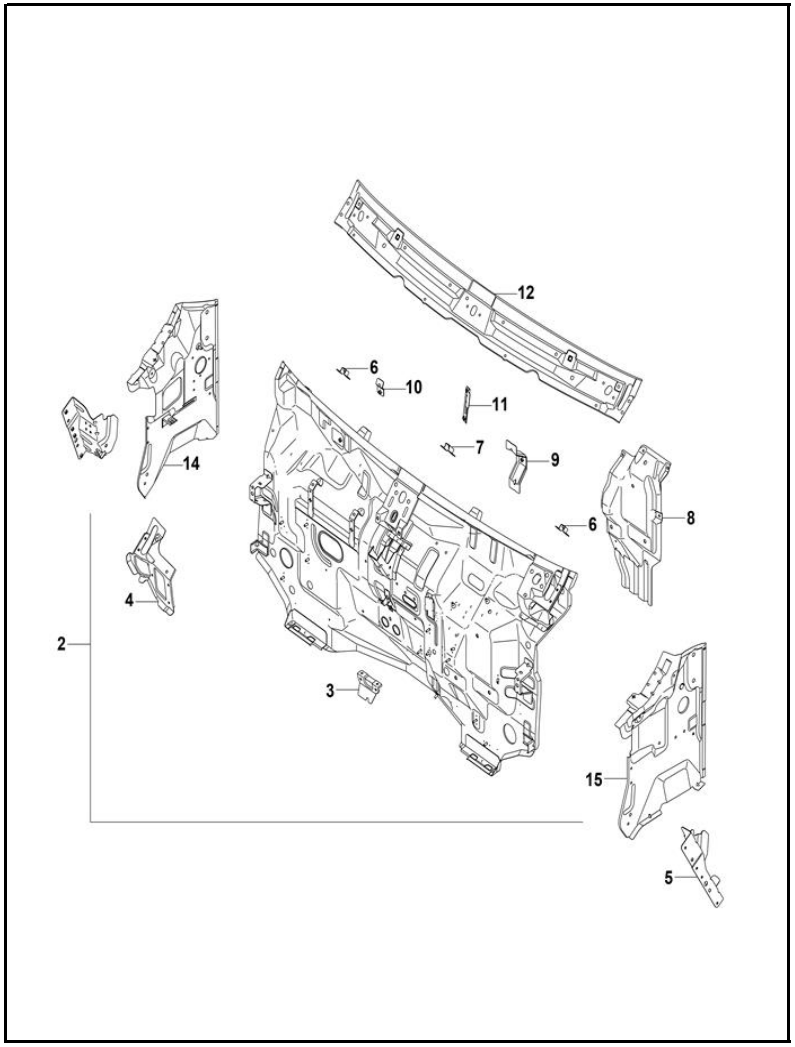

FIG. No.	PARTE N°	DESCRIPCIÓN	CANT.	OBSERVACIÓN
1	2801232-BA010-A000	Abrazadera II	1	No Ilustrado
2	5301100-BC010-A000	Panel de la Pared Frontal	1	
3	5301130-BA010-A000	Conjunto de Soporte Caja Distribución Energía	1	
4	5301250-BA010-A000	Conjunto de Soporte Motor Limpiaparabrisas	1	
5	5301370-BA010-A000	Soporte del Parachoques Guardabarro Lateral Izq.	1	
6	5301170-BA010-A000	Soporte de Montaje Tablero Instrumentos	2	
7	5301180-BA010-A000	Conjunto de Soporte Posicionamiento Panel Instrumentos	1	
8	5301190-BA010-B100	Conjunto de Placa Montaje Mecanismo de Pedales	1	
9	5301220-BA010-A000	Soporte de Montaje Junta Viga Transversal Inferior Parabrisas Del.	1	
10	5301230-BA010-A000	Soporte de Posicionamiento	1	
11	5301260-BA010-A000	Conjunto de Soporte Montaje Controlador de Bloqueo	1	
12	5301011-BA010-A000	Viga del Cristal Parabrisas	1	
13	HXQ1990516	Perno Soldado 5x16	4	No Ilustrado
14	5301400-BA010-A000	Conjunto de Panel Interior Inferior Pilar A Der.	1	
15	5301300-BC010-A000	Conjunto de Panel Interior Inferior Pilar A Izq.	1	
16	Q37106	Tuerca Cuadrada Soldada M6	34	No Ilustrado

FIGURA N° 86: SOPORTES RADIADOR

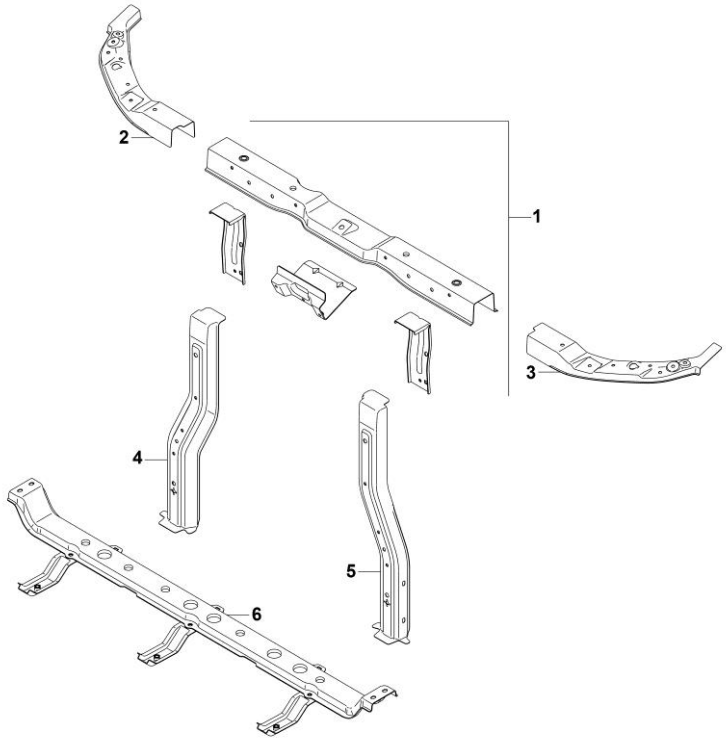

FIG. No.	PARTE N°	DESCRIPCIÓN	CANT.	OBSERVACIÓN
1	5301600-BC010-A000	Viga Superior del Radiador	1	
2	5301640-BA010-A000	Soporte de Conexión Viga Superior Radiador Der.	1	
3	5301630-BA010-A000	Soporte de Conexión Superior Radiador Izquierda	1	
4	5301660-BA010-A000	Soporte Radiador Derecho	1	
5	5301650-BA010-A000	Soporte Radiador Izquierdo	1	
6	8402100-BA010-A000	Viga Inferior Radiador	1	
7	Q37106	Tuerca Cuadrada Soldada M6	14	No Ilustrado
8	Q1840612	Tornillo	4	No Ilustrado
9	5101391-BA010-A000	Pestaña de Seguridad	6	No Ilustrado
10	2801232-BA010-A000	Abrazadera II	1	No Ilustrado
11	Q1840616	Tornillo Hexagonal 6x16x20	4	No Ilustrado
12	Q1840816	Tornillo Hexagonal	5	No Ilustrado

FIGURA N° 87: CAPÓ

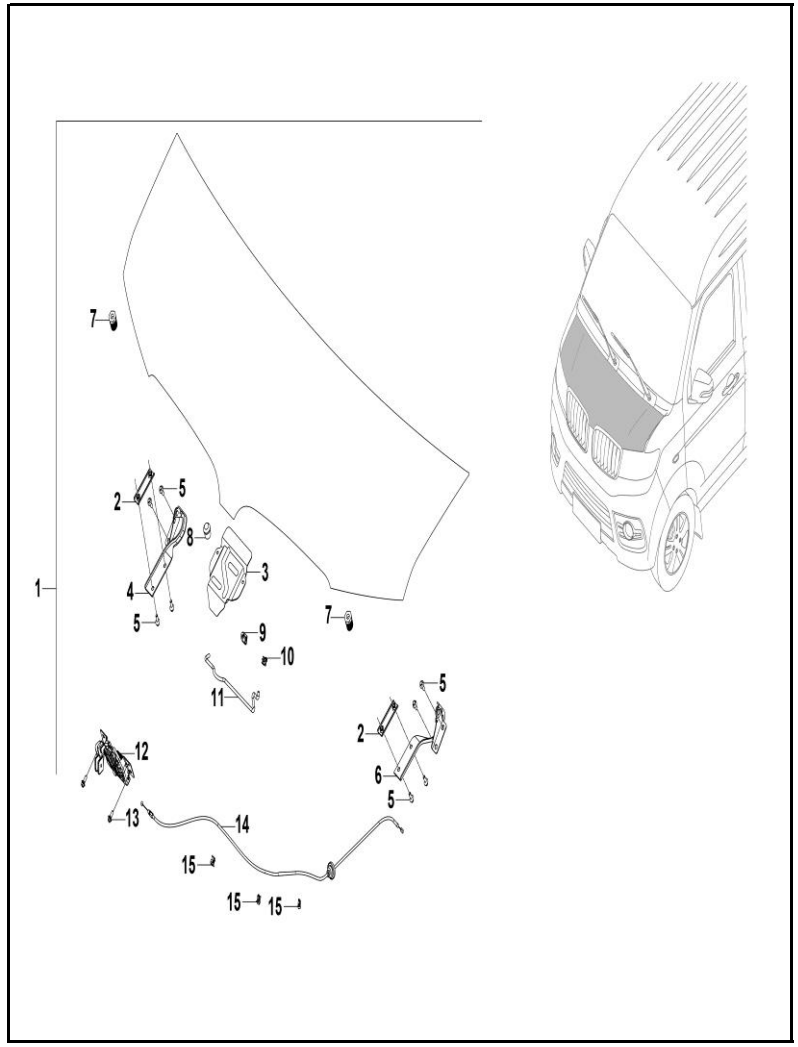

FIG. No.	PARTE N°	DESCRIPCIÓN	CANT.	OBSERVACIÓN
1	8401010-BA010-A000	Capó del Compartimento Delantero	1	
2	8401110-BA010-A000	Placa de Tuerca Instalación Bisagra Cubierta Frontal	2	
3	8401120-BA010-A000	Seguro Capó	1	
4	8406020-BB010-B400	Bisagra Derecha	1	
5	Q1840616	Tornillo Hexagonal 6x16x20	8	
6	8406010-BB010-B400	Bisagra Izquierda	1	
7	8414012-BA010-B100	Soportes Capó	2	
8	8414011-BA010-B100	Soporte Intermedio Capó	1	
9	8402331-JB010-A000	Soporte Varilla	1	
10	8402332-JB010-A000	Clip de Fijación	1	
11	8406031-BA010-B100	Varilla Capó	1	
12	8415010-BA010-A000	Cerradura Capó	1	
13	901760612-01F38	Tornillo Hexagonal	2	
14	8402310-BA010-B100	Guaya Capó	1	
15	8410202-JB010-A000	Abrazadera Cable	2	
16	Q37106	Tuerca Cuadrada Soldada M6	4	No Ilustrado

FIGURA N° 88: PUERTA DELANTERA IZQUIERDA

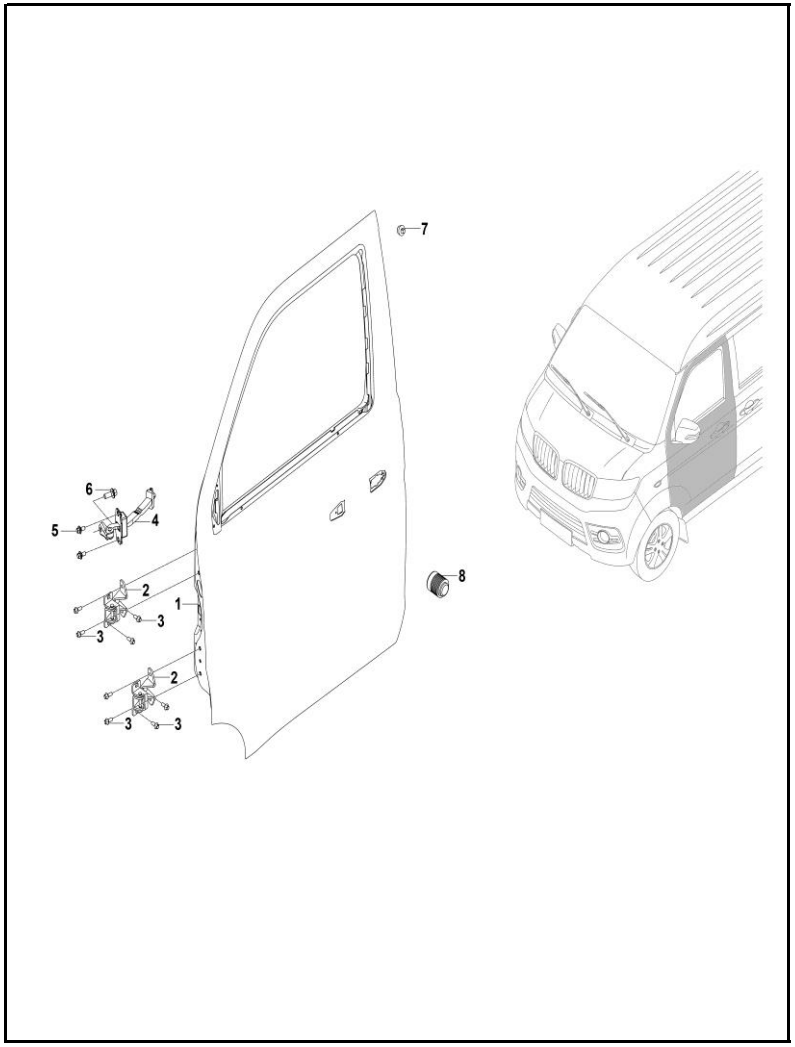

FIG. No.	PARTE N°	DESCRIPCIÓN	CANT.	OBSERVACIÓN
1	6101010-BA010-A000	Puerta Delantera Izquierda	1	
2	6106100-BA010-B200	Conjunto de Bisagra Puerta Delantera	2	
3	Q1460825	Tornillo 8x25 Guasa y Arandela	8	
4	6109110-BA010-B100	Tope Puerta Delantera	1	
5	Q1840816F38	Tornillo	1	
6	901760616-01F38	Tornillo Hexagonal	2	
7	6114101-BA010-B100	Tope Superior Puerta	1	
8	6114102-BA010-B100	Tope Inferior Puerta	1	
9	Q37106	Tuerca Cuadrada Soldada M6	1	No Ilustrado
10	6101333-BA010-A000	Columna de Posicionamiento	1	No Ilustrado

FIGURA N° 89: PUERTA DELANTERA DERECHA

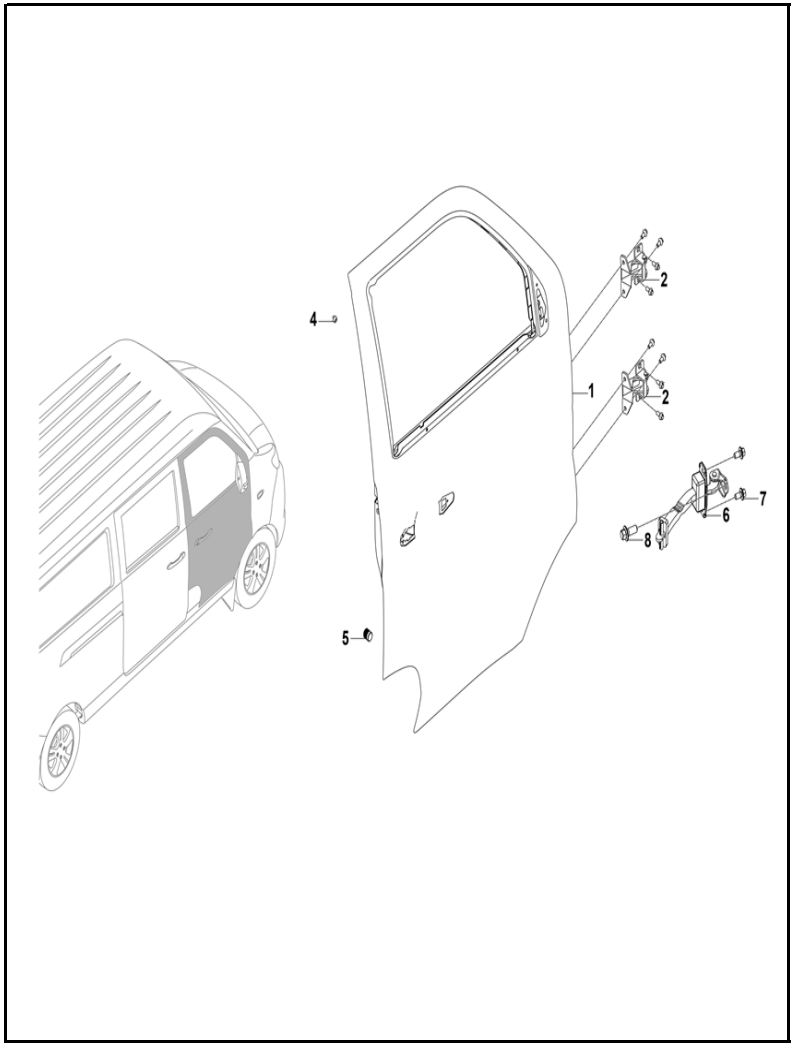

FIG. No.	PARTE N°	DESCRIPCIÓN	CANT.	OBSERVACIÓN
1	6101020-BA010-A000	Puerta Delantera Derecha	1	
2	6106100-BA010-B200	Conjunto de Bisagra Puerta Delantera	2	
3	6101333-BA010-A000	Columna de Posicionamiento	1	No Ilustrado
4	6114101-BL010-A000	Tope Puerta Superior	1	
5	6114102-BA010-B100	Tope Inferior Puerta	1	
6	6109110-BA010-B100	Tope Puerta Delantera	1	
7	Q1840816F38	Tornillo	1	
8	901760616-01F38	Tornillo Hexagonal	2	
9	Q37106	Tuerca Cuadrada Soldada M6	1	No Ilustrado

FIGURA N° 90: PUERTA LATERAL TRASERA IZQUIERDA

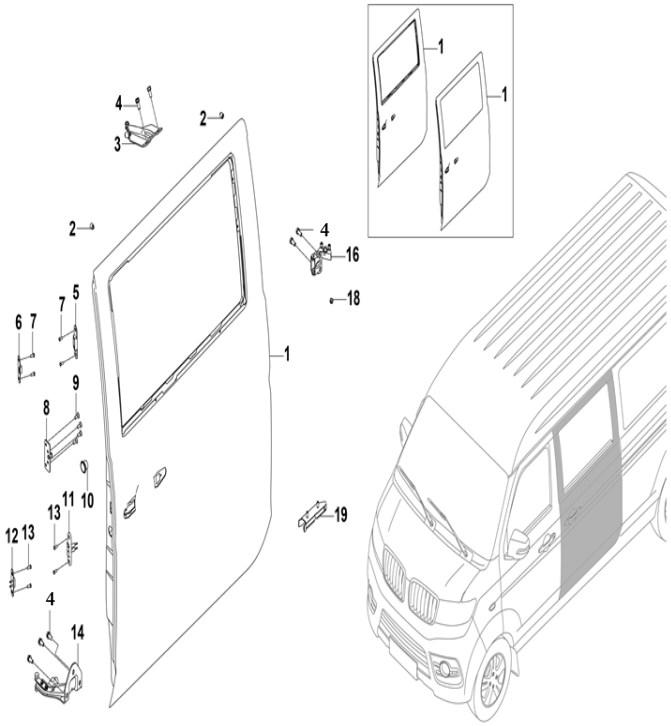

FIG. No.	PARTE N°	DESCRIPCIÓN	CANT.	OBSERVACIÓN
1	6201010-BA020-A000	Conjunto de Puerta Trasera Izquierda	1	
2	6214110-BA010-A000	Tope Puerta	2	
3	6206100-BA010-B100	Bisagra Superior Puerta Trasera Izquierda	1	
4	901841025-01	Tornillo	7	
5	6209113-BA010-B100	Tope Delantero Puerta Trasera (Vehículo)	1	
6	6209114-BA010-B100	Tope Delantero Puerta Trasera	1	
7	Q2420620F38	Tornillo	4	
8	6214230-BA010-A000	Gancho de Seguridad Puerta Trasera	1	
9	Q2400820F38	Tornillo y Arandela	4	
10	6214251-BA010-A000	Tapa Gancho de Seguridad Puerta Trasera	1	
11	6209113-BA020-A000	Interruptor de Contacto Puerta Central	1	
12	6209114-BA020-A000	Interruptor de Contacto Puerta Central (Automóvil)	1	
13	Q2420620F30	Tornillo	4	
14	6206500-BA010-B100	Conjunto de Bisagra Inferior Puerta Trasera Izq.	1	
15	Q32006F36	Tuerca M6	2	No Ilustrado
16	6206300-BB010-B200	Conjunto de Bisagra Puerta Trasera Izquierda	1	
17	Q37106	Tuerca Cuadrada Soldada M6	6	No Ilustrado
18	6214130-BA010-A000	Tope Bisagra	1	
19	6709710-BA010-B100	Conjunto de Tope Riel Inferior Izquierdo	1	

FIGURA N° 91: PUERTA LATERAL TRASERA DERECHA

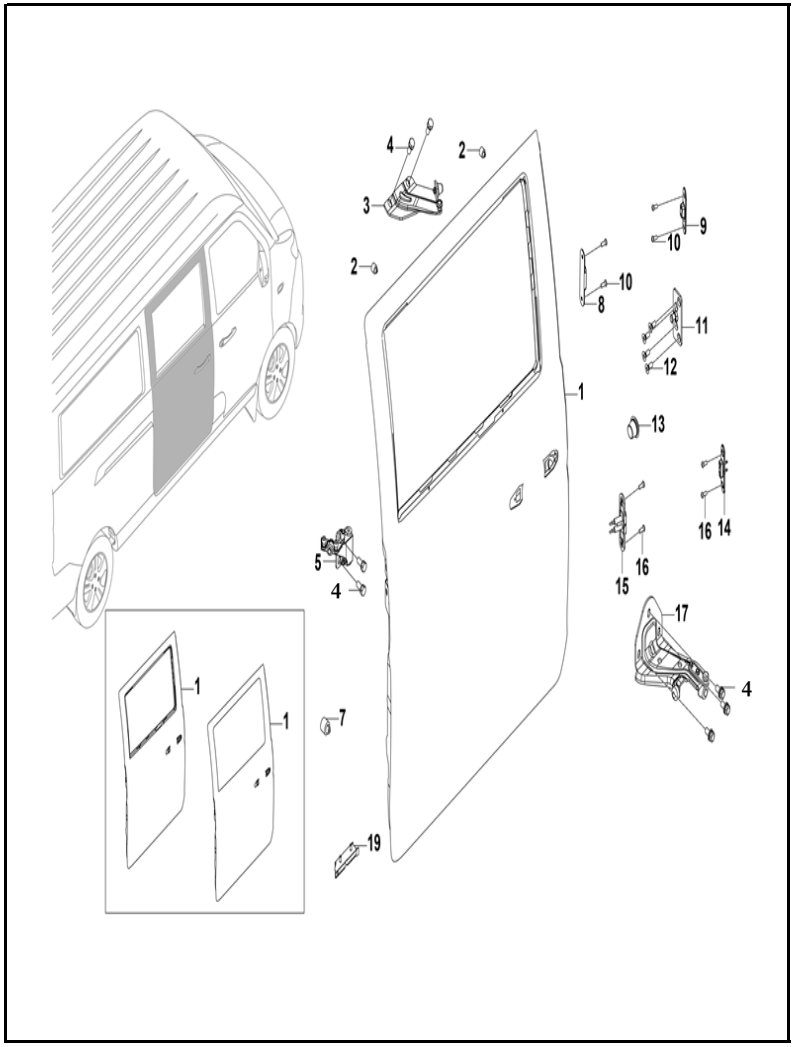

FIG. No.	PARTE N°	DESCRIPCIÓN	CANT.	OBSERVACIÓN
1	6201020-BA020-A000	Conjunto de Puerta Trasera Derecha	1	
2	6214110-BA010-A000	Tope Puerta	2	
3	6206200-BA010-B100	Conjunto de Bisagra Superior Puerta Trasera Der.	1	
4	901841025-01	Tornillo	7	
5	6206400-BB010-B200	Conjunto de Bisagra Puerta Trasera Derecha	1	
6	Q37106	Tuerca Cuadrada Soldada M6	6	No Ilustrado
7	6214130-BA010-A000	Tope Bisagra	1	
8	6209113-BA010-B100	Tope Delantero Puerta Trasera (Vehículo)	1	
9	6209114-BA010-B100	Tope Delantero Puerta Trasera	1	
10	Q2420620F38	Tornillo	4	
11	6214230-BA010-A000	Gancho de Seguridad Puerta Trasera	1	
12	Q2400820F38	Tornillo y Arandela	4	
13	6214251-BA010-A000	Tapa Gancho de Seguridad Puerta Trasera	1	
14	6209113-BA020-A000	Interruptor de Contacto Puerta Central	1	
15	6209114-BA020-A000	Interruptor de Contacto Puerta Central (Automóvil)	1	
16	Q2420620F30	Tornillo	4	
17	6206600-BA010-B100	Conjunto de Bisagra Inferior Puerta Trasera Derecha	1	
18	Q32006F36	Tuerca M6	2	No Ilustrado
19	6709720-BA010-B100	Conjunto de Tope Riel Inferior Derecho	1	

FIGURA N° 92: PUERTA TRASERA

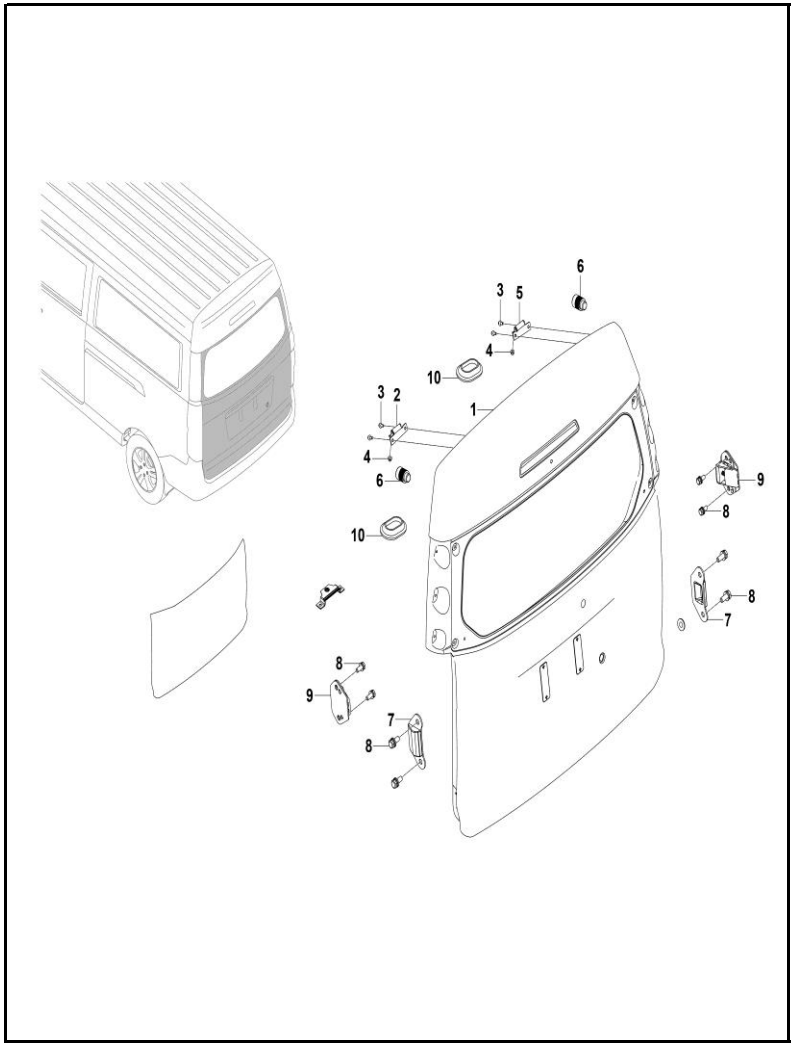

FIG. No.	PARTE N°	DESCRIPCIÓN	CANT.	OBSERVACIÓN
1	6301010-BB020-A000	Conjunto de Puerta Trasera	1	
2	6306100-BA010-B100	Conjunto de Bisagra Puerta Trasera Izquierda	1	
3	Q1840820	Tornillo 8x20	4	
4	Q33008	Tuerca de Seguridad	2	
5	6306200-BA010-B100	Conjunto de Bisagra Puerta Trasera Derecha	1	
6	6314111-BA010-B100	Tapón de Puerta Trasera	2	
7	6314211-BA010-B100	Bloque de Tope Puerta Trasera (Automóvil)	2	
8	Q1460616F38	Tornillo, Guasa y Arandela	8	
9	6314311-BA010-B100	Tope de Puerta Trasera (Cuerpo)	2	
10	5501111-BB010-A000	Tapón Orificio	2	
11	Q37106	Tuerca Cuadrada Soldada M6	21	No Ilustrado
12	5109113-JB010-A000	Pestaña Seguridad	4	No Ilustrado
13	901760616-01F38	Tornillo Hexagonal	4	No Ilustrado

FIGURA N° 93: GUARDABARRO DELANTERO

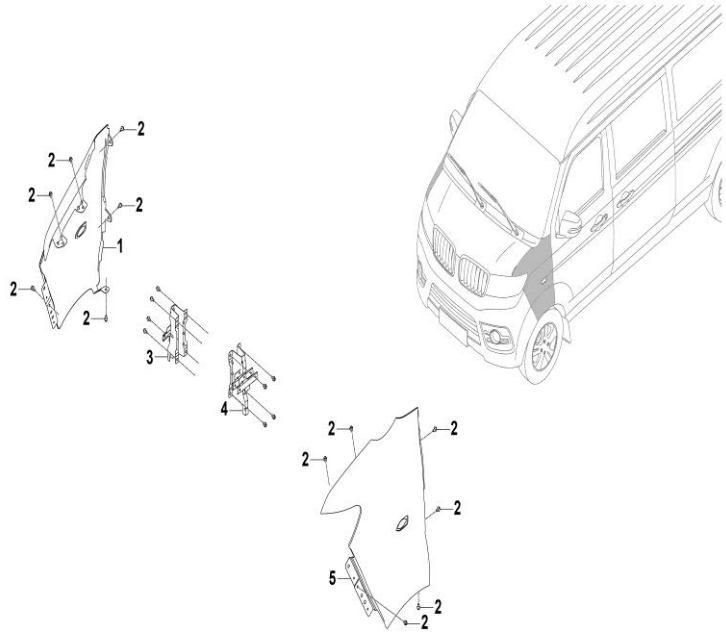

FIG. No.	PARTE N°	DESCRIPCIÓN	CANT.	OBSERVACIÓN
1	8403012-BA010-A000	Guardabarro Delantero Derecho	1	
2	Q1840612	Tornillo	12	
3	8403200-BA010-A000	Conjunto de Soporte Refuerzo Guardabarro Del. Der.	1	
4	8403100-BA010-A000	Conjunto de Soporte Refuerzo Guardabarro Del. Izq.	1	
5	8403011-BA010-A000	Guardabarro Delantero Izquierdo	1	
6	Q1840612F36	Tornillo Hexagonal	8	No Ilustrado

FIGURA N° 94: PANEL LATERAL

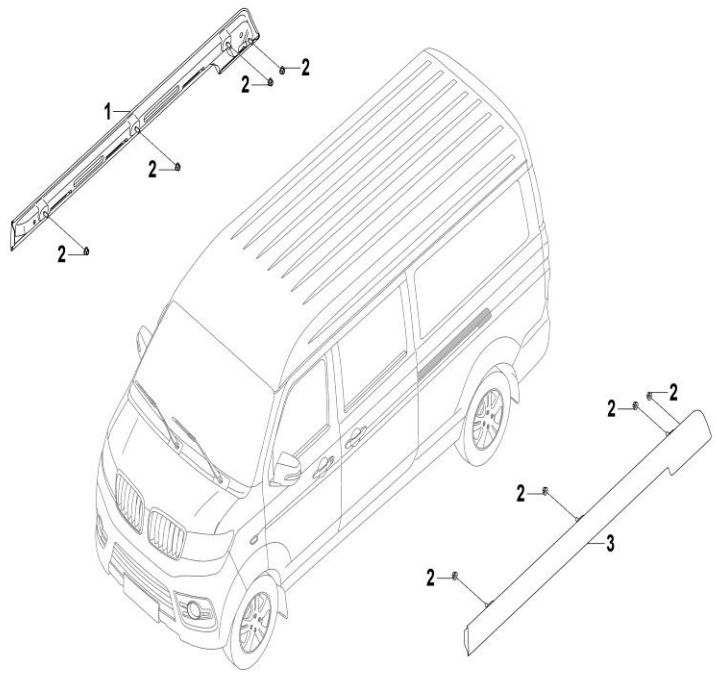

FIG. No.	PARTE N°	DESCRIPCIÓN	CANT.	OBSERVACIÓN
1	5501020-BB010-A000	Conjunto de Panel Decorativo Lateral Derecho	1	
2	Q33006	Tuerca	8	
3	5501010-BB010-A000	Conjunto de Panel Decorativo Lateral Izq.	1	
4	5501111-BB010-A000	Tapón Orificio	1	No Ilustrado

FIGURA N° 95: COMPLEMENTOS CAPÓ

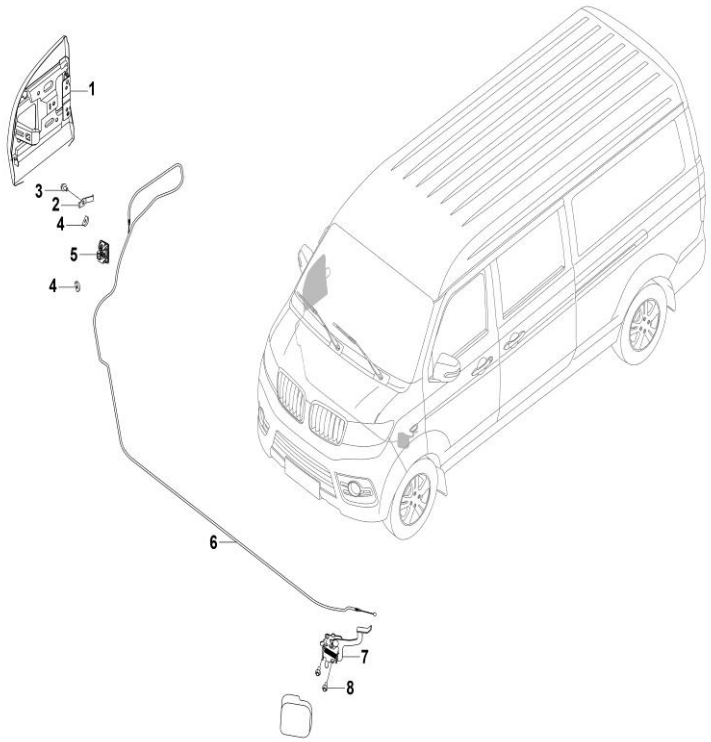

FIG. No.	PARTE N°	DESCRIPCIÓN	CANT.	OBSERVACIÓN
1	5421100-BA010-B200	Tapa Conexión Cargador	1	
2	5421204-BA010-A000	Tope Bisagra Puerta	2	
3	Q2140610F36	Tornillo 6x10	1	
4	5421011-BA010-B100	Tope Tapa	2	
5	5421010-BA010-A000	Bloqueo de Tapa	1	
6	5421030-BA010-B100	Guaya Tapa Conector Cargador	1	
7	5421020-BA010-A000	Mecanismo de Apertura Tapa Cargador	1	
8	901760612-01F38	Tornillo Hexagonal	2	
9	Q37106	Tuerca Cuadrada Soldada M6	1	No Ilustrado

FIGURA N° 96: OTROS COMPLEMENTOS

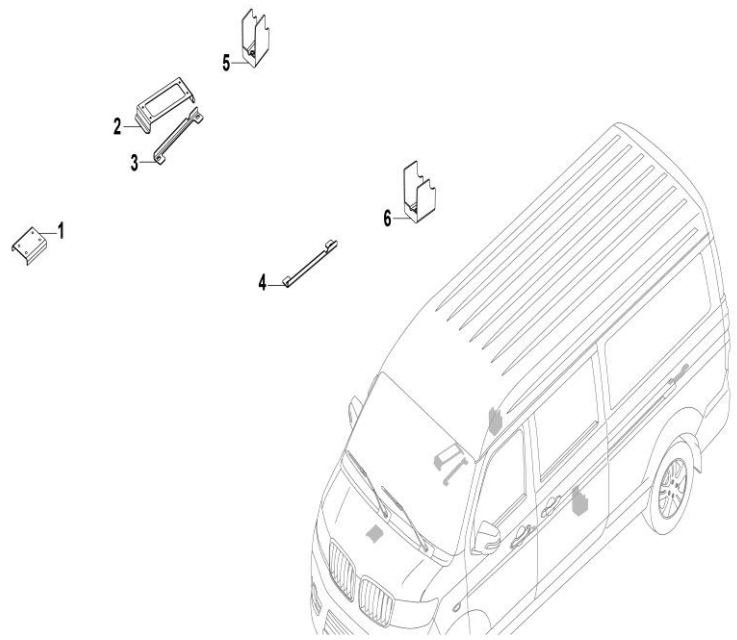

FIG. No.	PARTE N°	DESCRIPCIÓN	CANT.	OBSERVACIÓN
1	8103103-BD010-A000	Base Compresor	1	
2	2108111-JD060-A000	Soporte del Controlador del Vehículo	1	
3	2107222-JD010-A000	Accesorios de Soporte Combinado Derecho	1	
4	2107221-JD010-A000	Accesorios de Soporte Combinado Izquierdo	1	
5	2101212-JD020-A000	Soporte de Montaje Caja Batería Derecha	1	
6	2101211-JD020-A000	Soporte de Montaje Caja Batería Izquierda	1	

FIGURA N° 97: SOPORTES SUPERIORES

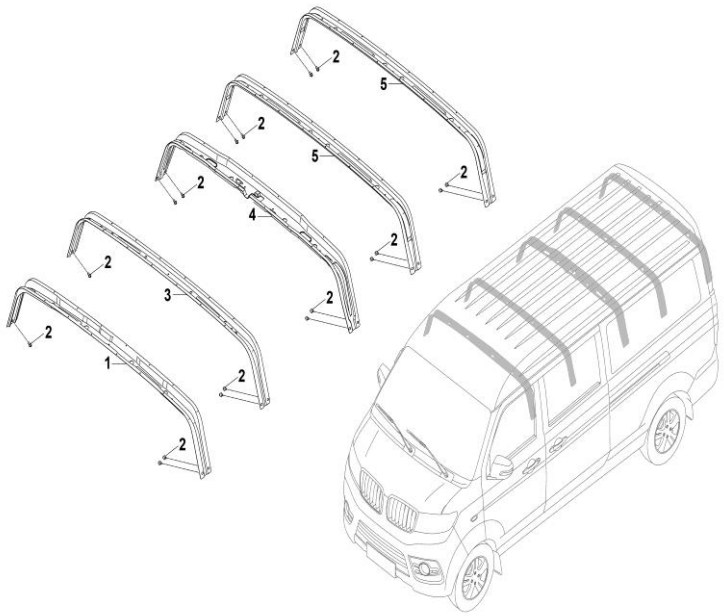

FIG. No.	PARTE N°	DESCRIPCIÓN	CANT.	OBSERVACIÓN
1	5701012-BB010-A000	Primera Viga de la Cubierta Superior	1	
2	Q1840612	Tornillo	18	
3	5701013-BB010-A000	Segunda Viga Cubierta Superior	1	
4	5701030-BB010-B100	Tercera Viga de la Cubierta Superior	1	
5	5701015-BB010-A000	Cuarta Viga de la Cubierta Superior	2	

FIGURA N° 98: LISTA COMPONENTES DE MONTAJE

FIG. No.	PARTE N°	DESCRIPCIÓN	CANT.
1	5107418-JB010-A000	Tapón	23
2	HXQ4420525	Remache Impermeable	52
3	5109201-BB260-B200	Patrón de Caja Carga Piso de Aluminio	1
4	5109201-BB270-A000	Cinta de Aluminio Para Bordes de Piso	2
5	5109202-BB270-A000	Cinta de Aluminio Para Bordes de Piso	1
6	5613130-BB030-A000	Conjunto de Partición Intermedia (2 Plazas)	1
7	5613131-BB030-A100	Partición Intermedia (2 Asientos)	1
8	5613132-BB030-A000	Soporte Superior de Partición Intermedia (2 Asientos)	2
9	5613134-BB030-A000	Placa de Tuerca	2
10	5613111-BB030-A000	Placa de Refuerzo Tabique Intermedio (2 Asientos)	1
11	5613112-BB030-A000	Tabique Intermedio (2 Asientos) Placa Refuerzo 2	1
12	Q1840820	Tornillo 8x20	2
13	2102100-BD010-A000	Conjunto Interruptor Deportivo	1
14	6101270-BA010-B100	Conjunto de Riel Guía Frontal Puerta Delantera Izquierda	1
15	901760612-01	Tornillo Hexagonal	3
16	6101030-BA010-B100	Conjunto de Riel Guía Trasero Puerta Delantera Izquierda	1
17	6101280-BA010-B100	Conjunto de Riel Guía Frontal Puerta Delantera Derecha	1
18	901760612-01F38	Tornillo Hexagonal	3
19	6101040-BA010-B100	Conjunto de Riel Guía Trasero Puerta Delantera Derecha	1
20	2801211-JB010-A100	Cinta Protectora Arnés de Larguero	3

FIG. No.	PARTE N°	DESCRIPCIÓN	CANT.
21	5613151-BB030-A100	Tira de Sellado Vidrio Ventana Partición Intermedia	1
22	5613153-BB030-A000	Tira de Sellado Bordes en Partición de 2 Plazas	1
23	5613154-BB030-A000	Sello de Dobladillo Lateral Partición de 2 Plazas	2
24	5402313-JB010-A000	Etiqueta 25 mm.	82
25	5401648-JB010-A000	Etiqueta Engomada Orificio Interruptor Luz Puerta	4
26	5401649-JB010-A000	Sticker 50x60 Pegatina	4
27	5402313-BB010-A000	Sticker 25 mm. Pegatina (Blanco)	26
28	5401425-JB010-A000	Tapa de Rueda Agujero Fuga Tapa Bloqueo 16	4
29	5301423-JB010-A000	Tapón Tubería A/C	1
30	Q1840630F36	Perno de Brida HexagonalM6x30	4
31	29QA-25277A	Cojín de Amortiguación	4
32	8108111-02	Abrazadera 8x250	1
33	901841025-01F38	Pernos de Brida Hexagonal	4
34	Q32010F38	Tuerca Hexagonal	4
35	Q67527F36	Aro Manguera Accionamiento Helicoidal Tipo A	4
36	3724002-EM19002	Mazo de Cables Cabina	1
37	09115-06016F38	Tornillo de Tierra	5
38	80EX01-EM19002	Etiqueta de Refrigerante	1

FIGURA N° 99: LISTA OTROS COMPONENTES

FIG. No.	PARTE N°	DESCRIPCIÓN	CANT.
1	5101360-BA010-A000	Conjunto Soporte de Montaje Mazo Cables Compartimento	1
2	5101361-BA010-A000	Soporte de Montaje Mazo Cables Compartimento Motor	1
3	Q37106	Tuerca Cuadrada Soldada M6	2
4	5101382-BA010-A000	Soporte de Montaje Frontal Panel Subinstrumentos 2	4
5	5101391-BA010-A000	Pestaña de Seguridad	7
6	2801232-BA010-A000	Abrazadera II	8
7	5401450-BA010-A000	Soporte de Montaje Debajo del Guardabarro	1
8	5101730-BB010-A000	Conjunto de Placa Refuerzo Panel Interior Faldón Trasero Izquierdo	1
9	5101733-BA010-A000	Soporte de Montaje Trasero Izquierdo	1
10	5101735-BB010-A000	Soporte de Montaje Trasero Izquierdo	1
11	5101740-BB010-A000	Conjunto de Placa Refuerzo Panel Interior Faldón Trasero Derecho	1
12	5101734-BA010-A000	Soporte de Montaje Trasero Derecho	1
13	5101736-BB010-A000	Soporte de Montaje Trasero Derecho	1
14	DHP0785-11	Cinta de Expansión	68
15	5401530-BA010-A000	Conjunto de Placa Tuerca Instalación Bisagra Inferior Puerta Delantera Izquierda	1
16	5401550-BA010-A000	Conjunto de Placa Tuerca Montaje Tope Puerta Delantera Izquierda	1
17	5401709-BB010-A000	Soporte de Goma Aislamiento Vibración Pared Lateral Dos	6
18	5101281-BB010-A000	Soporte de Montaje Cinturón de Seguridad Cuarta Fila	4
19	Q303B-7/16	Tuerca Soldada	4
20	5401850-BB010-A000	Conjunto de Placa Montaje Soporte de Montaje Frontal Evaporador Superior (Izquierda)	1

FIG. No.	PARTE N°	DESCRIPCIÓN	CANT.
21	5401860-BB010-A000	Conjunto de Placa Montaje Soporte de Montaje Detrás Evaporador Superior (Izquierda)	1
22	5401870-BB010-A000	Conjunto de Placa Montaje Soporte de Montaje Frontal Evaporador Superior (Derecha)	1
23	5401880-BB010-A000	Conjunto de Placa Montaje Soporte de Montaje Detrás Evaporador Superior (Derecha)	1
24	5401301-BA010-A000	Placa de Conexión Soporte de Fijación Evaporador Superior (Izquierda)	1
25	5401302-BA010-A000	Placa de Conexión Soporte de Fijación Evaporador Superior (Derecha)	1
26	5150101-BB040-A000	Placa de Soporte Umbral Puerta Central (Izquierda)	1
27	5150202-BB040-A000	Placa de Soporte Umbral Puerta Central (Derecha)	1
28	5101417-JB010-A000	Tapa del Tapón de Drenaje Piso Trasero	8
29	2107102-BD030-A000	Soporte de Carga Rápida	1
30	5101130-BD010-B100	Soporte de Tubería de Agua	1
31	Q1840616	Tornillo Hexagonal 6x16x20	2
32	Q32006	Tuerca de Brida Hexagonal	4
33	5120011-BA010-A000	SY6420 Almohadilla Amortiguadora Piso Delantero Izquierdo	1
34	5120031-BA010-A000	SY6420 Almohadilla Amortiguadora Piso Delantero Derecho	1
35	5101025-EM19001	Soporte de Fijación Guaya Freno de Mano 1	1
36	5101026-EM19001	Soporte de Fijación Guaya Freno de Mano 2	1
37	5101027-EM19001	Soporte de Fijación Guaya Freno de Mano 3	1
38	5101028-EM19001	Soporte de Fijación Tubo de Vacío	1
39	5101160-BA010-A000	Conjunto de Soporte Montaje Frontal Izquierdo	1

✓	×	×	×	×	×

www.autecomobility.com | Línea gratuita nacional : 01 8000 413 812