auteco mobility

Benelli

MANUAL DE PARTES

TnT 25

SISTEMA DE ENCENDIDO AUTOMÁTICO DE LUCES

Para mayor información del sistema consulte la página web https://www.autocomobility.com/sistemas-de-seguridad/#/

SISTEMA ANTIBLOQUEO DE FRENOS

Para mayor información del sistema consulte la página web https://www.autocomobility.com/sistemas-de-seguridad/#/

LUCES DE CIRCULACIÓN DIURNA

Para mayor información del sistema consulte la página web https://www.autocomobility.com/sistemas-de-seguridad/#/

IRC
LLANTAS
TECNOLOGÍA JAPONESA

PREFACIO

Es nuestro placer presentarles a ustedes el Catálogo de Partes.

Este Catálogo ha sido especialmente diseñado para ayudarle en la selección de las partes correctas con el fin de mantener el vehículo en las mejores condiciones.

Los repuestos originales están sujetos a un exigente estándar de control de calidad, por lo tanto es necesario que usted sólo use repuestos originales.

En nuestro constante esfuerzo para mejorar la eficiencia y desempeño de su vehículo, las especificaciones, diagramas y número de partes pueden cambiar sin previo aviso. Consecuentemente las descripciones de los repuestos en este Catálogo pueden no ser las finales y definitivas.

Las alteraciones y modificaciones que ocurren en la impresión de este Catálogo, serán informadas a nuestra red, a través de circulares de Servicio o en nuestra página web: www.auteco.com.co accediendo al link repuestos. Es requisito que usted actualice su Catálogo y haga las correcciones necesarias, una vez reciba dichas circulares. Lo anterior le asegurará un rápido y adecuado despacho de sus partes, pues las órdenes están siendo diligenciadas con las referencias más actualizadas.

En caso de necesitar asistencia técnica, comunicarse con el Distribuidor Autorizado o llamar al Departamento de Servicios Auteco.

REVISADO FEBRERO DEL 2021

FIGURA N° 1: TAPA CULATA

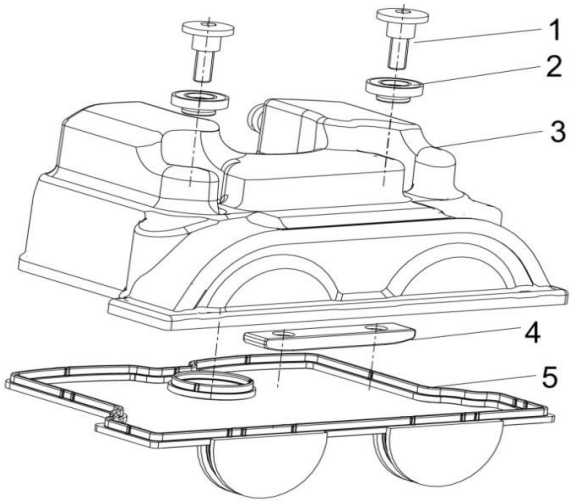

FIG. No.	PARTE N°	DESCRIPCIÓN	CANT.	OBSERVACIÓN
1	110026030010	Tornillo Tapa Culata	2	
2	100066030000	Sello Tapa Culata	2	
3	100405150050	Tapa Culata	1	
4	100045150000	Guía Superior Cadenilla	1	
5	100055150010	Empaque Tapa Culata	1	

FIGURA N° 2: CULATA

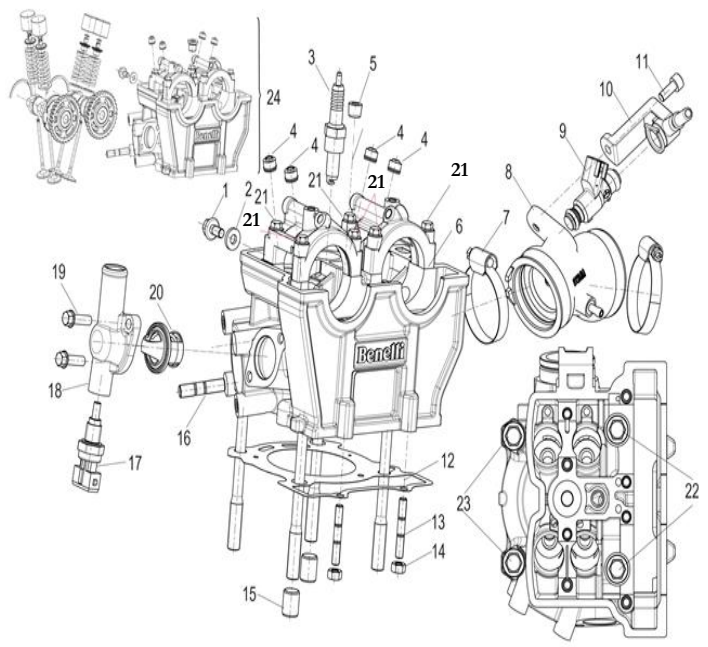

FIG. No.	PARTE N°	DESCRIPCIÓN	CANT.	OBSERVACIÓN
1	B0107060126H	Tornillo 6x12	1	
2	100071270000	Arandela 6.2x14x2.2	1	
3	CR8E	Bujía NGK CR8E	1	
4	120015090000	Reten Válvula	4	
5	150166090010	Tapón Carcasa Derecha	1	
6	109055150050	Culata	1	
7	100355150010	Abrazadera	2	
8	119015150050	Múltiple Admisión	1	
9	289035110010	Inyector Gasolina	1	
10	280045140010	Acople Inyector Gasolina	1	
11	B0205060156H	Tornillo 6x15	1	
12	100205150011	Empaque Culata	1	
13	B0300060256H	Esparrago 6x25	2	
14	B0400060005H	Tuerca M6	2	
15	100255150000	Pin Guía	2	
16	B0300080206H	Esparrago 8x20	1	
17	270013160002	Sensor de Temperatura	1	
18	100265150020	Cubierta Termostato	1	
19	B0107060206H	Tornillo 6x20	2	
20	279165050000	Termostato	1	
21	B01070604064	Tornillo 6x40	8	
22	100155150000	Tornillo	2	
23	100185150000	Tornillo	2	
24	109055150070	Culata Completa	1	

FIGURA N° 3: EJE DE LEVAS - VÁLVULAS (1/2)

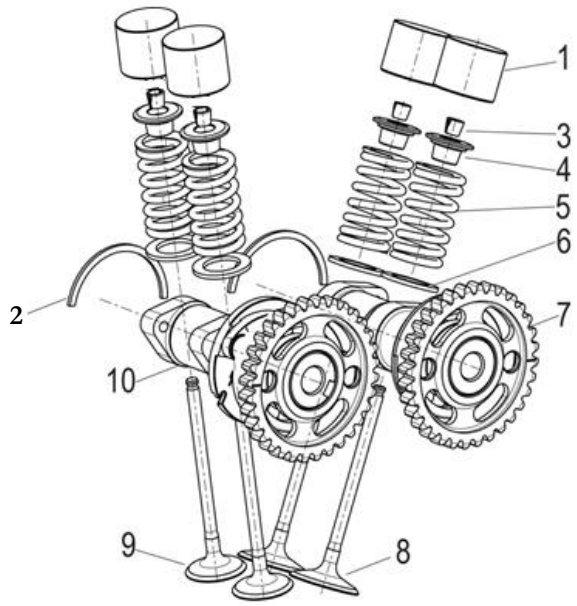

FIG. No.	PARTE N°	DESCRIPCIÓN	CANT.	OBSERVACIÓN
1	120115150510	Tapa Válvula # 510	4	
	120115150512	Tapa Válvula # 512	4	
	120115150514	Tapa Válvula # 514	4	
	120115150516	Tapa Válvula # 516	4	
	120115150518	Tapa Válvula # 518	4	
1	120115150520	Tapa Válvula # 520	4	
	120115150522	Tapa Válvula # 522	4	
	120115150524	Tapa Válvula # 524	4	
	120115150526	Tapa Válvula # 526	4	
	120115150528	Tapa Válvula # 528	4	
1	120115150530	Tapa Válvula # 530	4	
	120115150532	Tapa Válvula # 532	4	
	120115150534	Tapa Válvula # 534	4	
	120115150536	Tapa Válvula # 536	4	
	120115150538	Tapa Válvula # 538	4	
1	120115150540	Tapa Válvula # 540	4	
	120115150542	Tapa Válvula # 542	4	
	120115150544	Tapa Válvula # 544	4	
	120115150546	Tapa Válvula # 546	4	
	120115150548	Tapa Válvula # 548	4	
1	120115150550	Tapa Válvula # 550	4	
	120115150552	Tapa Válvula # 552	4	
	120115150554	Tapa Válvula # 554	4	
	120115150556	Tapa Válvula # 556	4	
	120115150558	Tapa Válvula # 558	4	

FIGURA N° 3: EJE DE LEVAS - VÁLVULAS (2/2)

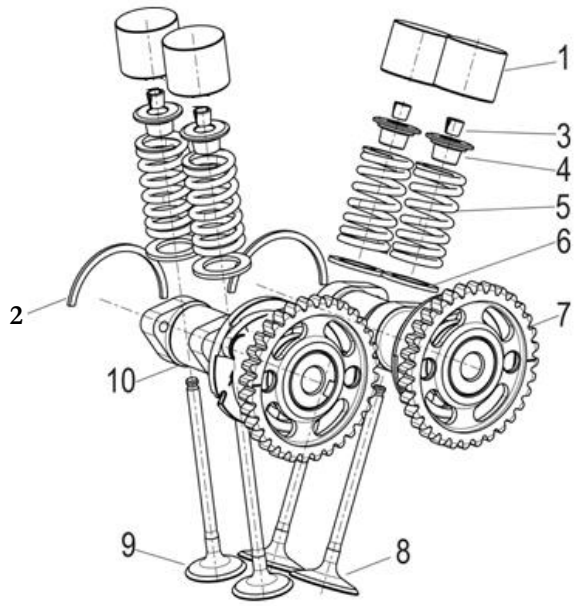

FIG. No.	PARTE N°	DESCRIPCIÓN	CANT.	OBSERVACIÓN
1	120115150560	Tapa Válvula # 560	4	
	120115150562	Tapa Válvula # 562	4	
	120115150564	Tapa Válvula # 564	4	
	120115150566	Tapa Válvula # 566	4	
	120115150568	Tapa Válvula # 568	4	
1	120115150570	Tapa Válvula # 570	4	
	120115150572	Tapa Válvula # 572	4	
	120115150574	Tapa Válvula # 574	4	
	120115150576	Tapa Válvula # 576	4	
	120115150578	Tapa Válvula # 578	4	
2	120025150000	Pin de Seguridad	2	
3	129225150000	Cuña Válvula	8	
4	129335150000	Arandela Superior Resorte Válvula	4	
5	129255150000	Resorte Válvula	4	
6	129215150000	Arandela Inferior Resorte Válvula	4	
7	129095150000	Eje Levas Admisión	1	
8	129185150000	Válvula Admisión	2	
9	129195150000	Válvula Escape	2	
10	129105150000	Eje Levas Escape	1	

FIGURA N° 4: TENSOR - CADENILLA DISTRIBUCION

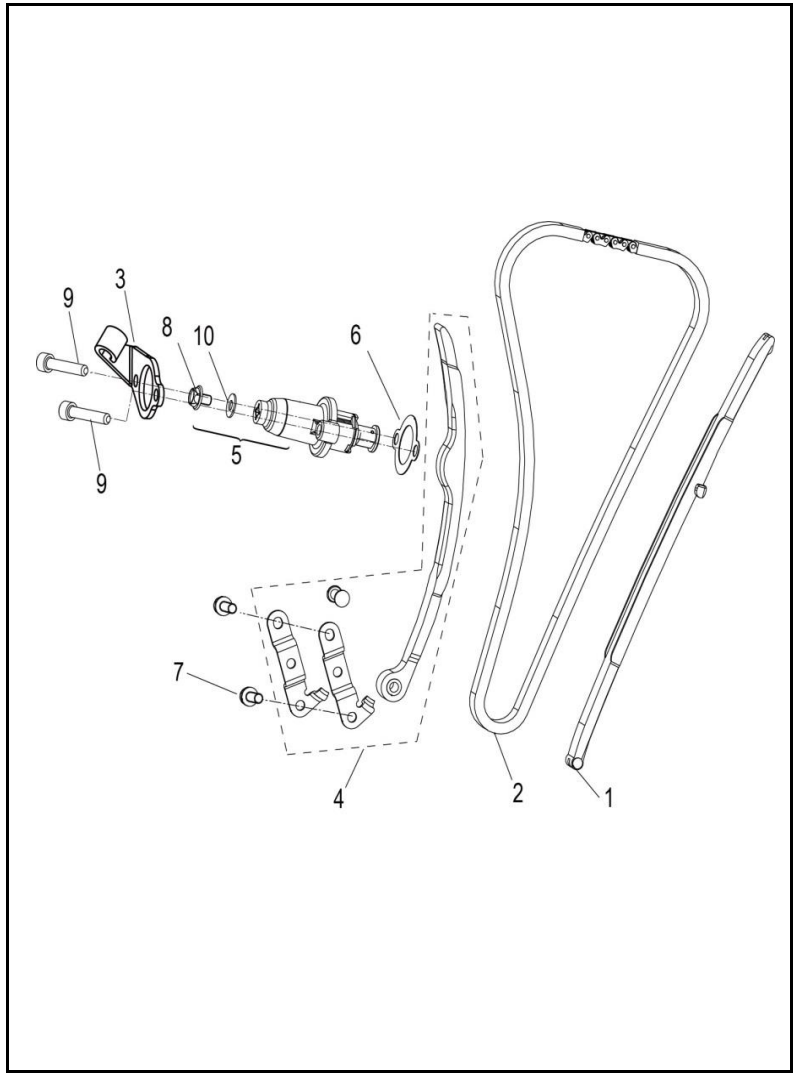

FIG. No.	PARTE N°	DESCRIPCIÓN	CANT.	OBSERVACIÓN
1	149025150000	Guía Cadenilla	1	
2	129025150000	Cadenilla Distribucion	1	
3	200305150030	Platina Soporte Tensor Cadenilla	1	
4	140015150000	Guía Cadenilla Lado Tensor	1	
5	149035150000	Tensor Cadenilla	1	
6	140176030000	Empaque Tensor Cadenilla	1	
7	B0109060146H	Tornillo 6x14	2	
8	140106030000	Tornillo	1	
9	B0205060306H	Tornillo 6x30	2	
10	140116030000	Arandela	1	

FIGURA N° 5: CILINDRO

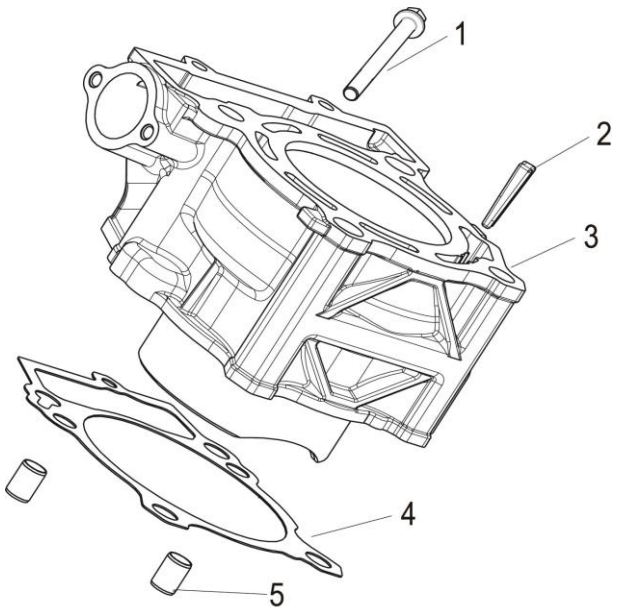

FIG. No.	PARTE N°	DESCRIPCIÓN	CANT.	OBSERVACIÓN
1	B0107060356H	Tornillo 6x35	1	
2	130015150000	Tapón	1	
3	139015150060	Cilindro (Solo)	1	
4	139025150060	Empaque Cilindro	1	
5	150083070000	Pin Guía	1	

FIGURA N° 6: CARCASA IZQUIERDA

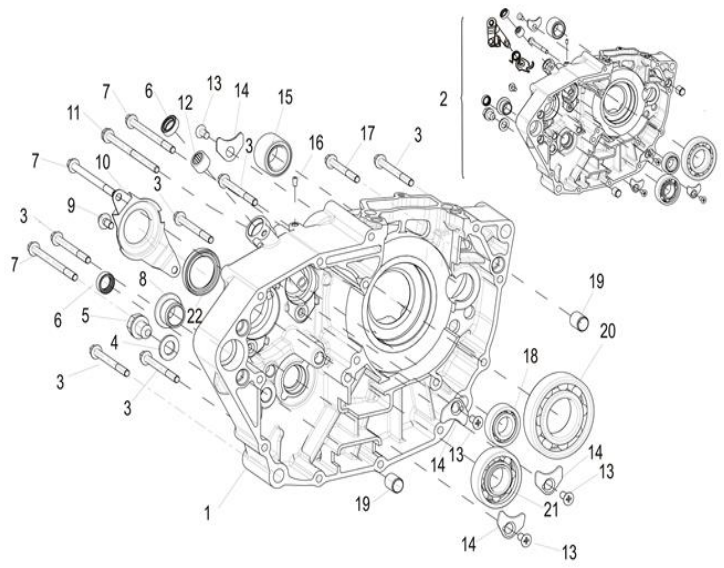

FIG. No.	PARTE N°	DESCRIPCIÓN	CANT.	OBSERVACIÓN
1	159045150040	Carcasa Izquierda	1	
2	159045150050	Carcasa Izquierda Completa	1	
3	B0107060606H	Tornillo 6x60	6	
4	200014130000	Arandela de Sellado	1	
5	15006305002X	Tornillo Tapón Drenaje Aceite	1	
6	200001050000	Reten	2	
7	B0107060806H	Tornillo 6x80	3	
8	150045150000	Buje Carcasa	1	
9	B0107060126H	Tornillo 6x12	1	
10	150055150000	Platina de Ajuste	1	
11	B0107060956H	Tornillo 6x95	1	
12	B1212K121002	Rodamiento Agujas 12x16x10	1	
13	B0201060126H	Tornillo 6x12	4	
14	150035150000	Platina Tope	4	
15	B1210H202001	Rodamiento Agujas 20x32x20	1	
16	150124230000	Pin	1	
17	B0107060506H	Tornillo 6x50	1	
18	B12016000305	Rodamiento Bolas 6003-RS/P0	1	
19	100255150000	Pin Guía	2	
20	150304230030	Rodamiento Bolas	1	
21	B12016622206	Rodamiento Bolas 62/22-RS/C3	1	
22	150235150000	Reten	1	

FIGURA N° 7: CARCASA DERECHA

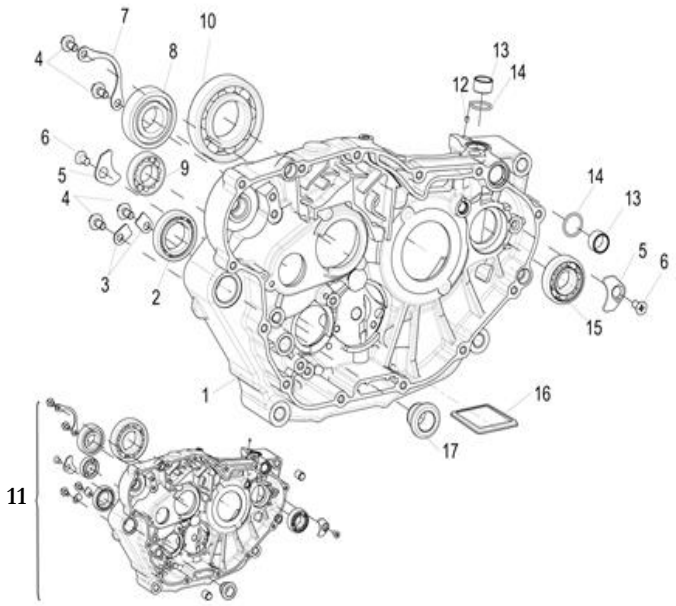

FIG. No.	PARTE N°	DESCRIPCIÓN	CANT.	OBSERVACIÓN
1	159035150020	Carcasa Derecha	1	
2	B12016190503	Rodamiento Bolas 61905	1	
3	150135150000	Platina Tope	2	
4	B0107060126H	Tornillo 6x12	4	
5	150035150000	Platina Tope	2	
6	B0201060126H	Tornillo 6x12	2	
7	150125150000	Platina Tope	1	
8	B12016622202	Rodamiento Bolas 62/22D2/P63	1	
9	B12016000303	Rodamiento Bolas 6003/P6	1	
10	150304230030	Rodamiento Bolas	1	
11	159055150050	Carcasa Derecha Completa	1	
12	150103300000	Pin	1	
13	150155150000	Buje	2	
14	B190101700A0	Anillo Retenedor	2	
15	B12016020315	Rodamiento Bolas	1	
16	150175150000	Cedazo Filtro Aceite	1	
17	150045150000	Buje Carcasa	1	
18	100066090100	Tapón Cónico 14x1.5x10	1	

FIGURA N° 8: CUBIERTA VOLANTE

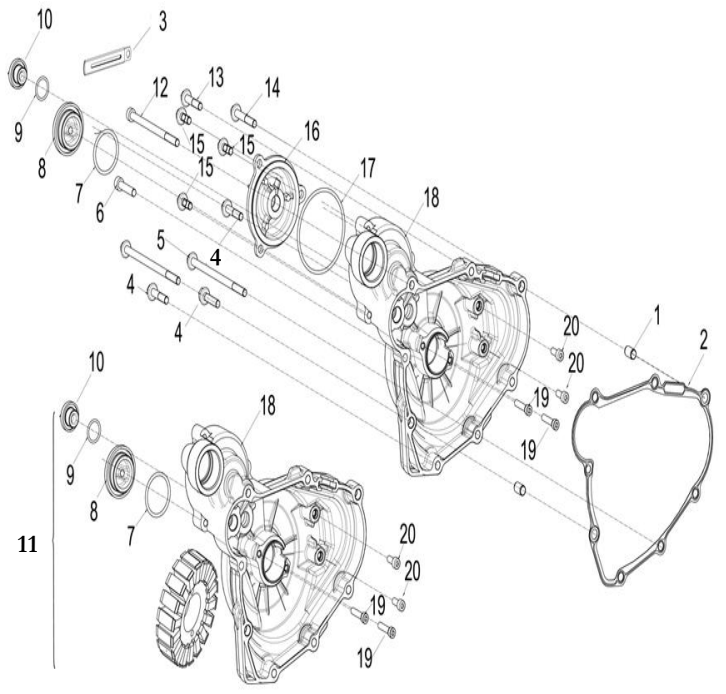

FIG. No.	PARTE N°	DESCRIPCIÓN	CANT.	OBSERVACIÓN
1	160073070000	Pin Guía 6.7x8x14	2	
2	169075150020	Empaque Cubierta Volante	1	
3	58430J000000	Platina Guía	1	
4	B0107060356H	Tornillo 6x35	3	
5	B0107061156H	Tornillo 6x115	2	
6	B0205060306H	Tornillo 6x30	1	
7	B190103000B0	Anillo Retenedor	1	
8	169085150010	Tapón Cubierta Volante	1	
9	B190101500A0	Anillo Retenedor	1	
10	169165150010	Tapón Cubierta Volante	1	
11	169025150040	Cubierta Volante Completa	1	
12	B0205061006H	Tornillo 6x100	1	
13	B0107060326H	Tornillo 6x32	1	
14	B0107060456H	Tornillo 6x45	1	
15	B0107060166H	Tornillo 6x16	3	
16	169065150020	Tapa Cubierta Volante	1	
17	B190106200B0	Empaque Tapa Cubierta Volante	1	
18	169025150020	Cubierta Volante	1	
19	B0205050256H	Tornillo 5x25	2	
20	B0107050126H	Tornillo 5x12	2	

FIGURA N° 9: CUBIERTA CLUTCH

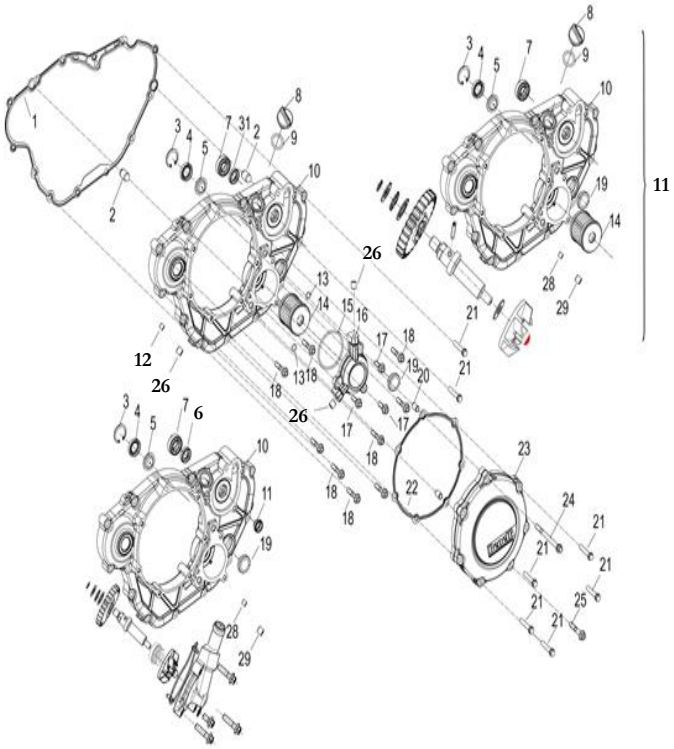

FIG. No.	PARTE N°	DESCRIPCIÓN	CANT.	OBSERVACIÓN
1	169115150020	Empaque Cubierta Clutch	1	
2	150042080000	Pin Guía	2	
3	B08000002500	Pin de Seguridad	1	
4	160015040000	Reten	1	
5	160135150000	Platina Limitadora	1	
6	150025040000	Reten	1	
7	B12016000100	Rodamiento Bolas 6001	1	
8	160063090070	Tapón Cubierta Clutch	1	
9	160063070000	Anillo Retenedor	1	
10	169105150120	Cubierta Clutch	1	
11	169105150070	Cubierta Clutch Completa	1	
12	150056090100	Tapón Cónico M6	1	
13	B190100710A0	Anillo Retenedor	2	
14	160125150010	Filtro de Aceite	1	
15	160095150000	Anillo Retenedor	1	
16	260135150030	Tapa Filtro de Aceite	1	
17	B0107060206H	Tornillo 6x20	3	
18	B0107060326H	Tornillo 6x32	9	
19	160083090000	Visor Nivel Aceite	1	
20	160073070000	Pin Guía 6.7x8x14	2	
21	B0107060356H	Tornillo 6x35	7	
22	169125150020	Empaque Tapa Cubierta Clutch	1	
23	160085150020	Tapa Cubierta Clutch	1	
24	B0107060806H	Tornillo 6x80	1	
25	B0107060406H	Tornillo 6x40	1	
26	150166090010	Tapón Carcasa Derecha	3	

FIGURA N° 10: CIGÜEÑAL - PISTON - BALANCEADOR

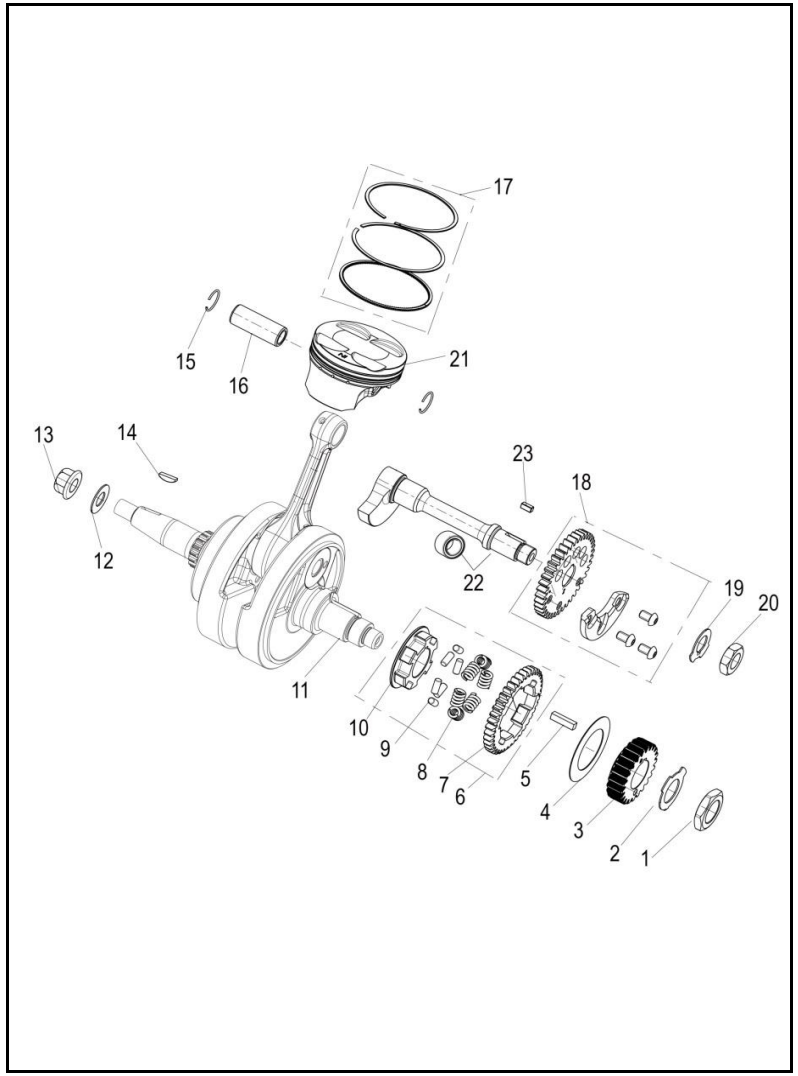

FIG. No.	PARTE N°	DESCRIPCIÓN	CANT.	OBSERVACIÓN
1	170275150010	Tuerca M20	1	
2	170225150000	Arandela de Ajuste	1	
3	170035150000	Piñón Primario	1	
4	170355150000	Arandela	1	
5	B11130505020	Cuña Piñón Balanceador	1	
6	170235150020	Piñón Balanceador Completo	1	
7	170025150020	Piñón Balanceador (Solo)	1	
8	170195150010	Resorte Piñón Balanceador	6	
9	170205150010	Pin Piñón Balanceador	6	
10	170185150030	Acople Piñón Balanceador	1	
11	179015150050	Cigüeñal	1	
12	B0703000120H	Arandela	1	
13	27002305011X	Tuerca M12	1	
14	260093070000	Cuña Cigüeñal	1	
15	179155050000	Pin Pasador Pistón	2	
16	179145150010	Pasador Pistón	1	
17	170245150000	Anillos STD	1	
18	170345150000	Piñón Balanceador	1	
19	170055150000	Arandela de Ajuste	1	
20	170065150110	Tuerca M14	1	
21	179135150020	Pistón STD (Solo)	1	
22	170365150000	Balanceador	1	
23	B11130404009	Cuña Balanceador	1	

FIGURA N° 11: CLUTCH

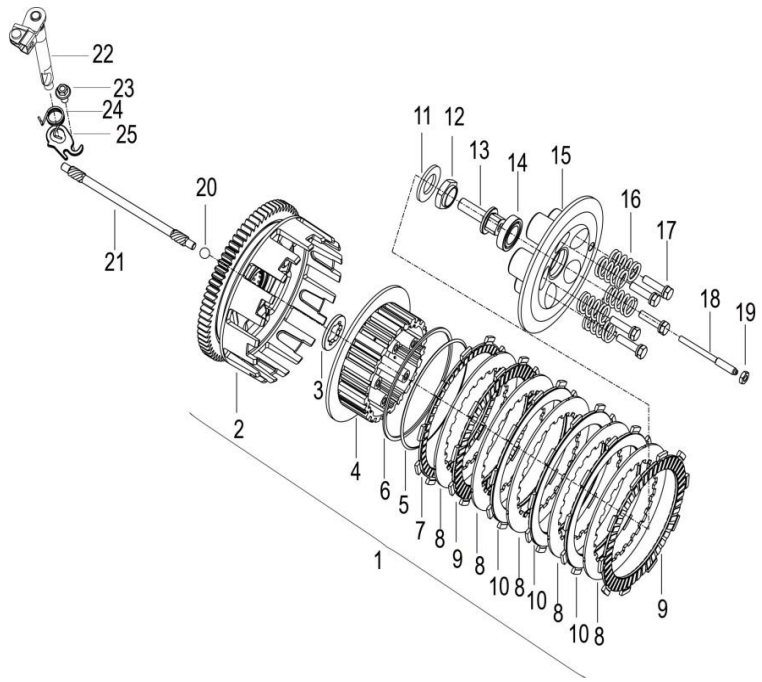

FIG. No.	PARTE N°	DESCRIPCIÓN	CANT.	OBSERVACIÓN
1	209255150030	Clutch Completo	1	
2	209245150000	Corona Clutch (Sola)	1	
3	200025040000	Arandela Clutch	1	
4	209205150000	Corona Interna Clutch	1	
5	200236030001	Arandela Anti-Brinco	2	
6	200226030001	Arandela Anti-Brinco	1	
7	200375150000	Disco Clutch Especial 3.0 mm.	1	
8	200145150010	Disco Separador Clutch 2 mm.	5	
9	200385150000	Disco Clutch	2	
10	200135150010	Disco Separador Clutch 3.2 mm.	3	
11	200175150000	Arandela	1	
12	200315150000	Tuerca	1	
13	200355150000	Empujador Clutch	1	
14	B12016190303	Rodamiento Bolas	1	
15	200155150000	Porta Resorte Clutch	1	
16	200165150010	Resorte Clutch	5	
17	B1331060250N	Tornillo	5	
18	200365150000	Tornillo de Ajuste	1	
19	B0402060000H	Tuerca M6	1	
20	B06010290000	Balín	1	
21	200405150000	Empujador Clutch	1	
22	200195150010	Eje Interno Clutch	1	
23	B0107060126H	Tornillo 6x12	1	
24	200225150010	Resorte Eje Interno Clutch	1	
25	200235150000	Platina de Retorno	1	

FIGURA N° 12: TRANSMISIÓN

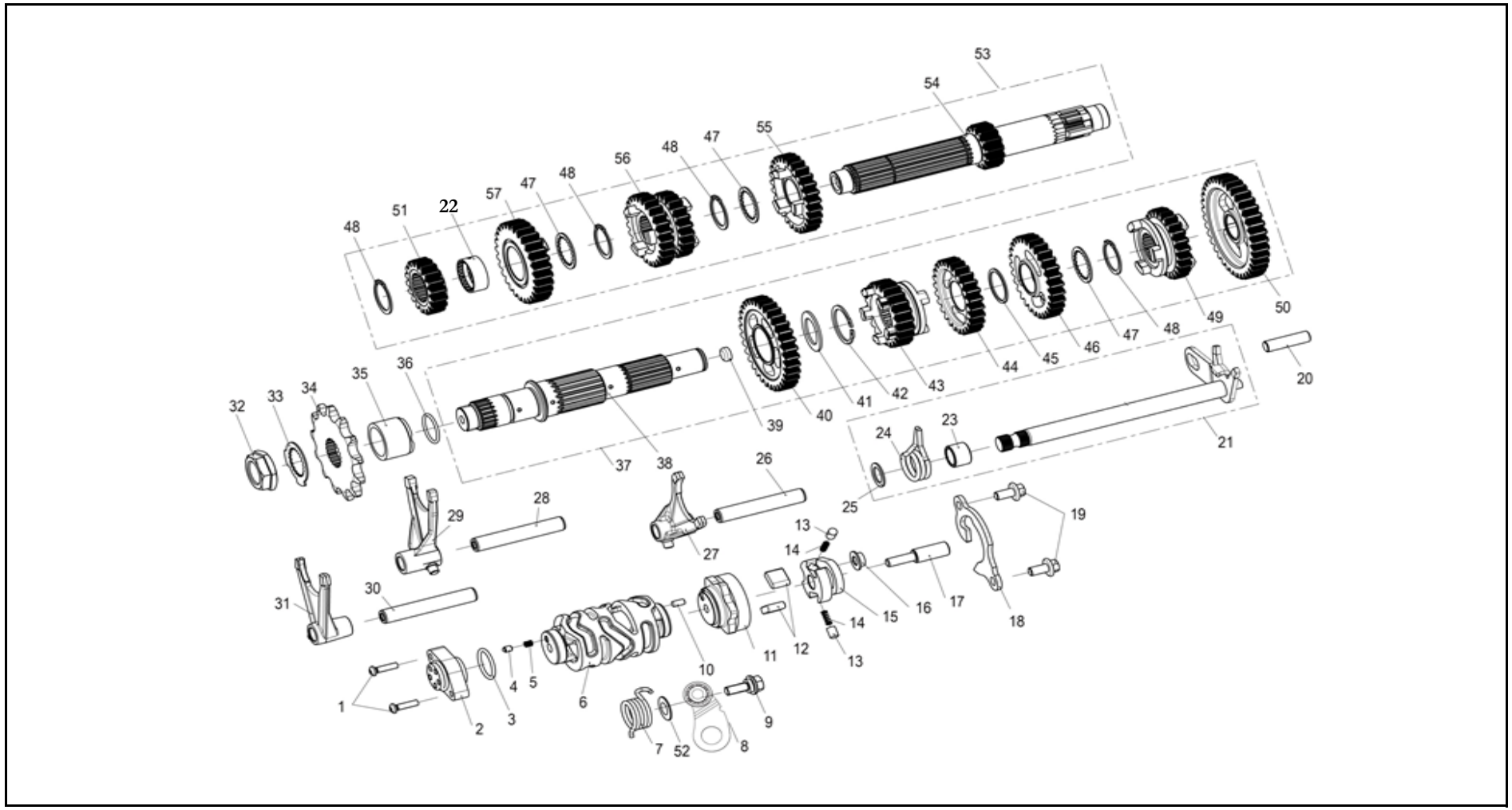

FIGURA N° 12: TRANSMISIÓN

FIG. No.	PARTE N°	DESCRIPCIÓN	CANT.	OBSERVACIÓN
1	B1305040160H	Tornillo 4x16	2	
2	219075150000	Sensor de Posición	1	
3	210043070000	Anillo Retenedor	1	
4	210343070000	Pin Eje Selector Cambios	1	
5	210383070000	Resorte Eje Selector Cambios	1	
6	219055150000	Eje Selector Cambios	1	
7	210415150000	Resorte Leva Eje Selector Cambios	1	
8	210375150010	Leva Eje Selector Cambios	1	
9	210395150000	Tornillo	1	
10	B091404009A1	Pin Eje Selector Cambios	1	
11	210216060000	Estrella Eje Selector Cambios	1	
12	210316090000	Pin Separador	2	
13	210326090000	Pin Estrella Eje Selector	2	
14	210475150000	Resorte Estrella Eje Selector	2	
15	210265150000	Base Estrella Eje Selector Cambios	1	
16	210275150000	Buje	1	
17	210296090000	Pasador Base Estrella Eje Selector	1	
18	210305150000	Platina Soporte	1	
19	B0107060146H	Tornillo 6x14	2	
20	150092080000	Pin Guía	1	
21	219015150000	Eje Cambios	1	
22	210015150000	Buje Piñón 6TA. Eje Clutch	1	
23	210325150000	Buje Eje Cambios	1	
24	210335150000	Resorte Eje Cambios	1	
25	260025150000	Arandela 12x18x1	1	
26	210185150010	Eje Horquilla Cambios 5TA.	1	
27	210175150000	Horquilla Cambios 5TA.	1	
28	210155150010	Eje Horquilla Cambios	1	
29	210145150000	Horquilla Cambios	1	

FIG. No.	PARTE N°	DESCRIPCIÓN	CANT.	OBSERVACIÓN
30	210215150010	Eje Horquilla Cambios 6TA.	1	
31	210205150010	Horquilla Cambios 6TA.	1	
32	210455150100	Tuerca M18	1	
33	210445150010	Arandela de Ajuste	1	
34	210435150050	Piñón Salida	1	
35	210425150000	Buje Eje Salida	1	
36	B190101900A0	Anillo Retenedor 19x1.8	1	
37	219215150010	Eje Salida Completo	1	
38	219225150010	Eje Salida (Solo)	1	
39	210115150000	Pin	1	
40	219245150000	Piñón 2DA. Eje Salida	1	
41	210055150010	Arandela	1	
42	210065150000	Pin de Seguridad	1	
43	219285150010	Piñón 6TA. Eje Salida	1	
44	219265150000	Piñón 4TA. Eje Salida	1	
45	210125150000	Arandela	1	
46	219255150000	Piñón 3RA. Eje Salida	1	
47	210035150000	Arandela	3	
48	210045150000	Pin de Seguridad	4	
49	219275150000	Piñón 5TA. Eje Salida	1	
50	210095150000	Piñón 1RA. Eje Salida	1	
51	219165150000	Piñón 2DA. Eje Clutch	1	
52	219494320000	Arandela	1	
53	219315150000	Eje Clutch Completo	1	
54	219305150000	Eje Clutch (Solo)	1	
55	219195150000	Piñón 5TA. Eje Clutch	1	
56	210025150000	Piñón 3RA-4TA. Eje Clutch	1	
57	219205150000	Piñón 6TA. Eje Clutch	1	

FIGURA N° 13: BOMBA ACEITE

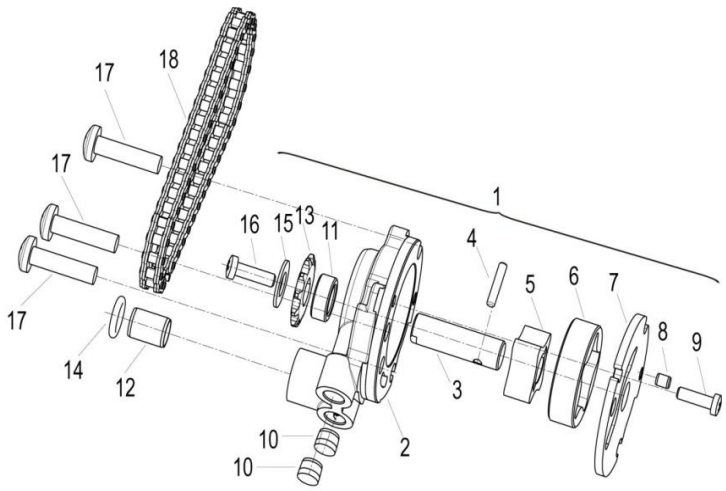

FIG. No.	PARTE N°	DESCRIPCIÓN	CANT.	OBSERVACIÓN
1	269245150000	Bomba de Aceite	1	
2	269095150001	Cuerpo Bomba de Aceite	1	
3	269235150000	Eje Bomba de Aceite	1	
4	B090103016B0	Pin Pasador	1	
5	260115150001	Rotor Interno Bomba de Aceite	1	
6	260105150000	Rotor Externo Bomba de Aceite	1	
7	269105150000	Acople Cuerpo Bomba Aceite	1	
8	B090104005A0	Pin	1	
9	B02040401023	Tornillo 4x10	1	
10	260195150000	Tapón	2	
11	269215150000	Buje	1	
12	150083070000	Pin Guía	1	
13	269225150000	Piñón Bomba de Aceite	1	
14	260113070000	Anillo Retenedor	1	
15	260053300000	Arandela	1	
16	B01070501063	Tornillo 5x10	1	
17	B0204060256H	Tornillo 6x25	3	
18	269205150000	Cadenilla Bomba de Aceite	1	

FIGURA N° 14: BOMBA DE AGUA

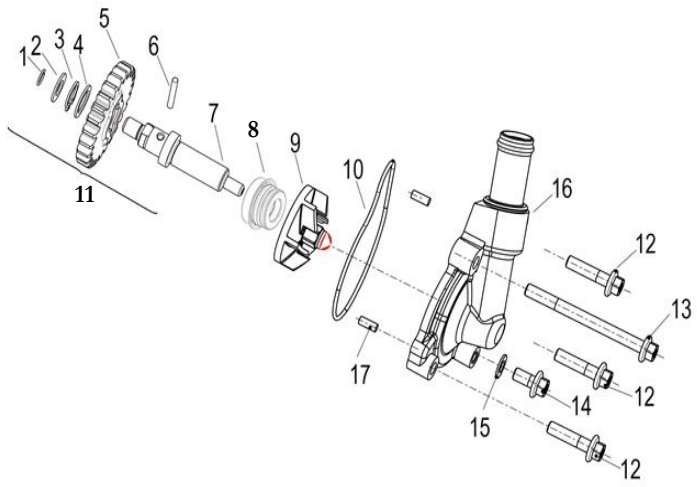

FIG. No.	PARTE N°	DESCRIPCIÓN	CANT.	OBSERVACIÓN
1	B08060000801	Pin de Seguridad	1	
2	260135050000	Arandela	1	
3	B08010001201	Pin de Seguridad	1	
4	270065150000	Arandela	1	
5	270025150000	Piñón Bomba de Agua	1	
6	B090103022B0	Pin B3x22	1	
7	279225150020	Eje Bomba de Agua	1	
8	270216030000	Sello Mecánico	1	
9	279215150020	Turbina Bomba de Agua	1	
10	270055150000	Empaque Cubierta Bomba de Agua	1	
11	279235150030	Eje Bomba de Agua Completo	1	
12	B0107060256H	Tornillo 6x25	3	
13	B0107060806H	Tornillo 6x80	1	
14	B0107060126H	Tornillo 6x12	1	
15	130013050000	Arandela	1	
16	279335150020	Cubierta Bomba de Agua	1	
17	B091404010B0	Pin	2	

FIGURA N° 15: MOTOR DE ARRANQUE - PLATO BOBINAS

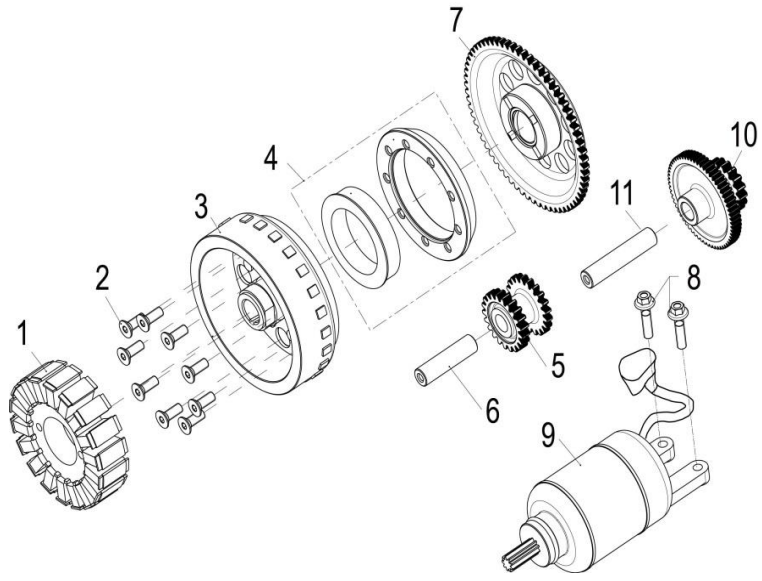

FIG. No.	PARTE N°	DESCRIPCIÓN	CANT.	OBSERVACIÓN
1	299035150040	Plato Bobinas	1	
2	B0217060168H	Tornillo 6x16	9	
3	29902515002X	Volante (Sola)	1	
4	249105150000	Clutch de Una Vía	1	
5	249045150000	Piñón de Arranque	1	
6	249055150000	Eje Piñón de Arranque	1	
7	240265150000	Piñón Volante	1	
8	B0107060256H	Tornillo 6x25	2	
9	249015150060	Motor de Arranque	1	
10	240035150000	Piñón de Arranque	1	
11	240045150000	Eje Piñón de Arranque	1	

FIGURA N° 16: RADIADOR

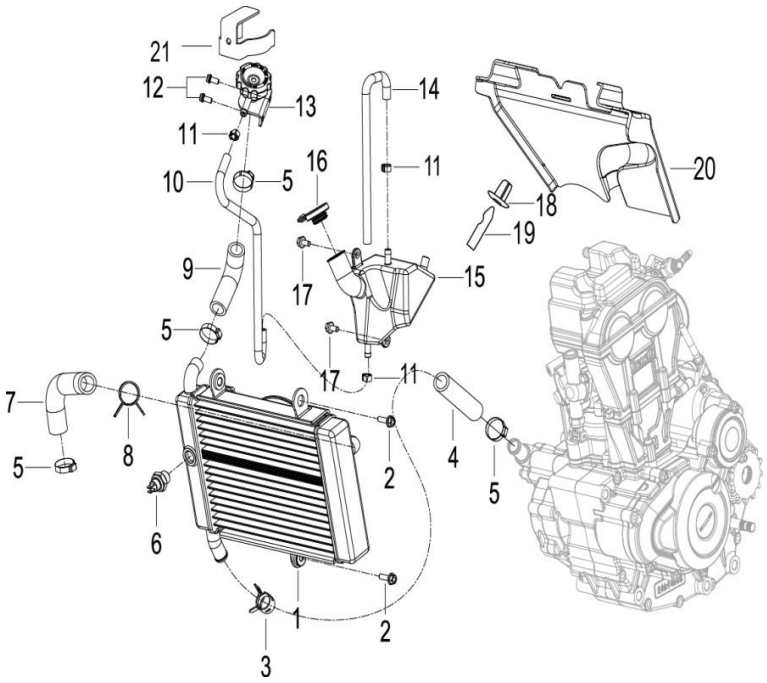

FIG. No.	PARTE N°	DESCRIPCIÓN	CANT.	OBSERVACIÓN
1	279125150040	Radiador	1	
2	B0109060256H	Tornillo 6x25	2	
3	06104N220001	Abrazadera 24x12x1.5	1	
4	06251N400000	Manguera Salida Refrigerante Radiador	1	
5	06106P250000	Abrazadera	4	
6	279115050000	Sensor de Temperatura	1	
7	06211M230001	Manguera Entrada Refrigerante Radiad	1	
8	06103N300000	Abrazadera 27 mm.	1	
9	06107M230001	Manguera Radiador	1	
10	06223M230000	Manguera (Radiador - Boquilla Radiado	1	
11	50376S010000	Abrazadera 10 mm.	3	
12	B02810601262	Tornillo 6x12	2	
13	270505280000	Boquilla Radiador	1	
14	06133M230000	Manguera Tanque Liquido Refrigerante	1	
15	06111M230000	Tanque Liquido Refrigerante	1	
16	06112J690000	Tapa Tanque Liquido Refrigerante	1	
17	B0109060126H	Tornillo 6x12	2	
18	65211T9500SY	Buje	2	
19	65214T9500SY	Pin de Ajuste	2	
20	65691N400000	Protector Radiador	1	
21	57042N290000	Soporte Boquilla Radiador	1	

FIGURA N° 17: OTROS COMPONENTES MOTOR

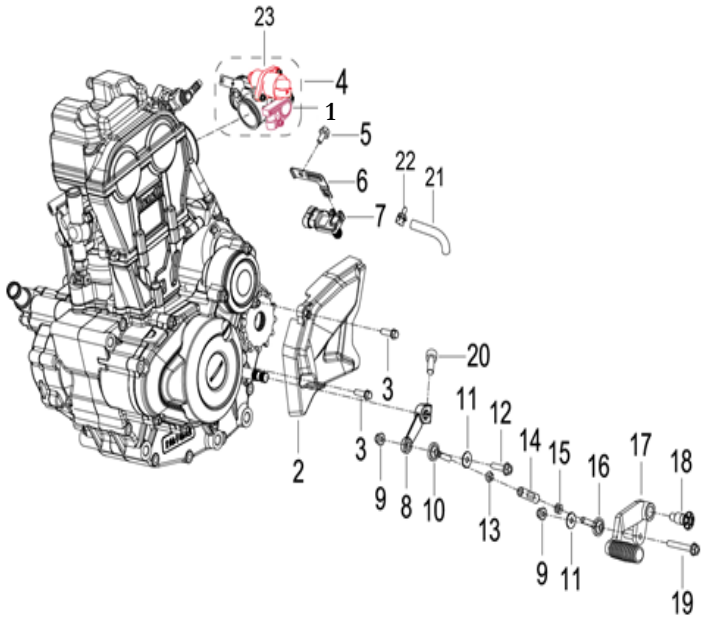

FIG. No.	PARTE N°	DESCRIPCIÓN	CANT.	OBSERVACIÓN
1	280756030001	Sensor Posición Acelerador	1	
2	16904515HT01	Cubierta Cadena	1	
3	B0107060206H	Tornillo 6x20	2	
4	289005150020	Cuerpo de Inyección Completo	1	
5	B0109060126H	Tornillo 6x12	1	
6	280106220000	Sensor Presión Aire	1	
7	96911T740100	Platina Soporte Sensor Presión Aire	1	
8	08386P100000	Soporte Pedal Cambios	1	
9	B0417060004H	Tuerca M6	2	
10	08376V020000	Terminal Eje Pedal Cambios	1	
11	B0702000060H	Arandela 6 mm.	2	
12	B0109060256H	Tornillo 6x25	1	
13	08051S040010	Tuerca M6	1	
14	08371V020000	Eje Pedal Cambios	1	
15	B04800600052	Tuerca M6	1	
16	08375V020000	Terminal Eje Pedal Cambios	1	
17	08370N400000	Pedal Cambios	1	
18	08011L290001	Tornillo	1	
19	B0109060456H	Tornillo 6x45	1	
20	B02810602062	Tornillo 6x1x20	1	
21	110075130010	Manguera	1	
22	49016B350010	Abrazadera 8.5x8x0.6	1	
23	280025320000	Válvula Control de Aire	1	

FIGURA N° 18: FAROLA - CARENAJE FAROLA - VELOCIMETRO

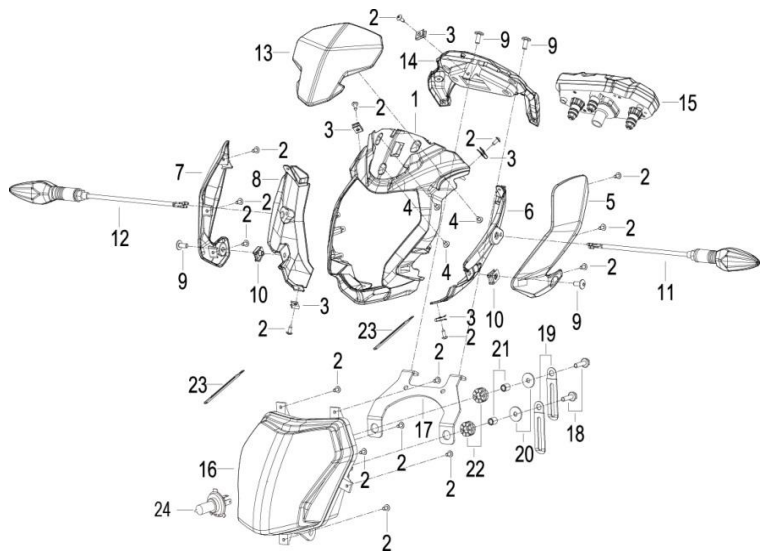

FIG. No.	PARTE N°	DESCRIPCIÓN	CANT.	OBSERVACIÓN
1	65501L290001	Carenaje Farola	1	
2	B0507420130H	Tornillo 4.2x13	17	
3	65801T020201	Pin de Ajuste	5	
4	B0507420100H	Tornillo 4.2x9.5	3	
5	65521L290000	Cubierta Izquierda Farola sin Pintar	1	
6	65522L290000	Complemento Cubierta Izquierda Farola	1	
7	65531L290000	Cubierta Derecha Farola sin Pintar	1	
8	65532L290000	Complemento Cubierta Derecha Farola	1	
9	B0283060146H	Tornillo 6x14	4	
10	65625J560100	Tuerca de Ajuste M6	2	
11	81100K980000	Direccional Delantera Izquierda	1	
12	81300K980000	Direccional Delantera Derecha	1	
13	65203L290000	Cubierta Velocímetro sin Pintar	1	
14	65541L290001	Cubierta Inferior Velocímetro	1	
15	70000M230001	Velocímetro	1	
16	80000L290010	Farola	1	
17	08331L290000	Soporte Farola	1	
18	B0109060256H	Tornillo 6x25	2	
19	58430J670000	Platina de Ajuste	2	
20	B0709000060H	Arandela 6 mm.	2	
21	65913J820100	Buje	2	
22	65618J820000	Antivibrante	2	
23	58430J000000	Platina Guía	2	
24	B240101200F0	Bombillo Farola 12V-60/55W	1	

FIGURA N° 19: MANUBRIO - ESPEJOS - COMANDOS (1/2)

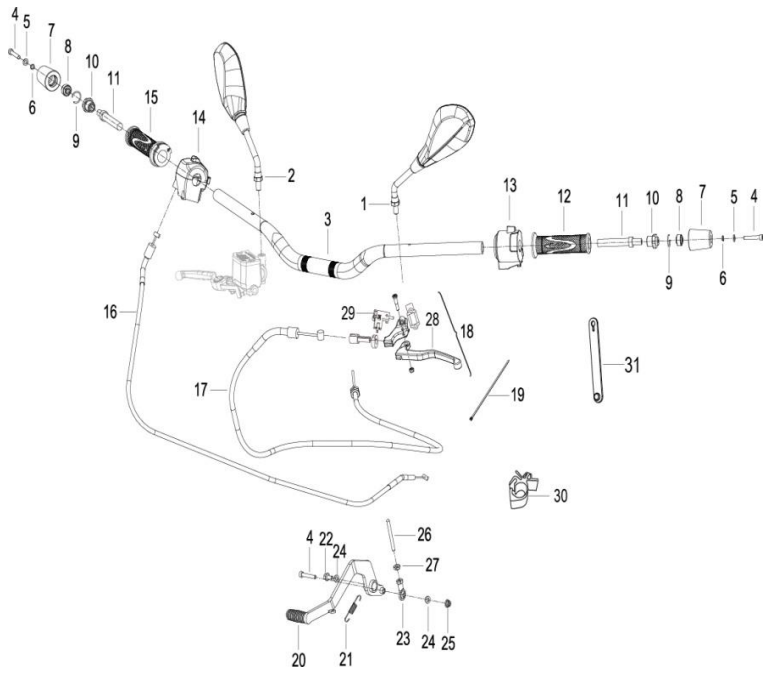

FIG. No.	PARTE N°	DESCRIPCIÓN	CANT.	OBSERVACIÓN
1	40450J300009	Espejo Izquierdo	1	
2	40480J300009	Espejo Derecho	1	
3	40101L290000	Manubrio	1	
4	B0205060356H	Tornillo 6x35	3	
5	B0703000060H	Arandela 6 mm.	2	
6	B0700000060H	Arandela de Presión 6 mm.	2	
7	40031P130003	Buje Manubrio	2	
8	40040P130000	Buje Guía	2	
9	B080000020A1	Pin de Seguridad	2	
10	40032P250000	Buje Eje Contrapeso Manubrio	2	
11	40031S010000	Eje Contrapeso Manubrio	2	
12	40001K740000	Manillar Izquierdo	1	
13	40500L210003	Comando Izquierdo	1	
14	40600L210002	Comando Derecho	1	
15	40210K740000	Carretel Acelerador con Manillar	1	
16	40300N350200	Cable Acelerador	1	
17	40400N400000	Cable Clutch	1	
18	40080P250000	Soporte y Leva Clutch	1	
19	40098B450000	Abrazadera 3x150	6	
20	40710L290000	Pedal Freno	1	
21	40702L290000	Resorte Pedal Freno	1	
22	B0109060126H	Tornillo 6x12	1	
23	40283S010000	Terminal Empujador	1	
24	B0702000060H	Arandela 6 mm.	2	
25	B0417060004H	Tuerca M6	1	

FIGURA N° 19: MANUBRIO - ESPEJOS - COMANDOS (2/2)

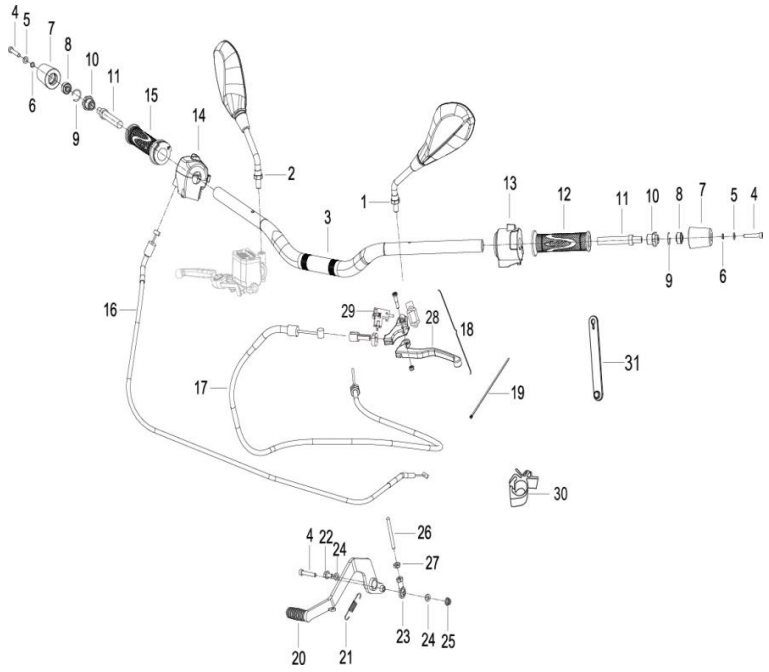

FIG. No.	PARTE N°	DESCRIPCIÓN	CANT.	OBSERVACIÓN
26	55061L290001	Empujador Bomba Freno Trasero	1	
27	B0400060005H	Tuerca M6	1	
28	40084P250001	Leva Clutch	1	
29	91090P250000	Swiche Clutch	1	
30	65839P160000	Abrazadera	1	
31	96003P250000	Abrazadera	2	

FIGURA N° 20: SUSPENSIÓN DELANTERA (1/2)

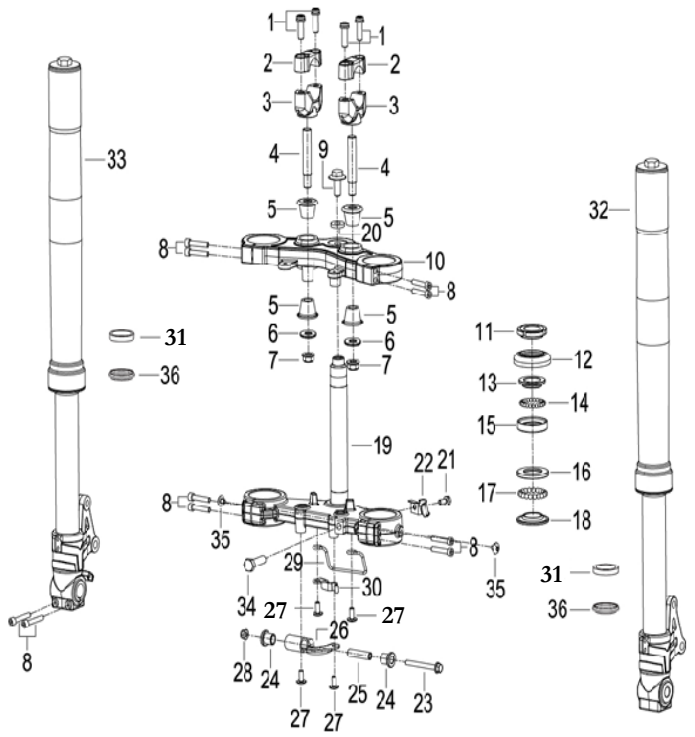

FIG. No.	PARTE N°	DESCRIPCIÓN	CANT.	OBSERVACIÓN
1	B0205080256K	Tornillo 8x25	4	
2	43013P010001	Abrazadera Superior Manubrio	2	
3	43014P010000	Abrazadera Inferior Manubrio	2	
4	40086P010002	Eje Abrazadera Inferior Manubrio	2	
5	47015P010010	Caucho Cabeza Espiga	4	
6	40089P010100	Arandela 10.2x24.9x2.5	2	
7	B0417101254H	Tuerca M10	2	
8	08002K670000	Tornillo 6x30	10	
9	43049J000003	Tornillo 10x1.25x28	1	
10	43011K990000	Cabeza Espiga	1	
11	43008G130010	Tuerca Dirección	1	
12	43005G130000	Guardapolvo Dirección	1	
13	43001G130000	Cuna Superior Dirección	1	
14	B06010140000	Balín Superior Dirección 3/16	23	
15	43002G130000	Cuna Superior Dirección	1	
16	43003N040000	Cuna Inferior Dirección	1	
17	B06010200000	Balín Inferior Dirección 1/4	19	
18	43004J000000	Cuna Inferior Dirección	1	
19	43100J800020	Espiga Central	1	
20	43025K670000	Arandela	1	
21	B0109060126H	Tornillo 6x12	1	
22	43035J000104	Guía Manguera Freno Delantero	1	
23	B0109060556H	Tornillo 6x55	1	
24	08524P250000	Buje	2	
25	08523P250010	Pasador Complemento Farola	1	

FIGURA N° 20: SUSPENSIÓN DELANTERA (2/2)

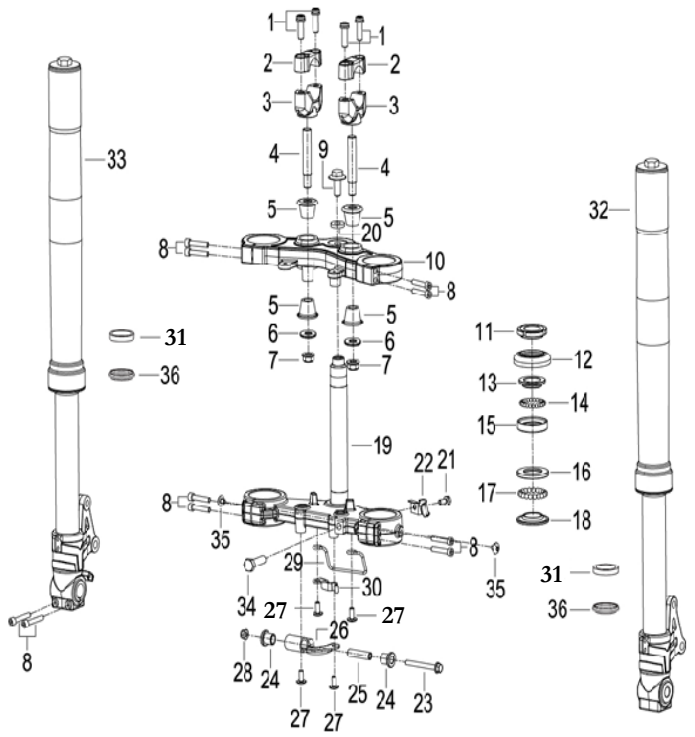

FIG. No.	PARTE N°	DESCRIPCIÓN	CANT.	OBSERVACIÓN
26	08332L290000	Soporte Inferior Farola	1	
27	B0283060146H	Tornillo 6x14	4	
28	B0407060005H	Tuerca M6	1	
29	43035J300000	Guía	1	
30	43057L340000	Platina Guía	1	
31	43260K990000	Reten Tubo Telescópico	2	
32	43200N400000	Tubo Telescópico Izquierdo Completo	1	
33	43300N400000	Tubo Telescópico Derecho Completo	1	
34	B0109100166H	Tornillo 10x16	1	
35	B02830600862	Tornillo 6x8	2	
36	43290N100000	Guardapolvo Tubo Telescópico	2	

FIGURA N° 21: GUARDABARRO DELANTERO

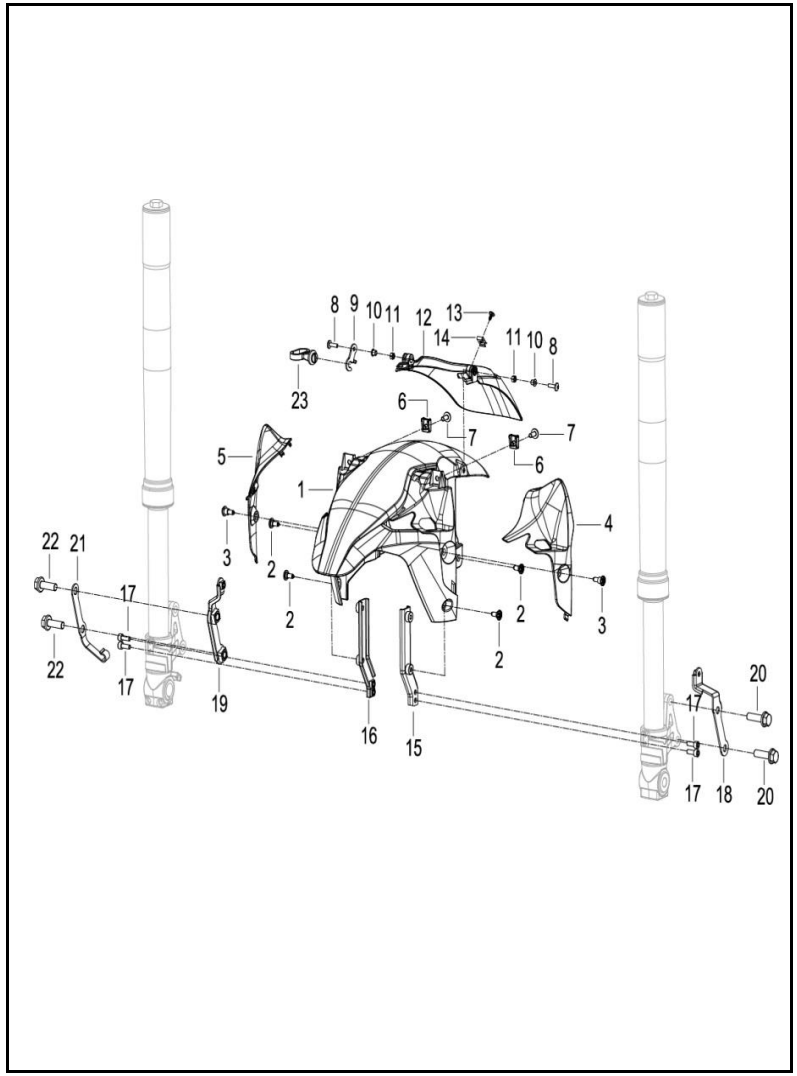

FIG. No.	PARTE N°	DESCRIPCIÓN	CANT.	OBSERVACIÓN
1	65101L290000	Guardabarro Delantero sin Pintar	1	
2	B0284060150A	Tornillo 6x15.2	4	
3	08001N210000	Tornillo 6x19	2	
4	65108L290000	Complemento Izquierdo Guardabarro Delantero	1	
5	65116L290000	Complemento Derecho Guardabarro Delantero	1	
6	65625J560100	Tuerca de Ajuste M6	2	
7	B0283060146H	Tornillo 6x14	2	
8	08012P160000	Tornillo 5x16	2	
9	65175L430000	Platina Guía	1	
10	65105S040000	Buje	2	
11	B0400050005H	Tuerca M5	2	
12	65102P250000	Complemento Trasero Guardabarro Delantero	1	
13	B0500420952A	Tornillo 4.2x9.5	1	
14	65801T020201	Pin de Ajuste	1	
15	65130L290000	Soporte Izquierdo Guardabarro Delantero	1	
16	65140L290000	Soporte Derecho Guardabarro Delantero	1	
17	08001K670000	Tornillo 6x16	4	
18	65150J800200	Soporte Complemento Der. Guardabarro Delantero	1	
19	65160J800200	Soporte Complemento Izq. Guardabarro Delantero	1	
20	45036K670000	Tornillo 10x1.25x34	2	
21	43057K670000	Guía Cable Velocímetro	1	
22	08011K670100	Tornillo 10x1.25x30	2	
23	65113J000000	Guía Cable Velocímetro	1	

FIGURA N° 22: RUEDA DELANTERA

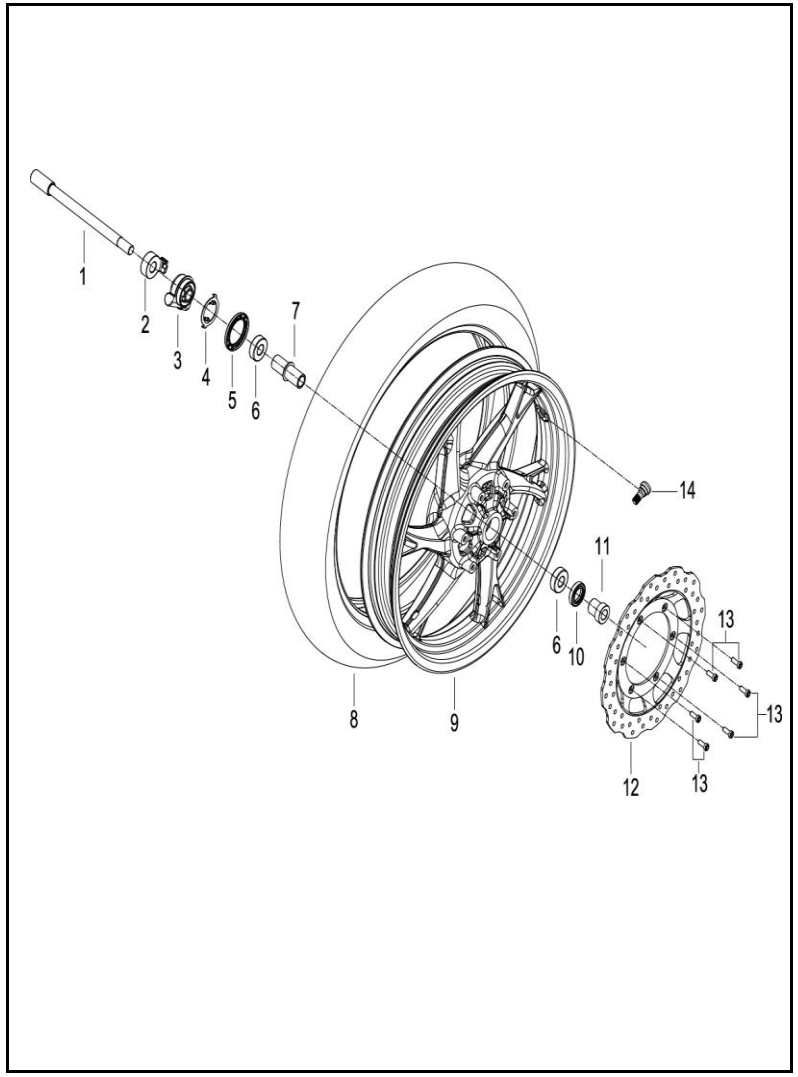

FIG. No.	PARTE N°	DESCRIPCIÓN	CANT.	OBSERVACIÓN
1	44004J800200	Eje Rueda Delantera 14x1.5x207	1	
2	44020K740000	Buje Eje Rueda Delantera	1	
3	44200K690000	Caja Piñón Velocímetro	1	
4	44023J000000	Arandela de Ajuste	1	
5	44230J000000	Guardapolvo	1	
6	B12016020200	Rodamiento Bolas 6202-2RS	2	
7	44600N210000	Buje Rueda Delantera	1	
8	110/70-17-S99-TL	Llanta Delantera 110/70-17-S99-TL	1	Marca IRC
9	44101N210000	Rin Delantero	1	Color Negro
	44101N21U600		1	Color Verde
10	44300B910000	Reten	1	
11	44005J800200	Buje Rueda Delantera	1	
12	45033L290000	Disco Freno Delantero	1	
13	45036D010200	Tornillo 6x16	6	
14	B1403Z201100	Válvula Tubeless	1	

FIGURA N° 23: CAJA FILTRO DE AIRE

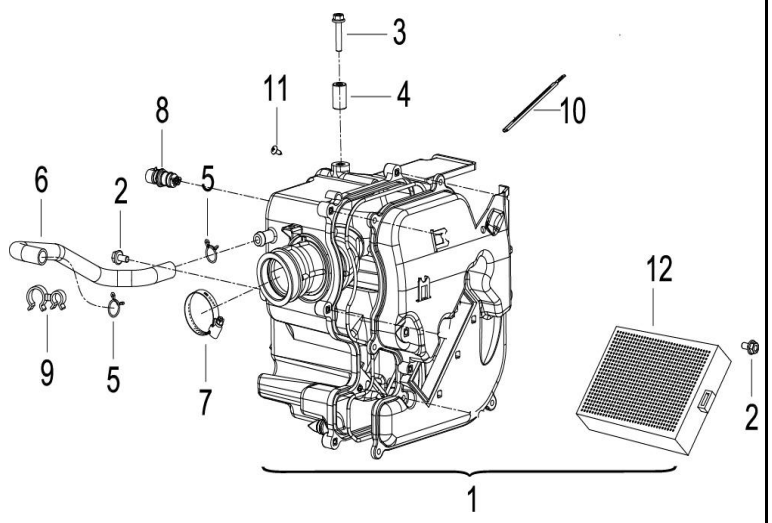

FIG. No.	PARTE N°	DESCRIPCIÓN	CANT.	OBSERVACIÓN
1	49100N400000	Caja Filtro de Aire	1	
2	B0109060126H	Tornillo 6x12	2	
3	B0109060356H	Tornillo 6x35	1	
4	50221J000101	Pin Guía	1	
5	B17010150003	Abrazadera	2	
6	49025M230001	Manguera Desfogue	1	
7	49016N070001	Abrazadera	1	
8	310015040000	Sensor de Temperatura	1	
9	65837P160000	Abrazadera	2	
10	58430J000000	Platina Guía	1	
11	B0507420100H	Tornillo 4.2x9.5	1	
12	49200N400000	Filtro de Aire	1	

FIGURA N° 24: TANQUE GASOLINA - CANISTER (1/2)

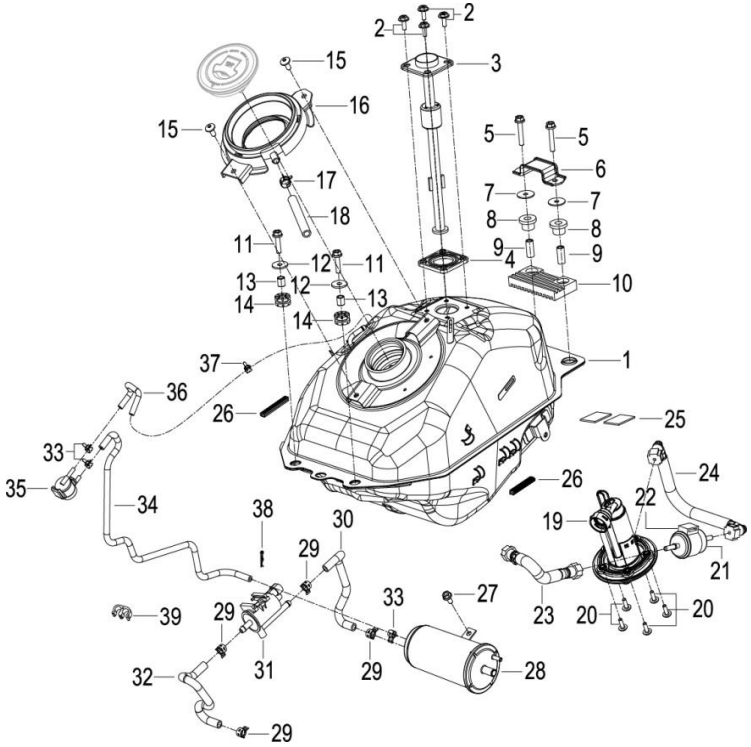

FIG. No.	PARTE N°	DESCRIPCIÓN	CANT.	OBSERVACIÓN
1	50100L290001	Tanque Gasolina	1	
2	08016B920200	Tornillo 5x14	4	
3	50800L290000	Medidor Gasolina	1	
4	50808P250010	Empaque Medidor Tanque Gasolina	1	
5	B0109060356H	Tornillo 6x35	2	
6	50138K980000	Soporte Sillín	1	
7	08023J000020	Arandela	2	
8	50222J000001	Buje	2	
9	50221J000101	Pin Guía	2	
10	50006J000001	Antivibrante Trasero Tanque Gasolina	1	
11	B0109060256H	Tornillo 6x25	2	
12	B0709000060H	Arandela 6 mm.	2	
13	65913J820100	Buje	2	
14	65618J820000	Antivibrante	2	
15	B02830601262	Tornillo 6x12	2	
16	65679V020000	Acople Tapa Tanque Gasolina	1	
17	06103N140010	Abrazadera	1	
18	B16010828501	Manguera 8x12x850	1	
19	50400N400000	Bomba Gasolina	1	
20	B0109050206H	Tornillo 5x20	5	
21	50340N070000	Filtro Gasolina	1	
22	50391N070010	Caucho Filtro Gasolina	1	
23	50370M230001	Manguera Bomba Gasolina	1	
24	50380M230000	Manguera Bomba Gasolina	1	
25	65764T490000	Adhesivo 25x50x2	2	

FIGURA N° 24: TANQUE GASOLINA - CANISTER (2/2)

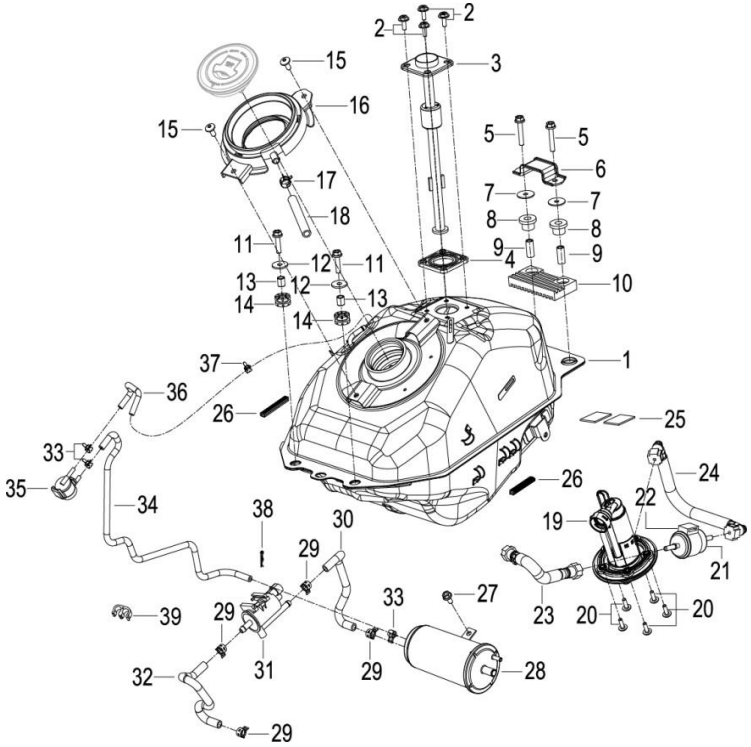

FIG. No.	PARTE N°	DESCRIPCIÓN	CANT.	OBSERVACIÓN
26	65508T750000	Antivibrante	4	
27	B0109060126H	Tornillo 6x12	1	
28	49910J680000	Canister	1	
29	50307J140002	Abrazadera 10x9x0.6	4	
30	49922N400000	Manguera (Canister - Válvula Selenoide)	1	
31	49710N070000	Válvula Selenoide	1	
32	49923N400000	Manguera (Válvula Selenoide-Motor)	1	
33	50306T450010	Abrazadera 8 mm.	3	
34	49902M230000	Manguera (Válvula Selenoide-Válvula One-Way)	1	
35	49930G410002	Válvula One-Way	1	
36	49905T750000	Manguera (Válvula One-Way-Tanque Gasolina)	1	
37	49016B350010	Abrazadera 8.5x8x0.6	1	
38	08382B000000	Pin de Seguridad	1	
39	43035J040000	Abrazadera	1	

FIGURA N° 25: BOMBA FRENO DELANTERO

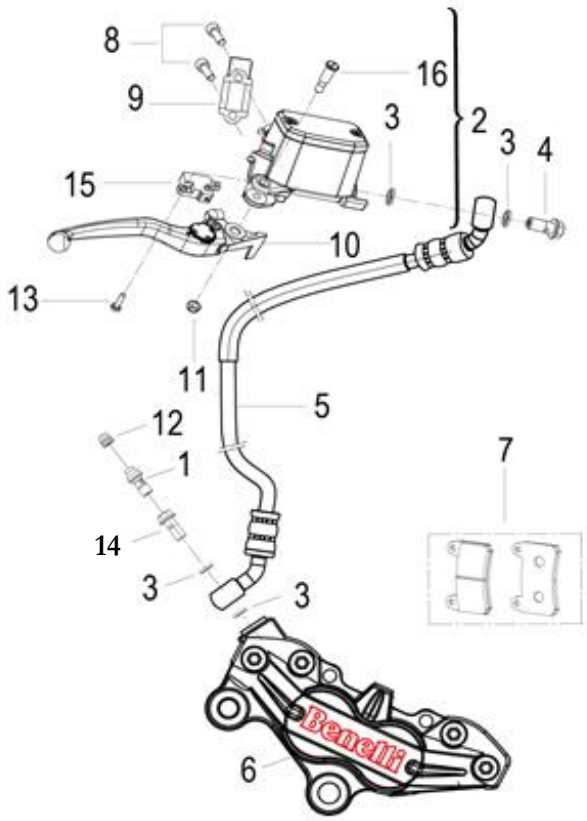

FIG. No.	PARTE N°	DESCRIPCIÓN	CANT.	OBSERVACIÓN
1	45019N3CT000	Tornillo de Sangrado	2	
2	45400N220001	Bomba Freno Delantero	1	
3	45180J000000	Arandela de Sellado	4	
4	45037J000000	Tornillo Manguera Freno	1	
5	45200N220001	Manguera Freno Delantero	1	
6	45500J800102	Caliper Delantero	1	
7	45120J800000	Pastas Freno Delantero	2	
8	B02810602062	Tornillo 6x1x20	2	
9	45023P250000	Abrazadera Bomba Freno Delantero	1	
10	45020P300000	Leva Freno	1	
11	B0417060004H	Tuerca M6	1	
12	45021B510000	Capuchón Tornillo de Sangrado	2	
13	B0204040122H	Tornillo 4x12	1	
14	45037P300000	Tornillo Manguera Freno	1	
15	45300J000010	Swiche Freno Delantero	1	
16	45024P300000	Tornillo Leva Freno	1	

FIGURA N° 26: BOMBA FRENO TRASERO - CALIPER TRASERO

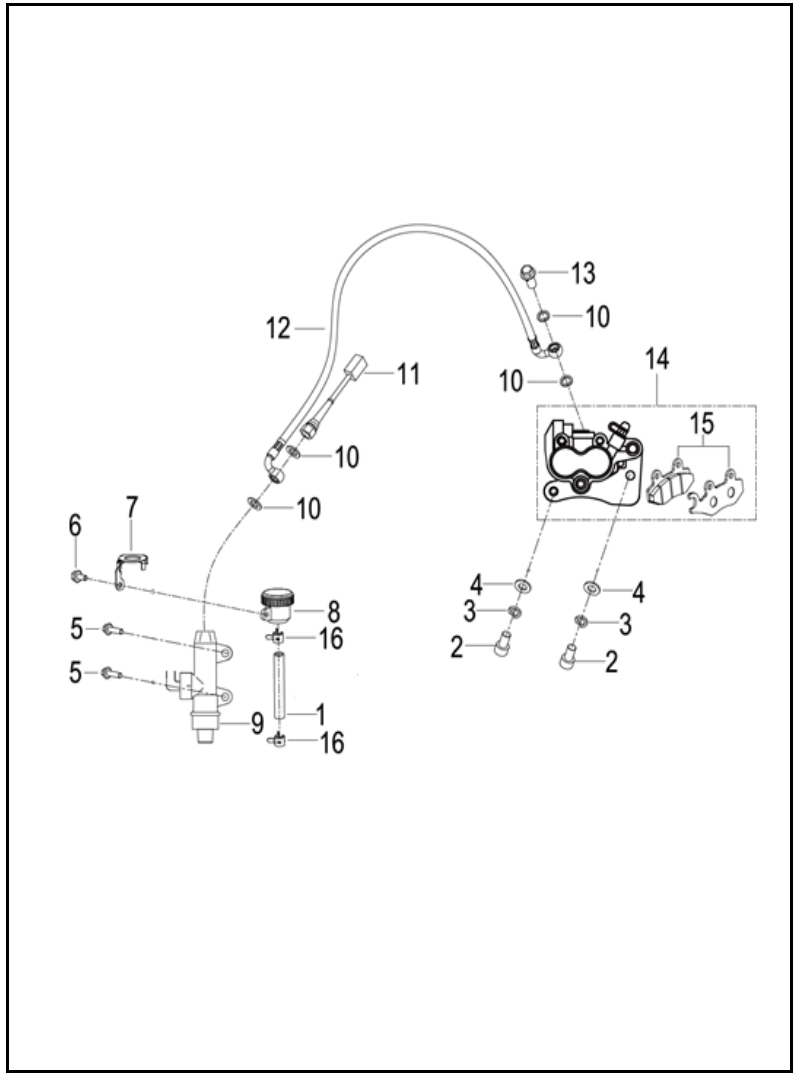

FIG. No.	PARTE N°	DESCRIPCIÓN	CANT.	OBSERVACIÓN
1	55065J410000	Manguera Tanque Liquido de Frenos	1	
2	B0255100186H	Tornillo 10x1.25x18	2	
3	B0700000100H	Arandela de Presión 10 mm.	2	
4	B0703000100H	Arandela 10 mm.	2	
5	B0107060206H	Tornillo 6x20	2	
6	08011P160000	Tornillo 5x12	1	
7	57041V030001	Platina Soporte	1	
8	55140J410000	Tanque Liquido de Frenos	1	
9	55400J800001	Bomba Freno Trasero	1	
10	55180J410000	Arandela	4	
11	55300J800000	Swiche Freno Trasero	1	
12	55200L290000	Manguera Freno Trasero	1	
13	55037J410000	Tornillo Manguera Freno	1	
14	55600L430000	Caliper Trasero	1	
15	45110T400000	Pastas Freno Trasero	1	
16	55067J410000	Abrazadera	2	

FIGURA N° 27: COMPLEMENTOS CHASIS

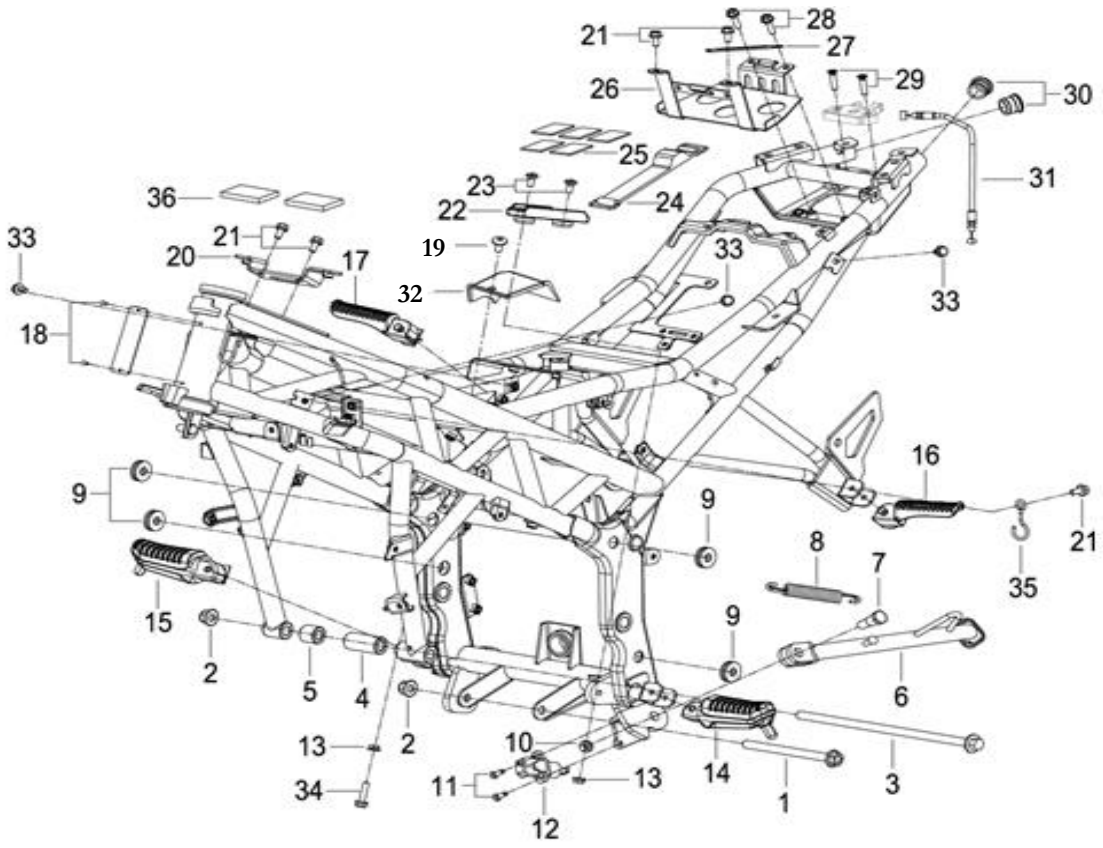

FIGURA N° 27: COMPLEMENTOS CHASIS

FIG. No.	PARTE N°	DESCRIPCIÓN	CANT.	OBSERVACIÓN
1	B0159101256H	Tornillo 10x1.25x125	1	
2	B0417101254H	Tuerca M10	2	
3	58301B020100	Eje Motor 10x1.25x249	1	
4	57027M230000	Buje Izquierdo Chasis	1	
5	57028M230000	Buje Derecho Chasis	1	
6	58700L290002	Gato Lateral	1	
7	57005J000202	Tornillo Gato Lateral	1	
8	58510J830000	Resorte Gato Lateral	1	
9	65618J000000	Antivibrante	4	
10	B0401101255H	Tuerca M10	1	
11	B0205050166H	Tornillo 5x16	2	
12	91170N070000	Swiche Gato Lateral	1	
13	B0407060005H	Tuerca M6	2	
14	58220L290002	Reposapie Conductor Izquierdo	1	
15	58240L290002	Reposapie Conductor Derecho	1	
16	58260L290000	Reposapie Pasajero Izquierdo	1	
17	58280L290000	Reposapie Pasajero Derecho	1	
18	B10000300600	Remache 3x6	2	
19	B02830601262	Tornillo 6x12	1	
20	57740L290000	Soporte Tanque Gasolina	1	

FIG. No.	PARTE N°	DESCRIPCIÓN	CANT.	OBSERVACIÓN
21	B0109060126H	Tornillo 6x12	5	
22	53018P100000	Platina Tope Cadena	1	
23	08018B910100	Tornillo 6x14	2	
24	02200J0000A0	Banda Ajuste Batería	1	
25	65764T490000	Adhesivo 25x50x2	5	
26	58750N400000	Soporte Batería	1	
27	58430J000000	Platina Guía	1	
28	B0109060206H	Tornillo 6x20	2	
29	B0201060252H	Tornillo 6x25	2	
30	57015N140000	Tapón Chasis	2	
31	58900V020000	Cable Seguro Sillín	1	
32	49033N400000	Complemento Caja Filtro de Aire	1	
33	08010N350000	Tornillo 6x12	3	
34	B0109060256H	Tornillo 6x25	1	
35	43104K230010	Gancho	1	
36	65814H350000	Adhesivo	2	

FIGURA N° 28: CUBIERTAS TANQUE GASOLINA

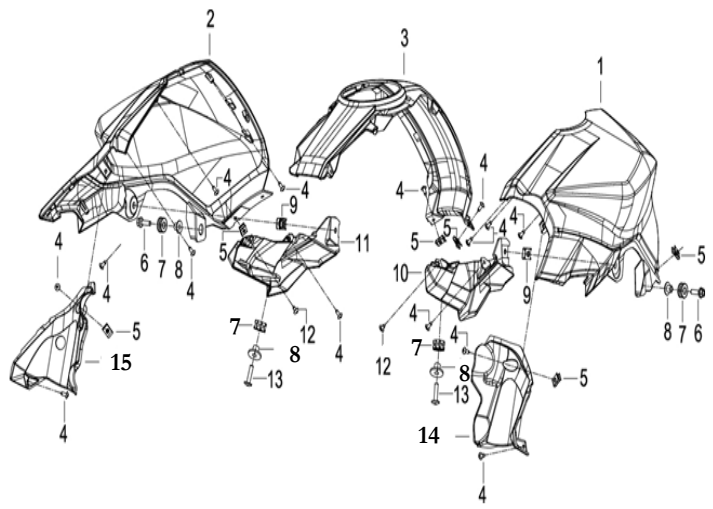

FIG. No.	PARTE N°	DESCRIPCIÓN	CANT.	OBSERVACIÓN
1	50015L290000	Cubierta Izquierda Tanque Gasolina sin Pintar	1	
2	50016L290000	Cubierta Derecha Tanque Gasolina sin Pintar	1	
3	65571L290000	Cubierta Central Tanque Gasolina sin Pintar	1	
4	B0507420130H	Tornillo 4.2x13	14	
5	65801T020201	Pin de Ajuste	6	
6	B0109060206H	Tornillo 6x20	2	
7	65616L430000	Antivibrante	4	
8	65517J900101	Buje	4	
9	65625J560100	Tuerca de Ajuste M6	2	
10	65572L290000	Complemento Cubierta Izq. Tanque Gasolina	1	
11	65573L290000	Complemento Cubierta Der. Tanque Gasolina	1	
12	B0507420100H	Tornillo 4.2x9.5	2	
13	B0284060250A	Tornillo 6x25	2	
14	65574L290000	Cubierta Izquierda Interna Tanque Gasolina	1	
15	65575L290001	Cubierta Izquierda Externa Tanque Gasolina	1	

FIGURA N° 29: CUBIERTAS RADIADOR

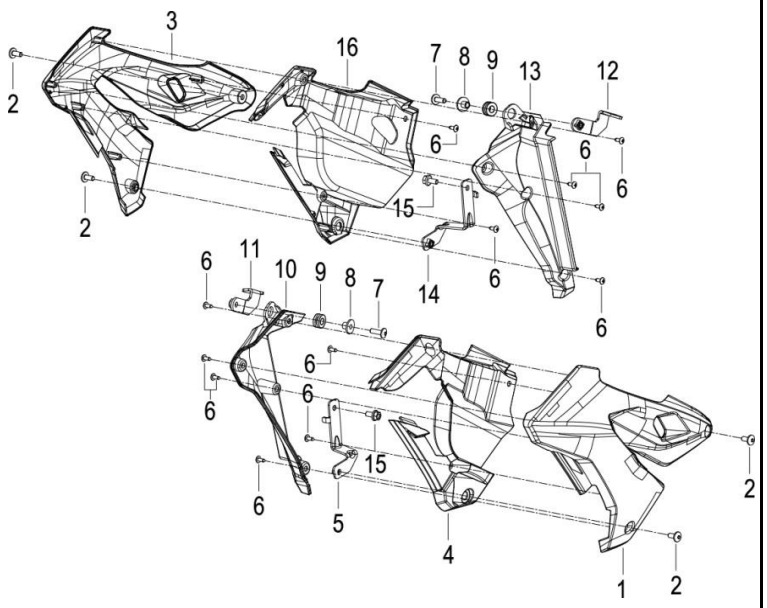

FIG. No.	PARTE N°	DESCRIPCIÓN	CANT.	OBSERVACIÓN
1	65681N400000	Cubierta Radiador Izquierda sin Pintar	1	
2	B0283060146H	Tornillo 6x14	4	
3	65682N400000	Cubierta Radiador Derecha sin Pintar	1	
4	65685L290000	Cubierta Radiador Interna Izquierda	1	
5	03340M230000	Soporte Inferior Izq. Cubierta Radiador	1	
6	B0507420130H	Tornillo 4.2x13	12	
7	B02830601962	Tornillo 6x19	2	
8	65517J900101	Buje	2	
9	65616L430000	Antivibrante	2	
10	65683N400000	Complemento Cubierta Radiador Izquierda	1	
11	03320N400000	Soporte Superior Izq. Cubierta Radiador	1	
12	03330N400000	Soporte Superior Der. Cubierta Radiador	1	
13	65684N400000	Complemento Cubierta Radiador Derecha	1	
14	03350N400000	Soporte Inferior Der. Cubierta Radiador	1	
15	B0109060126H	Tornillo 6x12	2	
16	65686L290001	Cubierta Radiador Interna Derecha	1	

FIGURA N° 30: SILENCIADOR

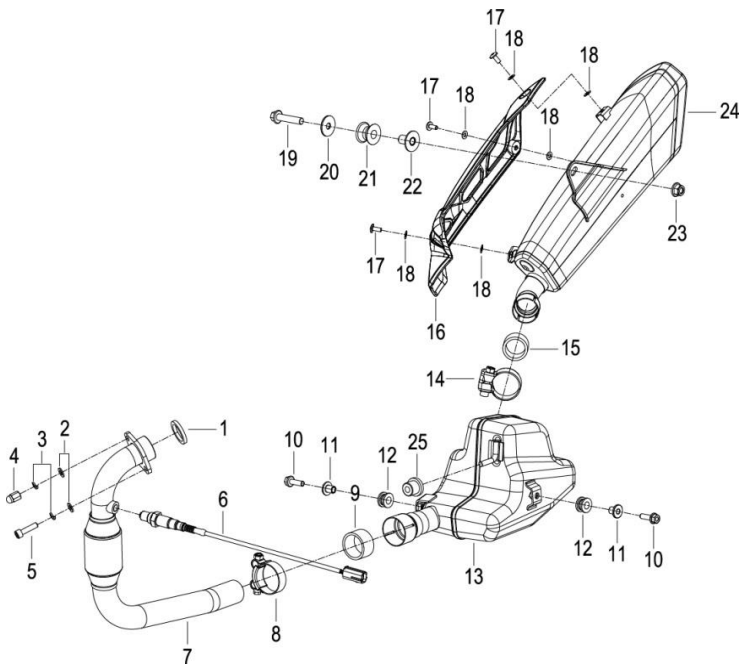

FIG. No.	PARTE N°	DESCRIPCIÓN	CANT.	OBSERVACIÓN
1	47800J060000	Empaque Tubo Escape	1	
2	B0703000080A	Arandela 8 mm.	2	
3	B0700000080A	Arandela de Presión 8 mm.	2	
4	08051N030100	Tuerca M8	1	
5	B0205080306K	Tornillo 8x30	1	
6	280014460000	Sensor de Oxigeno	1	
7	47500N400000	Tubo Escape	1	
8	48830P180000	Abrazadera	1	
9	47036M010000	Empaque Silenciador Interno	1	
10	B0109080256H	Tornillo 8x25	2	
11	65613P260000	Buje	2	
12	65617H010010	Antivibrante	2	
13	47200N400000	Silenciador Interno	1	
14	47830P130000	Abrazadera	1	
15	47036M230000	Empaque Silenciador Externo	1	
16	47023V030000	Protector Silenciador	1	
17	B0283060146H	Tornillo 6x14	3	
18	08022N050000	Espaciador	6	
19	B0159100456H	Tornillo 10x1.25x45	1	
20	43044K230000	Arandela	1	
21	47028H390000	Caucho Silenciador	1	
22	47040H390100	Buje	1	
23	B0417101254H	Tuerca M10	1	
24	48200N400000	Silenciador Externo	1	
25	47026P160000	Buje Silenciador Interno	1	

FIGURA N° 31: SUSPENSIÓN TRASERA - GUARDACADENA

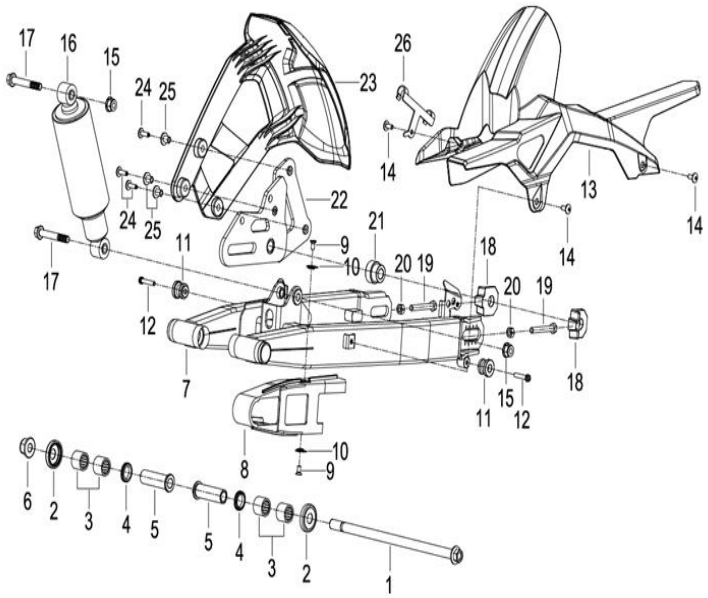

FIG. No.	PARTE N°	DESCRIPCIÓN	CANT.	OBSERVACIÓN
1	53001L290100	Eje Brazo Oscilante	1	
2	53220J690000	Guardapolvo	2	
3	B1212K202000	Rodamiento Agujas HK2020	4	
4	53210J060000	Reten Brazo Oscilante	2	
5	53005M230000	Buje Brazo Oscilante 20x14x66	2	
6	B0417141504H	Tuerca M14	1	
7	53100M230000	Brazo Oscilante	1	
8	53004N400000	Protector Cadena	1	
9	B0201060122H	Tornillo 6x12	2	
10	53018J800200	Buje	2	
11	53021P250000	Caucho Brazo Oscilante	2	
12	B02810603062	Tornillo 6x30	2	
13	60101M230000	Guardacadena	1	
14	B0283060146H	Tornillo 6x14	3	
15	B04171012548	Tuerca M10	2	
16	63800L290001	Monoshock	1	
17	08013V030000	Tornillo 10x67	2	
18	53231N210001	Tensor Cadena	2	
19	B0101080602H	Tornillo 8x60	2	
20	B0400080005H	Tuerca M8	2	
21	54005L290200	Buje	1	
22	55410N400000	Soporte Caliper Trasero	1	
23	65761L430000	Guardabarro Trasero (Lujo)	1	
24	B0284060250A	Tornillo 6x25	3	
25	51076J410100	Buje	3	
26	55038N400000	Guía Manguera Freno Trasero	1	

FIGURA N° 32: RUEDA TRASERA

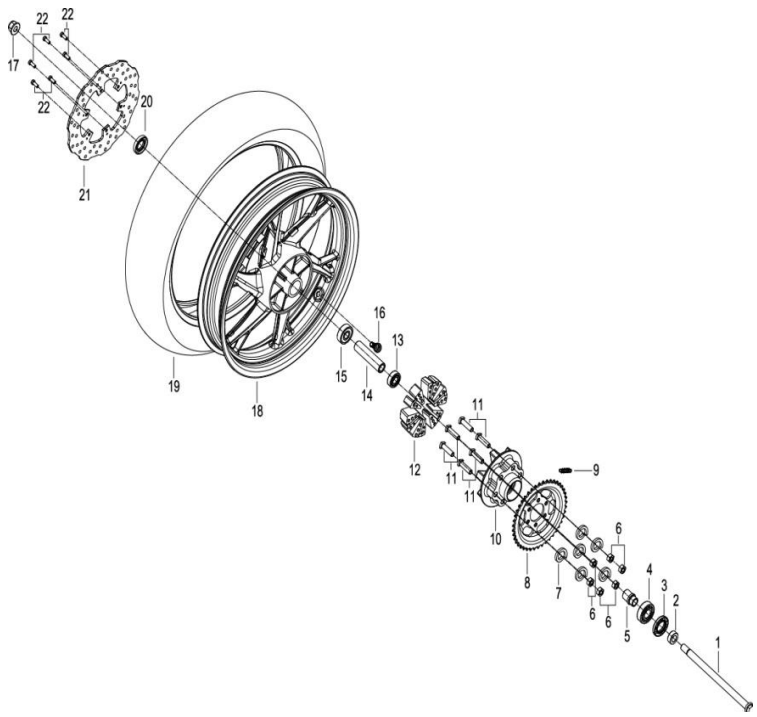

FIG. No.	PARTE N°	DESCRIPCIÓN	CANT.	OBSERVACIÓN
1	44004N030102	Eje Rueda Delantera 14x1.5x253	1	
2	54016J800200	Buje Eje Rueda Delantera	1	
3	60200J000001	Guardapolvo	1	
4	B12016020400	Rodamiento Bolas 6204-2RS	1	
5	60006J000001	Buje Eje Rueda Delantera	1	
6	B0417101254H	Tuerca M10	6	
7	B0700000100H	Arandela de Presión 10 mm.	6	
8	60002N220001	Sprocket 43T	1	
9	B1502X1108B0	Cadena 520HO-1x108	1	
10	60001N210000	Porta Sprocket	1	
11	60015M190101	Tornillo 10x1.25x38	6	
12	54024N210000	Caucho Porta Sprocket	6	
13	B12016020200	Rodamiento Bolas 6202-2RS	1	
14	54006J800000	Buje Rueda Trasera	1	
15	B12016030200	Rodamiento Bolas 6302-2RS	1	
16	B1403Z201100	Válvula Tubeless	1	
17	B0417141504H	Tuerca M14	1	
18	54101N210000	Rin Trasero	1	Color Negro
	54101N21U600		1	Color Verde
19	150/60-17-S99-TL	Llanta Trasera 150/60-17-S99-TL	1	Marca IRC
20	44300J040000	Reten Rueda Trasera	1	
21	55033L430000	Disco Freno Trasero	1	
22	45036D010200	Tornillo 6x16	6	

FIGURA N° 33: TAPA LATERAL - SILLIN - CUBIERTAS SILLIN

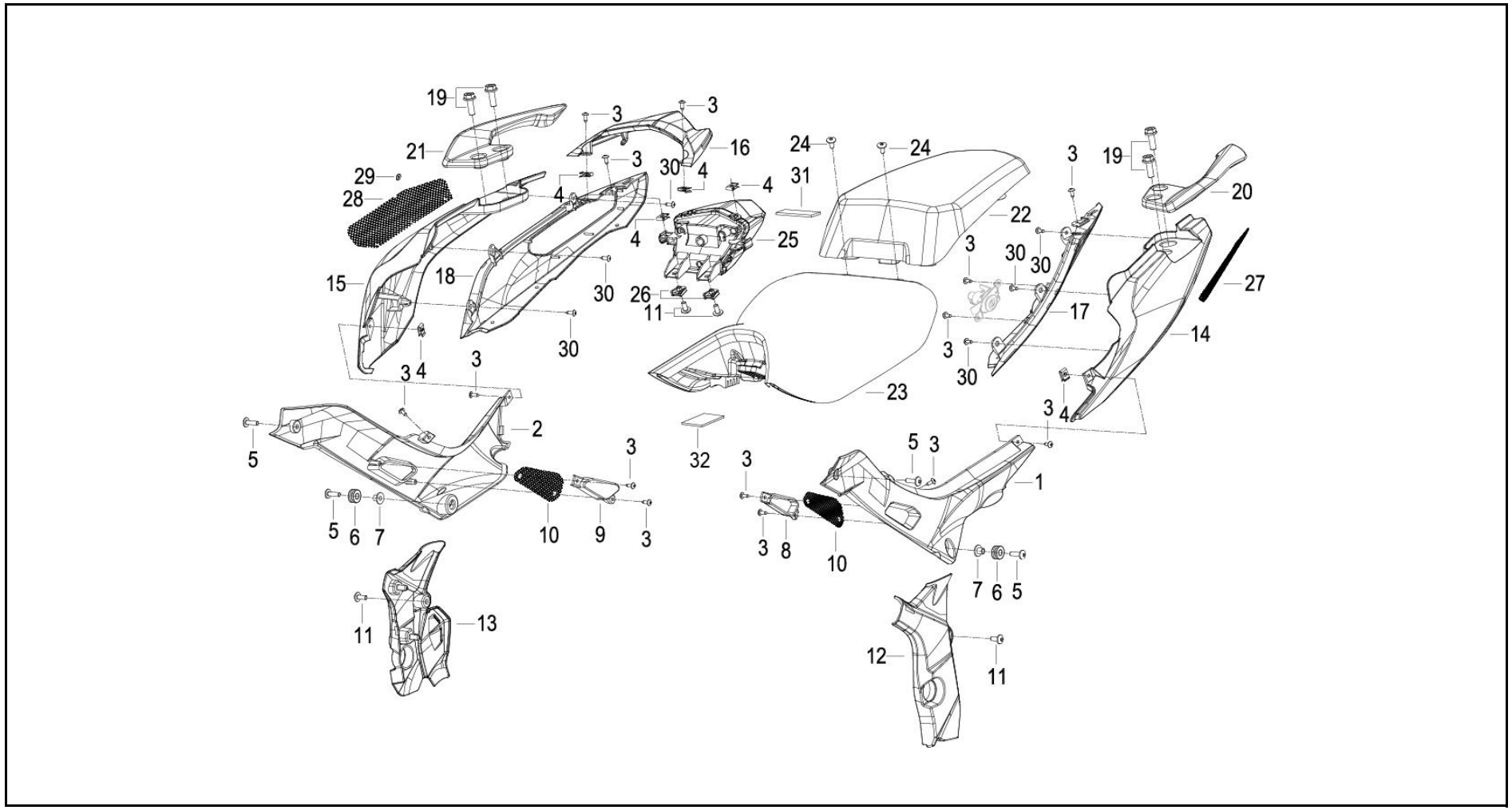

FIGURA N° 33: TAPA LATERAL - SILLIN - CUBIERTAS SILLIN

FIG. No.	PARTE N°	DESCRIPCIÓN	CANT.	OBSERVACIÓN
1	65601L290000	Tapa Lateral Izquierda sin Pintar	1	
2	65602L290000	Tapa Lateral Derecha sin Pintar	1	
3	B0507420130H	Tornillo 4.2x13	14	
4	65801T020201	Pin de Ajuste	6	
5	B02830601962	Tornillo 6x19	4	
6	65616L430000	Antivibrante	2	
7	65517J900101	Buje	2	
8	65603L290000	Rejilla Tapa Lateral Izquierda	1	
9	65604L290000	Rejilla Tapa Lateral Derecha	1	
10	65305L290000	Complemento Tapa Lateral	2	
11	B0283060146H	Tornillo 6x14	2	
12	58211L290000	Cubierta Chasis Izquierda	1	
13	58311L290000	Cubierta Chasis Derecha	1	
14	65901L290000	Cubierta Sillín Izquierda sin Pintar	1	
15	65902L290000	Cubierta Sillín Derecha sin Pintar	1	
16	65606L290000	Cubierta Stop sin Pintar	1	
17	65911L290000	Cubierta Sillín Interna Izquierda	1	
18	65921L290000	Cubierta Sillín Interna Derecha	1	
19	B0109080206K	Tornillo 8x20	4	
20	52002L29BA00	Agarradera Pasajero Izquierda	1	

FIG. No.	PARTE N°	DESCRIPCIÓN	CANT.	OBSERVACIÓN
21	52011L29BA00	Agarradera Pasajero Derecha	1	
22	21006784	Sillín Trasero	1	
23	21006783	Sillín Delantero	1	
24	B02830601262	Tornillo 6x12	2	
25	82000L290000	Stop	1	
26	65625J560100	Tuerca de Ajuste M6	2	
27	65307L290000	Complemento Cubierta Sillín Izquierda	1	
28	65308L290000	Complemento Cubierta Sillín Derecha	1	
29	82038J800000	Pin de Ajuste	12	
30	B0507420101H	Tornillo 4.2x10	6	
31	82044L290000	Adhesivo 13x70x3	1	
32	65764T490000	Adhesivo 25x50x2	2	

FIGURA N° 34: EQUIPO ELECTRICO

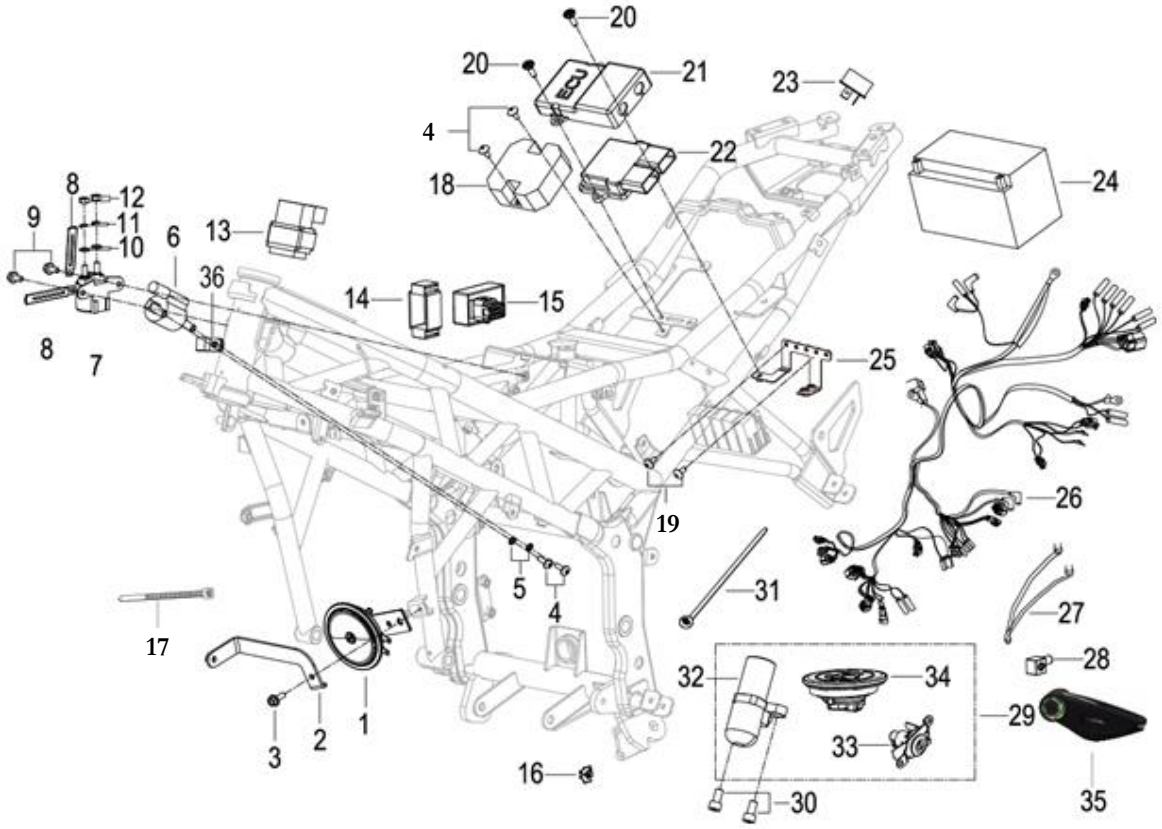

FIGURA N° 34: EQUIPO ELECTRICO

FIG. No.	PARTE N°	DESCRIPCIÓN	CANT.	OBSERVACIÓN
1	95100J020000	Pito	1	
2	59510M230000	Soporte Radiador	1	
3	B0109060166H	Tornillo 6x16	1	
4	08012P160000	Tornillo 5x16	4	
5	B0721000050H	Arandela 5 mm.	2	
6	96200N300000	Bobina de Alta	1	
7	94100B400000	Relay de Arranque	1	
8	58430J000000	Platina Guía	2	
9	B0109060106H	Tornillo 6x10	2	
10	B0703000060H	Arandela 6 mm.	2	
11	B0700000060H	Arandela de Presión 6 mm.	2	
12	B0400060005H	Tuerca M6	2	
13	94400N140000	Unidad Control Luz Farola	1	
14	96007B720001	Caucho Flasher	1	
15	96400H390001	Flasher	1	
16	96031N350000	Pin de Ajuste	2	
17	96001P360000	Abrazadera 5x210	3	
18	299066080010	Regulador	1	
19	B02810501462	Tornillo 5x0.8x14	2	
20	B0284060190A	Tornillo 6x19.2	2	

FIG. No.	PARTE N°	DESCRIPCIÓN	CANT.	OBSERVACIÓN
21	96C21L290000	Cubierta Protectora E.C.U	1	
22	96C00N220001	E.C.U	1	
23	96700K060000	Diodo de Arranque	2	
24	MTX9-BS-GEL-PRO	Batería 12V-9AH	1	Marca MEGABAT PRO
25	57400M230000	Soporte Relay de Arranque	1	
26	92000N400000	Instalación Eléctrica	1	
27	92500N400000	Cable Tierra	1	
28	94118B910000	Capuchón Cable Tierra	1	
29	88000L290000	Swiche Encendido Completo	1	
30	B02260801662	Tornillo 8x16	2	
31	96001N350000	Abrazadera	10	
32	88100U300000	Swiche Encendido (Solo)	1	
33	88800U300000	Seguro Sillín	1	
34	88400U300000	Tapa Tanque Gasolina	1	
35	88910S01090X	Llave en Blanco	1	
36	43070J670010	Platina Guía	1	

FIGURA N° 35: GUARDABARRO TRASERO - LUZ PLACA

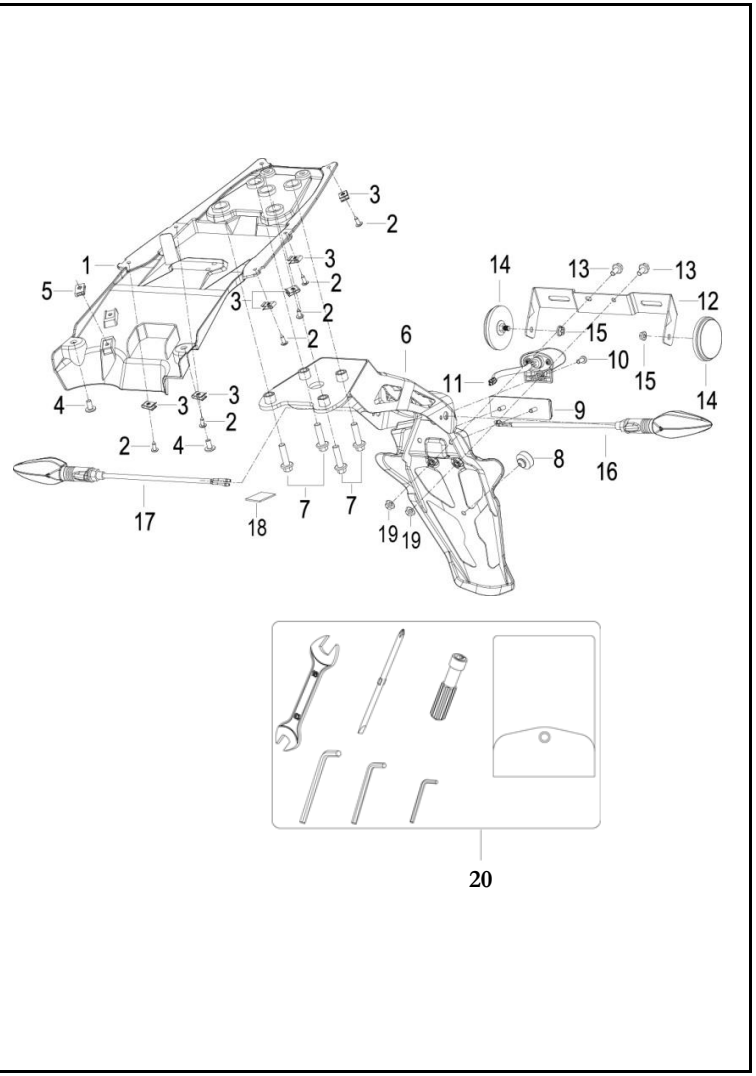

FIG. No.	PARTE N°	DESCRIPCIÓN	CANT.	OBSERVACIÓN
1	65731L290001	Cubierta Trasera Interna	1	
2	B0507420130H	Tornillo 4.2x13	6	
3	65801T020201	Pin de Ajuste	6	
4	B0283060146H	Tornillo 6x14	2	
5	08053G120100	Tuerca de Ajuste	1	
6	65770L290000	Guardabarro Trasero	1	
7	B0109080306K	Tornillo 8x30	4	
8	51103V030000	Antivibrante Sillín	1	
9	86500B720001	Reflectivo Trasero	1	
10	B0200040122H	Tornillo 4x12	1	
11	82900L290000	Luz Placa	1	
12	08252H360000	Soporte Porta Placa	1	
13	B0109060126H	Tornillo 6x12	2	
14	86300J000002	Reflectivo Frontal Lateral	2	
15	B0407050005H	Tuerca M5	2	
16	81500V030000	Direccional Trasera Izquierda	1	
17	81700V030000	Direccional Trasera Derecha	1	
18	65764T490000	Adhesivo 25x50x2	1	
19	B0407060005H	Tuerca M6	2	
20	02100N220001	Estuche Herramientas	1	

FIGURA N° 36: CALCOMANIAS

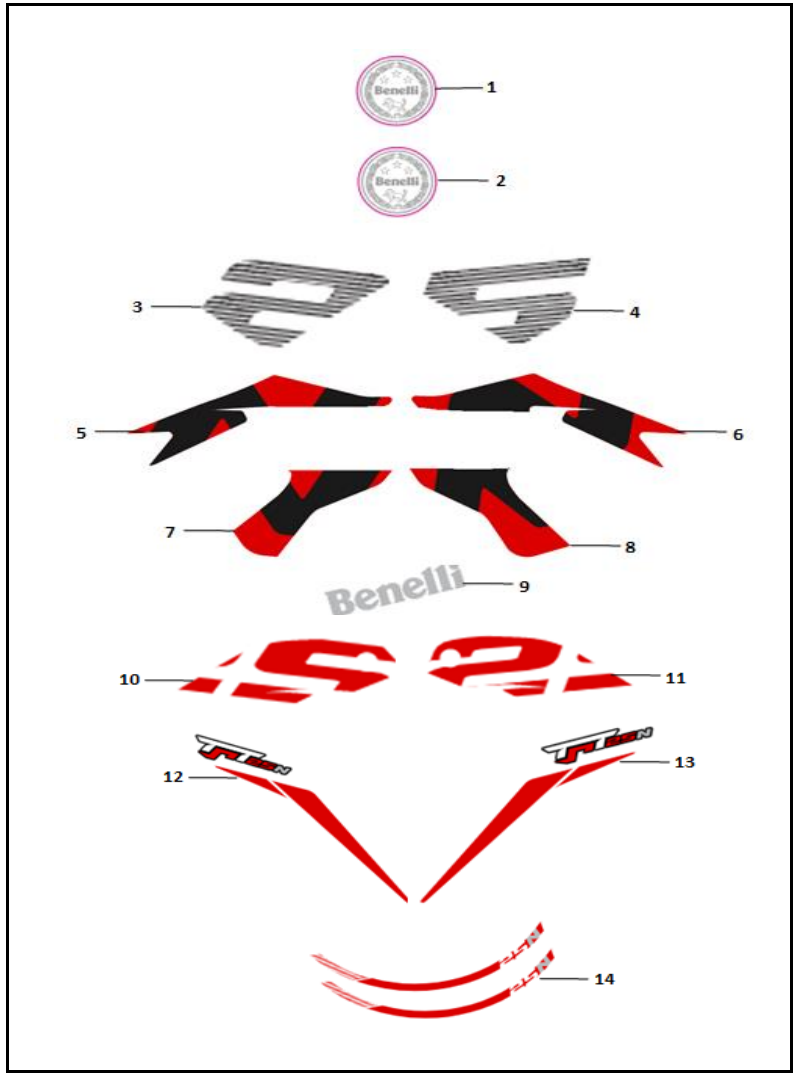

FIG. No.	PARTE N°	DESCRIPCIÓN	CANT.	OBSERVACIÓN
1	21006980	Calcomanía Guardabarro Delantero	1	
2	21006981	Calcomanía Tanque Gasolina "BENELLI"	2	
3	21006993	Calcomanía Inferior Derecha Tanque Gasolina	1	Moto Negra - Moto Blanca
	21006982		1	Moto Verde
4	21006994	Calcomanía Inferior Izquierda Tanque Gasolina	1	Moto Negra - Moto Blanca
	21006983		1	Moto Verde
5	21006999	Calcomanía Superior Derecha Cubierta Radiador	1	Moto Negra - Moto Blanca
	21006988		1	Moto Verde
6	21007000	Calcomanía Superior Izquierda Cubierta Radiador	1	Moto Negra - Moto Blanca
	21006989		1	Moto Verde
7	21007001	Calcomanía Inferior Derecha Cubierta Radiador	1	Moto Negra - Moto Blanca
	21006990		1	Moto Verde
8	21007002	Calcomanía Inferior Izquierda Cubierta Radiador	1	Moto Negra - Moto Blanca
	21006991		1	Moto Verde
9	21007005	Calcomanía Cubierta Radiador "BENELLI"	2	
10	21006995	Calcomanía Tapa Lateral Derecha	1	Moto Negra - Moto Blanca
	21006984		1	Moto Verde
11	21006996	Calcomanía Tapa Lateral Izquierda	1	Moto Negra - Moto Blanca
	21006985		1	Moto Verde
12	21006997	Calcomanía Cubierta Sillín Derecha	1	Moto Negra - Moto Blanca
	21006986		1	Moto Verde
13	21006998	Calcomanía Cubierta Sillín Izquierda	1	Moto Negra - Moto Blanca
	21006987		1	Moto Verde
14	21006992	Calcomanía Rin Delantero - Trasero	4	Moto Negra - Moto Blanca
	21006979		4	Moto Verde

ÍNDICE DE REFERENCIAS

PARTE N°	FIG. No.	PAG. No.
02100N220001	20	43
02200J0000A0	24	33
03320N400000	11	35
03330N400000	12	35
03340M230000	5	35
03350N400000	14	35
06103N140010	17	28
06103N300000	8	18
06104N220001	3	18
06106P250000	5	18
06107M230001	9	18
06111M230000	15	18
06112J690000	16	18
06133M230000	14	18
06211M230001	7	18
06223M230000	10	18
06251N400000	4	18
08001K670000	17	25
08001N210000	3	25
08002K670000	8	23
08010N350000	33	33
08011K670100	22	25
08011L290001	18	19
08011P160000	6	31
08012P160000	8	25
08012P160000	4	42
08013V030000	17	37
08016B920200	2	28
08018B910100	23	33
08022N050000	18	36
08023J000020	7	28
08051N030100	4	36
08051S040010	13	19
08053G120100	5	43
08252H360000	12	43

PARTE N°	FIG. No.	PAG. No.
08331L290000	17	20
08332L290000	26	24
08370N400000	17	19
08371V020000	14	19
08375V020000	16	19
08376V020000	10	19
08382B000000	38	29
08386P100000	8	19
08523P250010	25	23
08524P250000	24	23
100045150000	4	1
100055150010	5	1
100066030000	2	1
100066090100	18	8
100071270000	2	2
100155150000	22	2
100185150000	23	2
100205150011	12	2
100255150000	15	2
100255150000	19	7
100265150020	18	2
100355150010	7	2
100405150050	3	1
109055150050	6	2
109055150070	24	2
110/70-17-S99-TL	8	26
110026030010	1	1
110075130010	21	19
119015150050	8	2
120015090000	4	2
120025150000	2	4
120115150510	1	3
120115150512	1	3
120115150514	1	3
120115150516	1	3

PARTE N°	FIG. No.	PAG. No.
120115150518	1	3
120115150520	1	3
120115150522	1	3
120115150524	1	3
120115150526	1	3
120115150528	1	3
120115150530	1	3
120115150532	1	3
120115150534	1	3
120115150536	1	3
120115150538	1	3
120115150540	1	3
120115150542	1	3
120115150544	1	3
120115150546	1	3
120115150548	1	3
120115150550	1	3
120115150552	1	3
120115150554	1	3
120115150556	1	3
120115150558	1	3
120115150560	1	4
120115150562	1	4
120115150564	1	4
120115150566	1	4
120115150568	1	4
120115150570	1	4
120115150572	1	4
120115150574	1	4
120115150576	1	4
120115150578	1	4
129025150000	2	5
129095150000	7	4
129105150000	10	4
129185150000	8	4

PARTE N°	FIG. No.	PAG. No.
129195150000	9	4
129215150000	6	4
129225150000	3	4
129255150000	5	4
129335150000	4	4
130013050000	15	16
130015150000	2	6
139015150060	3	6
139025150060	4	6
140015150000	4	5
140106030000	8	5
140116030000	10	5
140176030000	6	5
149025150000	1	5
149035150000	5	5
150/60-17-S99-TL	19	38
150025040000	6	10
150035150000	14	7
150035150000	5	8
150042080000	2	10
150045150000	8	7
150045150000	17	8
150055150000	10	7
150056090100	12	10
15006305002X	5	7
150083070000	5	6
150083070000	12	15
150092080000	20	14
150103300000	12	8
150124230000	16	7
150125150000	7	8
150135150000	3	8
150155150000	13	8
150166090010	5	2
150166090010	26	10

ÍNDICE DE REFERENCIAS

PARTE N°	FIG. No.	PAG. No.
150175150000	16	8
150235150000	22	7
150304230030	20	7
150304230030	10	8
159035150020	1	8
159045150040	1	7
159045150050	2	7
159055150050	11	8
160015040000	4	10
160063070000	9	10
160063090070	8	10
160073070000	1	9
160073070000	20	10
160083090000	19	10
160085150020	23	10
160095150000	15	10
160125150010	14	10
160135150000	5	10
169025150020	18	9
169025150040	11	9
16904515HT01	2	19
169065150020	16	9
169075150020	2	9
169085150010	8	9
169105150070	11	10
169105150120	10	10
169115150020	1	10
169125150020	22	10
169165150010	10	9
170025150020	7	11
170035150000	3	11
170055150000	19	11
170065150110	20	11
170185150030	10	11
170195150010	8	11

PARTE N°	FIG. No.	PAG. No.
170205150010	9	11
170225150000	2	11
170235150020	6	11
170245150000	17	11
170275150010	1	11
170345150000	18	11
170355150000	4	11
170365150000	22	11
179015150050	11	11
179135150020	21	11
179145150010	16	11
179155050000	15	11
200001050000	6	7
200014130000	4	7
200025040000	3	12
200135150010	10	12
200145150010	8	12
200155150000	15	12
200165150010	16	12
200175150000	11	12
200195150010	22	12
200225150010	24	12
200226030001	6	12
200235150000	25	12
200236030001	5	12
200305150030	3	5
200315150000	12	12
200355150000	13	12
200365150000	18	12
200375150000	7	12
200385150000	9	12
200405150000	21	12
209205150000	4	12
209245150000	2	12
209255150030	1	12

PARTE N°	FIG. No.	PAG. No.
210015150000	22	14
210025150000	56	14
210035150000	47	14
210043070000	3	14
210045150000	48	14
210055150010	41	14
210065150000	42	14
21006783	23	40
21006784	22	40
21006979	14	44
21006980	1	44
21006981	2	44
21006982	3	44
21006983	4	44
21006984	10	44
21006985	11	44
21006986	12	44
21006987	13	44
21006988	5	44
21006989	6	44
21006990	7	44
21006991	8	44
21006992	14	44
21006993	3	44
21006994	4	44
21006995	10	44
21006996	11	44
21006997	12	44
21006998	13	44
21006999	5	44
21007000	6	44
21007001	7	44
21007002	8	44
21007005	9	44
210095150000	50	14

PARTE N°	FIG. No.	PAG. No.
210115150000	39	14
210125150000	45	14
210145150000	29	14
210155150010	28	14
210175150000	27	14
210185150010	26	14
210205150010	31	14
210215150010	30	14
210216060000	11	14
210265150000	15	14
210275150000	16	14
210296090000	17	14
210305150000	18	14
210316090000	12	14
210325150000	23	14
210326090000	13	14
210335150000	24	14
210343070000	4	14
210375150010	8	14
210383070000	5	14
210395150000	9	14
210415150000	7	14
210425150000	35	14
210435150050	34	14
210445150010	33	14
210455150100	32	14
210475150000	14	14
219015150000	21	14
219055150000	6	14
219075150000	2	14
219165150000	51	14
219195150000	55	14
219205150000	57	14
219215150010	37	14
219225150010	38	14

ÍNDICE DE REFERENCIAS

PARTE N°	FIG. No.	PAG. No.
219245150000	40	14
219255150000	46	14
219265150000	44	14
219275150000	49	14
219285150010	43	14
219305150000	54	14
219315150000	53	14
219494320000	52	14
240035150000	10	17
240045150000	11	17
240265150000	7	17
249015150060	9	17
249045150000	5	17
249055150000	6	17
249105150000	4	17
260025150000	25	14
260053300000	15	15
260093070000	14	11
260105150000	6	15
260113070000	14	15
260115150001	5	15
260135050000	2	16
260135150030	16	10
260195150000	10	15
269095150001	2	15
269105150000	7	15
269205150000	18	15
269215150000	11	15
269225150000	13	15
269235150000	3	15
269245150000	1	15
270013160002	17	2
27002305011X	13	11
270025150000	5	16
270055150000	10	16

PARTE N°	FIG. No.	PAG. No.
270065150000	4	16
270216030000	8	16
270505280000	13	18
279115050000	6	18
279125150040	1	18
279165050000	20	2
279215150020	9	16
279225150020	7	16
279235150030	11	16
279335150020	16	16
280014460000	6	36
280025320000	23	19
280045140010	10	2
280106220000	6	19
280756030001	1	19
289005150020	4	19
289035110010	9	2
29902515002X	3	17
299035150040	1	17
299066080010	18	42
310015040000	8	27
40001K740000	12	21
40031P130003	7	21
40031S010000	11	21
40032P250000	10	21
40040P130000	8	21
40080P250000	18	21
40084P250001	28	22
40086P010002	4	23
40089P010100	6	23
40098B450000	19	21
40101L290000	3	21
40210K740000	15	21
40283S010000	23	21
40300N350200	16	21

PARTE N°	FIG. No.	PAG. No.
40400N400000	17	21
40450J300009	1	21
40480J300009	2	21
40500L210003	13	21
40600L210002	14	21
40702L290000	21	21
40710L290000	20	21
43001G130000	13	23
43002G130000	15	23
43003N040000	16	23
43004J000000	18	23
43005G130000	12	23
43008G130010	11	23
43011K990000	10	23
43013P010001	2	23
43014P010000	3	23
43025K670000	20	23
43035J000104	22	23
43035J040000	39	29
43035J300000	29	24
43044K230000	20	36
43049J000003	9	23
43057K670000	21	25
43057L340000	30	24
43070J670010	36	42
43100J800020	19	23
43104K230010	35	33
43200N400000	32	24
43260K990000	31	24
43290N100000	36	24
43300N400000	33	24
44004J800200	1	26
44004N030102	1	38
44005J800200	11	26
44020K740000	2	26

PARTE N°	FIG. No.	PAG. No.
44023J000000	4	26
44101N210000	9	26
44101N21U600	9	26
44200K690000	3	26
44230J000000	5	26
44300B910000	10	26
44300J040000	20	38
44600N210000	7	26
45019N3CT000	1	30
45020P300000	10	30
45021B510000	12	30
45023P250000	9	30
45024P300000	16	30
45033L290000	12	26
45036D010200	13	26
45036D010200	22	38
45036K670000	20	25
45037J000000	4	30
45037P300000	14	30
45110T400000	15	31
45120J800000	7	30
45180J000000	3	30
45200N220001	5	30
45300J000010	15	30
45400N220001	2	30
45500J800102	6	30
47015P010010	5	23
47023V030000	16	36
47026P160000	25	36
47028H390000	21	36
47036M010000	9	36
47036M230000	15	36
47040H390100	22	36
47200N400000	13	36
47500N400000	7	36

ÍNDICE DE REFERENCIAS

PARTE N°	FIG. No.	PAG. No.
47800J060000	1	36
47830P130000	14	36
48200N400000	24	36
48830P180000	8	36
49016B350010	22	19
49016B350010	37	29
49016N070001	7	27
49025M230001	6	27
49033N400000	32	33
49100N400000	1	27
49200N400000	12	27
49710N070000	31	29
49902M230000	34	29
49905T750000	36	29
49910J680000	28	29
49922N400000	30	29
49923N400000	32	29
49930G410002	35	29
50006J000001	10	28
50015L290000	1	34
50016L290000	2	34
50100L290001	1	28
50138K980000	6	28
50221J000101	4	27
50221J000101	9	28
50222J000001	8	28
50306T450010	33	29
50307J140002	29	29
50340N070000	21	28
50370M230001	23	28
50376S010000	11	18
50380M230000	24	28
50391N070010	22	28
50400N400000	19	28
50800L290000	3	28

PARTE N°	FIG. No.	PAG. No.
50808P250010	4	28
51076J410100	25	37
51103V030000	8	43
52002L29BA00	20	40
52011L29BA00	21	40
53001L290100	1	37
53004N400000	8	37
53005M230000	5	37
53018J800200	10	37
53018P100000	22	33
53021P250000	11	37
53100M230000	7	37
53210J060000	4	37
53220J690000	2	37
53231N210001	18	37
54005L290200	21	37
54006J800000	14	38
54016J800200	2	38
54024N210000	12	38
54101N210000	18	38
54101N21U600	18	38
55033L430000	21	38
55037J410000	13	31
55038N400000	26	37
55061L290001	26	22
55065J410000	1	31
55067J410000	16	31
55140J410000	8	31
55180J410000	10	31
55200L290000	12	31
55300J800000	11	31
55400J800001	9	31
55410N400000	22	37
55600L430000	14	31
57005J000202	7	33

PARTE N°	FIG. No.	PAG. No.
57015N140000	30	33
57027M230000	4	33
57028M230000	5	33
57041V030001	7	31
57042N290000	21	18
57400M230000	25	42
57740L290000	20	33
58211L290000	12	40
58220L290002	14	33
58240L290002	15	33
58260L290000	16	33
58280L290000	17	33
58301B020100	3	33
58311L290000	13	40
58430J000000	3	9
58430J000000	23	20
58430J000000	10	27
58430J000000	27	33
58430J000000	8	42
58430J670000	19	20
58510J830000	8	33
58700L290002	6	33
58750N400000	26	33
58900V020000	31	33
59510M230000	2	42
60001N210000	10	38
60002N220001	8	38
60006J000001	5	38
60015M190101	11	38
60101M230000	13	37
60200J000001	3	38
63800L290001	16	37
65101L290000	1	25
65102P250000	12	25
65105S040000	10	25

PARTE N°	FIG. No.	PAG. No.
65108L290000	4	25
65113J000000	23	25
65116L290000	5	25
65130L290000	15	25
65140L290000	16	25
65150J800200	18	25
65160J800200	19	25
65175L430000	9	25
65203L290000	13	20
65211T9500SY	18	18
65214T9500SY	19	18
65305L290000	10	40
65307L290000	27	40
65308L290000	28	40
65501L290001	1	20
65508T750000	26	29
65517J900101	8	34
65517J900101	8	35
65517J900101	7	40
65521L290000	5	20
65522L290000	6	20
65531L290000	7	20
65532L290000	8	20
65541L290001	14	20
65571L290000	3	34
65572L290000	10	34
65573L290000	11	34
65574L290000	14	34
65575L290001	15	34
65601L290000	1	40
65602L290000	2	40
65603L290000	8	40
65604L290000	9	40
65606L290000	16	40
65613P260000	11	36

ÍNDICE DE REFERENCIAS

PARTE N°	FIG. No.	PAG. No.
65616L430000	7	34
65616L430000	9	35
65616L430000	6	40
65617H010010	12	36
65618J000000	9	33
65618J820000	22	20
65618J820000	14	28
65625J560100	10	20
65625J560100	6	25
65625J560100	9	34
65625J560100	26	40
65679V020000	16	28
65681N400000	1	35
65682N400000	3	35
65683N400000	10	35
65684N400000	13	35
65685L290000	4	35
65686L290001	16	35
65691N400000	20	18
65731L290001	1	43
65761L430000	23	37
65764T490000	25	28
65764T490000	25	33
65764T490000	32	40
65764T490000	18	43
65770L290000	6	43
65801T020201	3	20
65801T020201	14	25
65801T020201	5	34
65801T020201	4	40
65801T020201	3	43
65814H350000	36	33
65837P160000	9	27
65839P160000	30	22
65901L290000	14	40

PARTE N°	FIG. No.	PAG. No.
65902L290000	15	40
65911L290000	17	40
65913J820100	21	20
65913J820100	13	28
65921L290000	18	40
70000M230001	15	20
80000L290010	16	20
81100K980000	11	20
81300K980000	12	20
81500V030000	16	43
81700V030000	17	43
82000L290000	25	40
82038J800000	29	40
82044L290000	31	40
82900L290000	11	43
86300J000002	14	43
86500B720001	9	43
88000L290000	29	42
88100U300000	32	42
88400U300000	34	42
88800U300000	33	42
88910S01090X	35	42
91090P250000	29	22
91170N070000	12	33
92000N400000	26	42
92500N400000	27	42
94100B400000	7	42
94118B910000	28	42
94400N140000	13	42
95100J020000	1	42
96001N350000	31	42
96001P360000	17	42
96003P250000	31	22
96007B720001	14	42
96031N350000	16	42

PARTE N°	FIG. No.	PAG. No.
96200N300000	6	42
96400H390001	15	42
96700K060000	23	42
96911T740100	7	19
96C00N220001	22	42
96C21L290000	21	42
B0101080602H	19	37
B01070501063	16	15
B0107050126H	20	9
B0107060126H	1	2
B0107060126H	9	7
B0107060126H	4	8
B0107060126H	23	12
B0107060126H	14	16
B0107060146H	19	14
B0107060166H	15	9
B0107060206H	19	2
B0107060206H	17	10
B0107060206H	3	19
B0107060206H	5	31
B0107060256H	12	16
B0107060256H	8	17
B0107060326H	13	9
B0107060326H	18	10
B0107060356H	1	6
B0107060356H	4	9
B0107060356H	21	10
B01070604064	21	2
B0107060406H	25	10
B0107060456H	14	9
B0107060506H	17	7
B0107060606H	3	7
B0107060806H	7	7
B0107060806H	24	10
B0107060806H	13	16

PARTE N°	FIG. No.	PAG. No.
B0107060956H	11	7
B0107061156H	5	9
B0109050206H	20	28
B0109060106H	9	42
B0109060126H	17	18
B0109060126H	5	19
B0109060126H	22	21
B0109060126H	21	23
B0109060126H	2	27
B0109060126H	27	29
B0109060126H	21	33
B0109060126H	15	35
B0109060126H	13	43
B0109060146H	7	5
B0109060166H	3	42
B0109060206H	28	33
B0109060206H	6	34
B0109060256H	2	18
B0109060256H	12	19
B0109060256H	18	20
B0109060256H	11	28
B0109060256H	34	33
B0109060356H	3	27
B0109060356H	5	28
B0109060456H	19	19
B0109060556H	23	23
B0109080206K	19	40
B0109080256H	10	36
B0109080306K	7	43
B0109100166H	34	24
B0159100456H	19	36
B0159101256H	1	33
B0200040122H	10	43
B0201060122H	9	37
B0201060126H	13	7

ÍNDICE DE REFERENCIAS

PARTE N°	FIG. No.	PAG. No.
B0201060126H	6	8
B0201060252H	29	33
B02040401023	9	15
B0204040122H	13	30
B0204060256H	17	15
B0205050166H	11	33
B0205050256H	19	9
B0205060156H	11	2
B0205060306H	9	5
B0205060306H	6	9
B0205060356H	4	21
B0205061006H	12	9
B0205080256K	1	23
B0205080306K	5	36
B0217060168H	2	17
B02260801662	30	42
B0255100186H	2	31
B02810501462	19	42
B02810601262	12	18
B02810602062	20	19
B02810602062	8	30
B02810603062	12	37
B02830600862	35	24
B02830601262	15	28
B02830601262	19	33
B02830601262	24	40
B0283060146H	9	20
B0283060146H	27	24
B0283060146H	7	25
B0283060146H	2	35
B0283060146H	17	36
B0283060146H	14	37
B0283060146H	11	40
B0283060146H	4	43
B02830601962	7	35

PARTE N°	FIG. No.	PAG. No.
B02830601962	5	40
B0284060150A	2	25
B0284060190A	20	42
B0284060250A	13	34
B0284060250A	24	37
B0300060256H	13	2
B0300080206H	16	2
B0400050005H	11	25
B0400060005H	14	2
B0400060005H	27	22
B0400060005H	12	42
B0400080005H	20	37
B0401101255H	10	33
B0402060000H	19	12
B0407050005H	15	43
B0407060005H	28	24
B0407060005H	13	33
B0407060005H	19	43
B0417060004H	9	19
B0417060004H	25	21
B0417060004H	11	30
B04171012548	15	37
B0417101254H	7	23
B0417101254H	2	33
B0417101254H	23	36
B0417101254H	6	38
B0417141504H	6	37
B0417141504H	17	38
B04800600052	15	19
B0500420952A	13	25
B0507420100H	4	20
B0507420100H	11	27
B0507420100H	12	34
B0507420101H	30	40
B0507420130H	2	20

PARTE N°	FIG. No.	PAG. No.
B0507420130H	4	34
B0507420130H	6	35
B0507420130H	3	40
B0507420130H	2	43
B06010140000	14	23
B06010200000	17	23
B06010290000	20	12
B0700000060H	6	21
B0700000060H	11	42
B0700000080A	3	36
B0700000100H	3	31
B0700000100H	7	38
B0702000060H	11	19
B0702000060H	24	21
B0703000060H	5	21
B0703000060H	10	42
B0703000080A	2	36
B0703000100H	4	31
B0703000120H	12	11
B0709000060H	20	20
B0709000060H	12	28
B0721000050H	5	42
B080000020A1	9	21
B08000002500	3	10
B08010001201	3	16
B08060000801	1	16
B090103016B0	4	15
B090103022B0	6	16
B090104005A0	8	15
B091404009A1	10	14
B091404010B0	17	16
B10000300600	18	33
B11130404009	23	11
B11130505020	5	11
B12016000100	7	10

PARTE N°	FIG. No.	PAG. No.
B12016000303	9	8
B12016000305	18	7
B12016020200	6	26
B12016020200	13	38
B12016020315	15	8
B12016020400	4	38
B12016030200	15	38
B12016190303	14	12
B12016190503	2	8
B12016622202	8	8
B12016622206	21	7
B1210H202001	15	7
B1212K121002	12	7
B1212K202000	3	37
B1305040160H	1	14
B1331060250N	17	12
B1403Z201100	14	26
B1403Z201100	16	38
B1502X1108B0	9	38
B16010828501	18	28
B17010150003	5	27
B190100710A0	13	10
B190101500A0	9	9
B190101700A0	14	8
B190101900A0	36	14
B190103000B0	7	9
B190106200B0	17	9
B240101200F0	24	20
CR8E	3	2
MTX9-BS-GEL-PRO	24	42

FICHA TECNICA TNT 25N

CARACTERISTICA	UNIDAD
Motor	Monocilíndrico 4 Tiempos 4 Válvulas DOHC, Refrigeración Liquida
Diámetro x Carrera	72 x 61.2 mm.
Indicé de Compresión	11.2 : 1
Potencia Máxima	25.4 HP @ 9250 RPM
Torque Máximo	21.1 NM @ 8000 RPM
Bujía	NGK CR8E
Arranque	Eléctrico
Transmisión	Mecánica
Sistema de Alimentación	Inyección Electrónica
Refrigeración	Refrigeración Liquida
Velocidades	6
FRENOS	
Freno Delantero	Disco Frotante de 280 mm con Mordaza de 4 Pistones
Freno Trasero	Disco de 240 mm.
Tipo de Asistencia al Frenado	Freno de Disco Delantero y Trasero Convencionales
SUSPENSION	
Suspensión Delantera	Barras Invertidas de 41 mm y 120 mm de Recorrido
Suspensión Trasera	Monoshock de 51mm de Recorrido, Ajustable en Precarga
CAPACIDAD DEL TANQUE	
Lleno	13.5 Litros (3.56 Galones)
Combustible	Gasolina Extra
LLANTAS	
Llanta Delantera	100/80 R17
Llanta Trasera	130/70 R17
Rines	Aleación
SISTEMA ELECTRICO	
Bombillo Farola	12V-35/35W
Luz de Stop	LED
Luces Direccionales	LED
Velocímetro	Digital
Batería	12V-6AH
Sistema de Ignición	TLI
DRL	Si
AHO	Si
DIMENSIONES	
Largo x Ancho x Alto	2050 mm x 810 mm x 1065 mm
Distancia Entre Ejes	1365 mm.
Peso en Seco	155 Kg.

LA MEJOR CALIDAD Y RESPALDO
auteco
CERTIFIED
Mobil
El lubricante especializado para todo tipo de motocicletas
Mobil 1
Racing 4T
10W-
Advanced Full Synthetic
Mobil Super 4T Ultra
20W-50
Multigrado
Aceite mineral para motocicletas de 4 tiempos
1 U.S. Quart/0.946L
Recomendado por
auteco
Mobil Super 4T Ultra Scooter
10W-40
Multigrado
Aceite semi-sintético para motocicletas de 4 tiempos
1 U.S. Quart/0.946L
Recomendado por
auteco
FULL-SINTÉTICO
MINERAL
SEMI-SINTÉTICO
VICTORY MOTORCYCLES
KYMCO
Kawasaki
Let the good times roll
PIAGGIO
BAJAJ MOTORCYCLES