MANUAL DE PARTES

SISTEMA DE ENCENDIDO AUTOMÁTICO DE LUCES

Para mayor información del sistema consulte la página web
https://www.autecomobility.com/sistemas-de-seguridad/#/

SISTEMA ANTIBLOQUEO DE FRENOS NO INCLUIDO

LUCES DE CIRCULACIÓN DIURNA

Para mayor información del sistema consulte la página web
https://www.autecomobility.com/sistemas-de-seguridad/#/

MAXIONE®

LLANTAS Y NEUMÁTICOS

PREFACIO

Es nuestro placer presentarles a ustedes el Catálogo de Partes.

Este Catálogo ha sido especialmente diseñado para ayudarle en la selección de las partes correctas con el fin de mantener el vehículo en las mejores condiciones.

Los repuestos originales están sujetos a un exigente estándar de control de calidad, por lo tanto es necesario que usted sólo use repuestos originales.

En nuestro constante esfuerzo para mejorar la eficiencia y desempeño de su vehículo, las especificaciones, diagramas y número de partes pueden cambiar sin previo aviso. Consecuentemente las descripciones de los repuestos en este Catálogo pueden no ser las finales y definitivas.

Las alteraciones y modificaciones que ocurren en la impresión de este Catálogo, serán informadas a nuestra red, a través de circulares de Servicio o en nuestra página web: www.auteco.com.co accediendo al link repuestos. Es requisito que usted actualice su Catálogo y haga las correcciones necesarias, una vez reciba dichas circulares. Lo anterior le asegurará un rápido y adecuado despacho de sus partes, pues las órdenes están siendo diligenciadas con las referencias más actualizadas.

En caso de necesitar asistencia técnica, comunicarse con el Distribuidor Autorizado o llamar al Departamento de Servicios Auteco.

FIGURA N° 1: TAPA CULATA

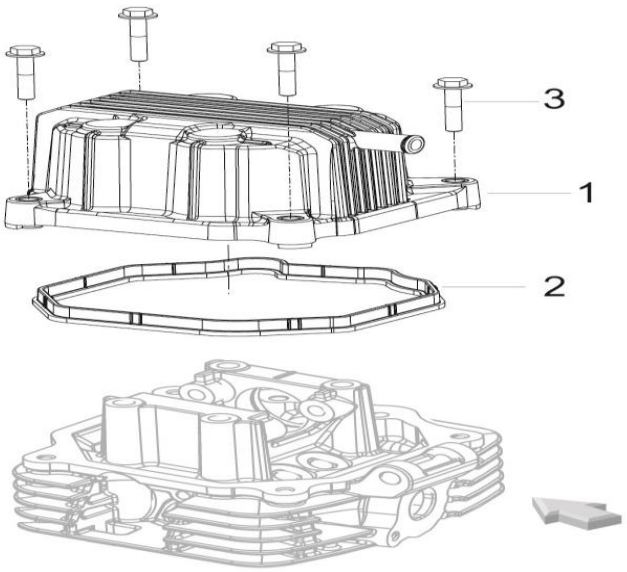

FIG. No.	PARTE N°	DESCRIPCIÓN	CANT.	OBSERVACIÓN
1	100154320010	Tapa Culata	1	
2	109024320000	Empaque Tapa Culata	1	
3	160083160020	Tornillo Tapa Culata	4	

FIGURA N° 2: CULATA (1/2)

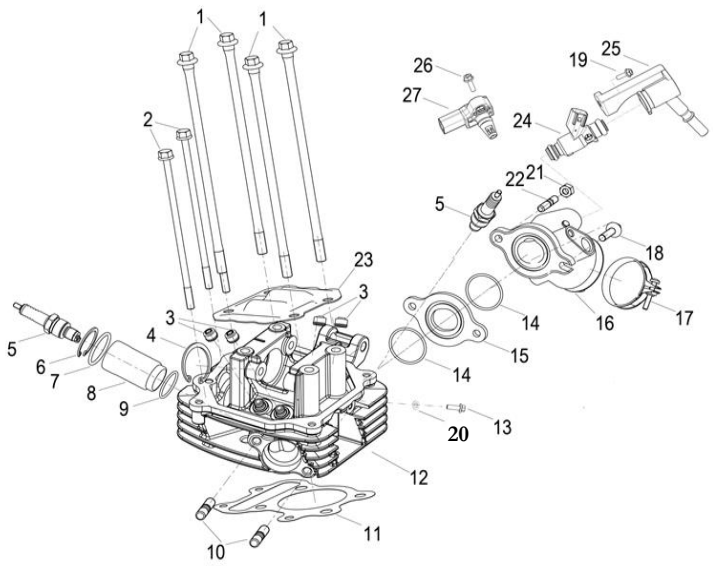

FIG. No.	PARTE N°	DESCRIPCIÓN	CANT.	OBSERVACIÓN
1	100114320020	Tornillo Culata	4	
2	B0107061396H	Tornillo 6x139	2	
3	120015090000	Reten Válvula	4	
4	B080000035A0	Pin de Seguridad 35 mm.	1	
5	21001635	Bujía NGK CR7HSA	2	
6	B08000002800	Pin de Seguridad	1	
7	120202140000	Anillo Retenedor	1	
8	100014320000	Torre Bujía	1	
9	100124320000	Anillo Retenedor	1	
10	10004609001X	Esparrago M8	2	
11	109074330000	Empaque Culata	1	
12	109054330030	Culata	1	
13	B0107060126H	Tornillo 6x12	1	
14	110035050000	Anillo Retenedor	2	
15	119074330000	Baquela Múltiple Admisión	1	
16	119014330010	Múltiple Admisión	1	
17	110043090004	Abrazadera	1	
18	B0107060226H	Tornillo 6x22	1	
19	B0107050166H	Tornillo 5x16	1	
20	120133090002	Arandela	1	
21	B0400060005H	Tuerca M6	1	
22	120073050020	Esparrago	1	
23	100034320000	Platina Culata	1	
24	289035210000	Inyector Gasolina	1	
25	289044490000	Acople Inyector Gasolina	1	

FIGURA N° 2: CULATA (2/2)

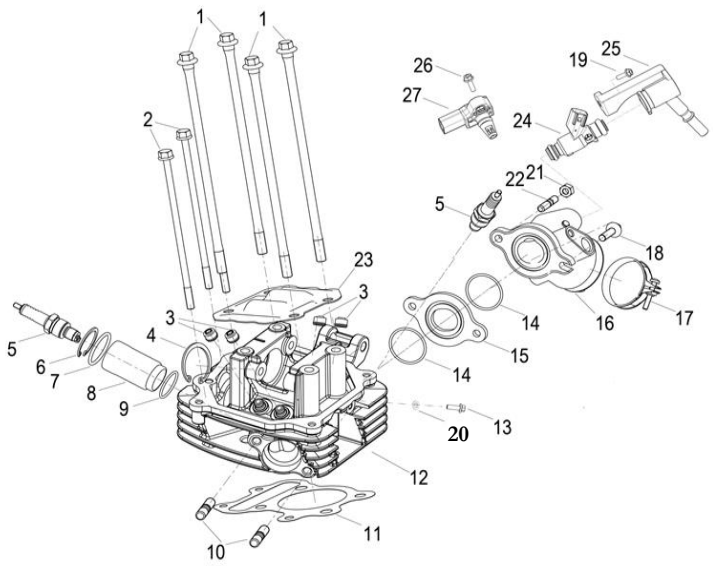

FIG. No.	PARTE N°	DESCRIPCIÓN	CANT.	OBSERVACIÓN
26	B0107060186H	Tornillo 6x18	1	
27	290016250000	Sensor Presión Aire	1	

FIGURA N° 3: EJE DE LEVAS - VÁLVULAS

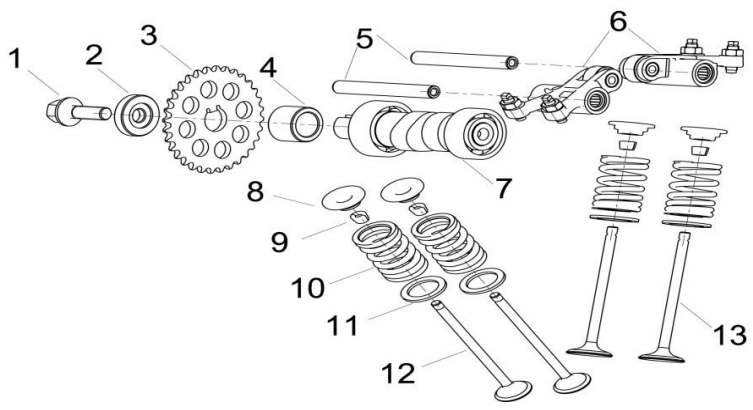

FIG. No.	PARTE N°	DESCRIPCIÓN	CANT.	OBSERVACIÓN
1	B0107080206H	Tornillo 8x20	1	
2	120014300000	Buje	1	
3	129034320010	Piñón Eje Levas	1	
4	120024320000	Buje Eje Levas	1	
5	129164320000	Eje Balancín	2	
6	129314330000	Balancín	2	
7	129094320000	Eje Levas	1	
8	129204300000	Arandela Superior Resorte Válvula	4	
9	129225090000	Cuña Válvula	8	
10	129254300000	Resorte Válvula	4	
11	129214300000	Arandela Inferior Resorte Válvula	4	
12	129194330000	Válvula Escape	2	
13	129184330000	Válvula Admisión	2	

FIGURA N° 4: TENSOR - CADENILLA DISTRIBUCION

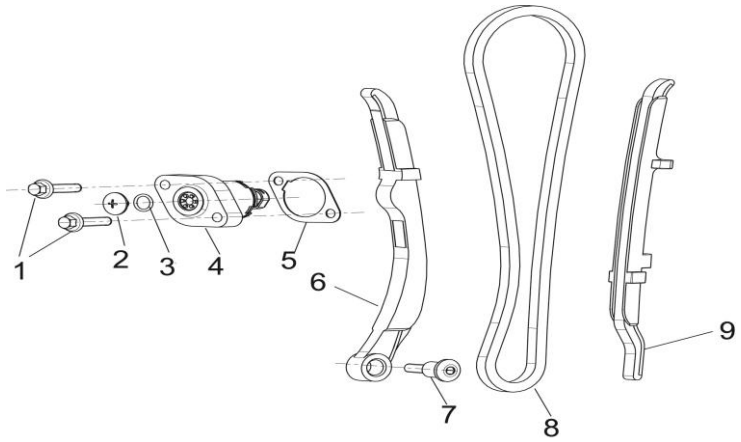

FIG. No.	PARTE N°	DESCRIPCIÓN	CANT.	OBSERVACIÓN
1	B0107060226H	Tornillo 6x22	2	
2	14005305001X	Tornillo Tensor Cadenilla	1	
3	210043050000	Anillo Retenedor	1	
4	149033140040	Tensor Cadenilla	1	
5	140013050040	Empaque Tensor Cadenilla	1	
6	149014320010	Guía Cadenilla Lado Tensor	1	
7	140064480000	Tornillo Guía Cadenilla	1	
8	140023140010	Cadenilla Bomba Aceite	1	
9	149024320010	Guía Cadenilla	1	

FIGURA N° 5: CILINDRO

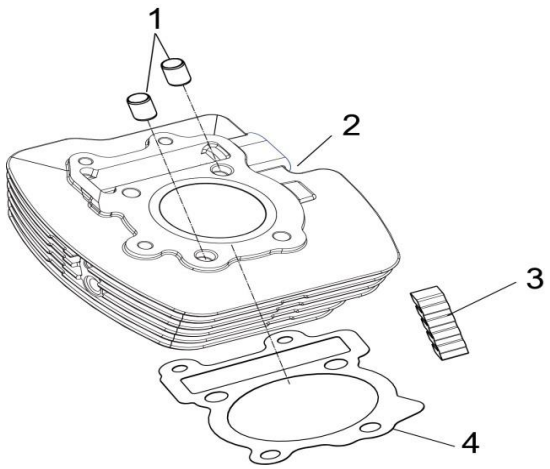

FIG. No.	PARTE N°	DESCRIPCIÓN	CANT.	OBSERVACIÓN
1	130023070000	Pin Guía 10x20	2	
2	139014330010	Cilindro (Solo)	1	
3	13001432000A	Antivibrante Cilindro	1	
4	139024320000	Empaque Cilindro	1	

FIGURA N° 6: CARCASA IZQUIERDA

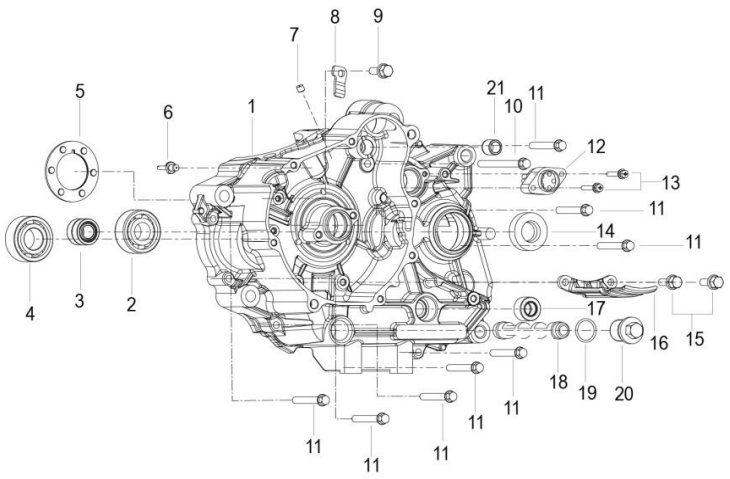

FIG. No.	PARTE N°	DESCRIPCIÓN	CANT.	OBSERVACIÓN
1	15002448HT01	Carcasa Izquierda	1	
2	B12016000407	Rodamiento Bolas	1	
3	B1210H490104	Rodamiento Agujas	1	
4	B12016020315	Rodamiento Bolas	1	
5	159124320000	Arandela De Ajuste	1	
6	159074480000	Inyector Aceite	1	
7	159174320000	Tapón Carcasa	1	
8	159204320000	Platina Tope	1	
9	B0200060142H	Tornillo 6x14	1	
10	B0107060556H	Tornillo 6x55	1	
11	B0107060356H	Tornillo 6x35	8	
12	159054480000	Sensor de Cambios	1	
13	B1308040200H	Tornillo 4x20	2	
14	200021070000	Reten	1	
15	B0107060146H	Tornillo 6x14	2	
16	159214320000	Platina Carcasa	1	
17	210373090000	Reten 12-22-9	1	
18	150133300000	Cedazo Filtro Aceite	1	
19	B190101700A0	Anillo Retenedor	1	
20	150143300100	Tapón Cedazo Filtro Aceite	1	
21	159354320000	Buje	1	

FIGURA N° 7: CARCASA DERECHA

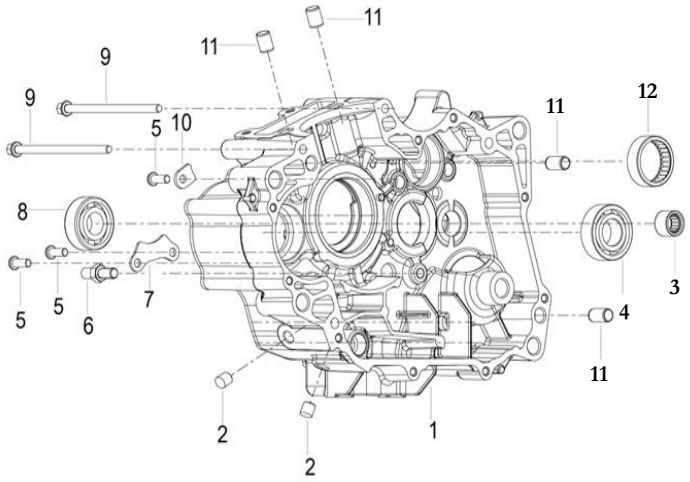

FIG. No.	PARTE N°	DESCRIPCIÓN	CANT.	OBSERVACIÓN
1	15003448HT21	Carcasa Derecha	1	
2	150035140000	Tapón Carcasa	2	
3	B1210H121201	Rodamiento Agujas	1	
4	B12016020307	Rodamiento Bolas	1	
5	B0200060142H	Tornillo 6x14	3	
6	159154320000	Tornillo de Ajuste	1	
7	159364320000	Platina Tope	1	
8	B12016000407	Rodamiento Bolas	1	
9	B0107060956H	Tornillo 6x95	2	
10	150033420000	Platina Tope	1	
11	150083070000	Pin Guía	4	
12	159244320000	Rodamiento Agujas	1	

FIGURA N° 8: CUBIERTA VOLANTE

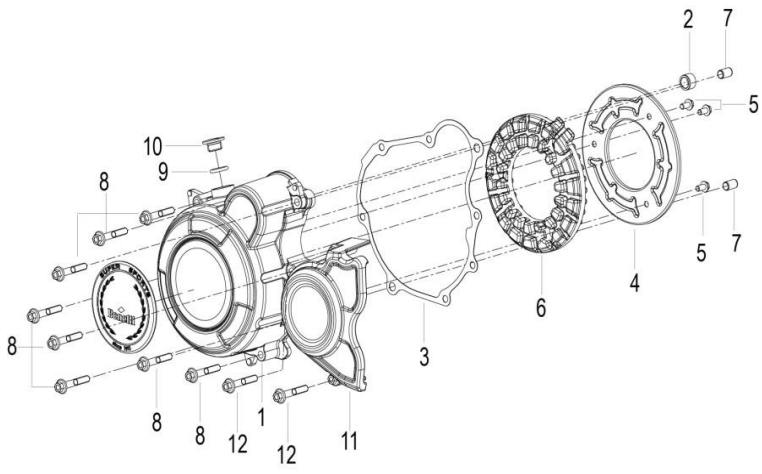

FIG. No.	PARTE N°	DESCRIPCIÓN	CANT.	OBSERVACIÓN
1	16902448HT01	Cubierta Volante	1	
2	159354320000	Buje	1	
3	169074480010	Empaque Cubierta Volante	1	
4	169054320000	Platina Interna Cubierta Volante	1	
5	B0182050106H	Tornillo 5x10	3	
6	169044320010	Caucho Interno Cubierta Volante	1	
7	160073070000	Pin Guía 6.7x8x14	2	
8	B0107060386H	Tornillo 6x38	8	
9	B190101380B0	Anillo Retenedor 13.8x2.5	1	
10	160053070030	Tapón Cubierta Volante	1	
11	169184480000	Cubierta Cadena	1	
12	B0107060356H	Tornillo 6x35	2	

FIGURA N° 9: CUBIERTA CLUTCH

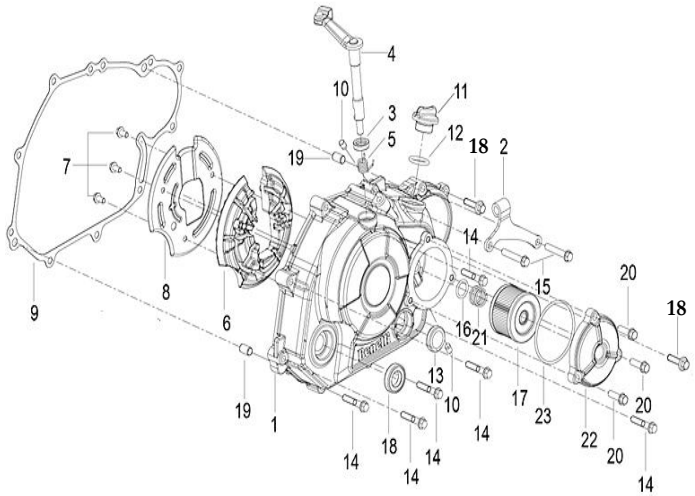

FIG. No.	PARTE N°	DESCRIPCIÓN	CANT.	OBSERVACIÓN
1	169104480030	Cubierta Clutch	1	
2	169144480000	Guía Cable Clutch	1	
3	200001050000	Reten	1	
4	209043070000	Eje Interno Clutch	1	
5	200034050000	Resorte Eje Interno Clutch	1	
6	169164320010	Caucho Interno Cubierta Clutch	1	
7	B0182050106H	Tornillo 5x10	3	
8	16917432001X	Platina Interna Cubierta Clutch	1	
9	169114480020	Empaque Cubierta Clutch	1	
10	150103070000	Tapón Carcasa	2	
11	160063090070	Tapón Cubierta Clutch	1	
12	160063070000	Anillo Retenedor	1	
13	160083090000	Visor Nivel Aceite	1	
14	B0107060326H	Tornillo 6x32	6	
15	B0107060356H	Tornillo 6x35	2	
16	160085040000	Anillo Retenedor	1	
17	169124320000	Filtro de Aceite	1	
18	B0107060226H	Tornillo 6x22	2	
19	160073070000	Pin Guía 6.7x8x14	2	
20	B0107060206H	Tornillo 6x20	3	
21	160033090000	Resorte Filtro Aceite	1	
22	169134320020	Cubierta Filtro de Aceite	1	
23	169154320000	Anillo Retenedor 58x2.5	1	

FIGURA N° 10: CIGÜEÑAL - PISTON - BALANCEADOR

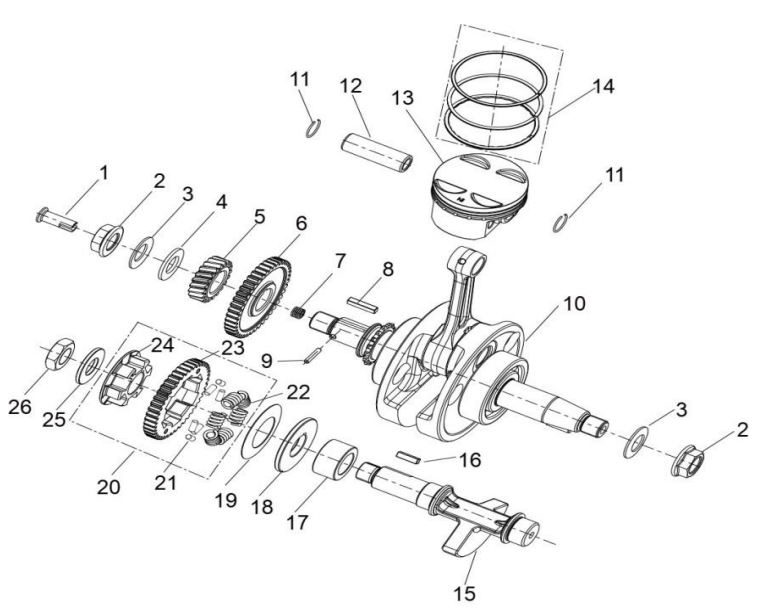

FIG. No.	PARTE N°	DESCRIPCIÓN	CANT.	OBSERVACIÓN
1	170054320000	Unión Cigüeñal	1	
2	170044320000	Tuerca M14	2	
3	170024320000	Arandela Cónica	2	
4	170034320000	Arandela	1	
5	170074320000	Piñón Primario	1	
6	179304480000	Piñón Balanceador	1	
7	170064320000	Resorte	1	
8	B11130404018	Cuña Cigüeñal	1	
9	B090103016B0	Pin Pasador	1	
10	179014480010	Cigüeñal	1	
11	179153090000	Pin Pasador Pistón	2	
12	179143090002	Pasador Pistón	1	
13	179134330000	Pistón STD (Solo)	1	
14	170014230030	Anillos STD	1	
15	179254480000	Balanceador	1	
16	B11130044014	Cuña Balanceador	1	
17	179334480000	Buje Balanceador	1	
18	179324480000	Arandela	1	
19	170144410000	Arandela	1	
20	179274480000	Piñón Balanceador	1	
21	170204410010	Antivibrante Piñón Balanceador	6	
22	170194410010	Resorte Piñón Balanceador	6	
23	179284410010	Piñón Balanceador (Solo)	1	
24	170034480000	Acople Piñón Balanceador	1	
25	179064480000	Arandela 14.2x30x2.5	1	
26	170065150110	Tuerca M14	1	

FIGURA N° 11: CLUTCH

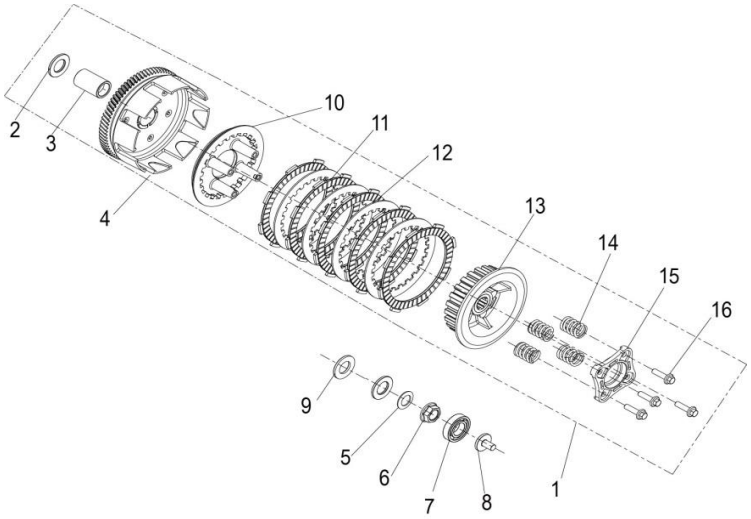

FIG. No.	PARTE N°	DESCRIPCIÓN	CANT.	OBSERVACIÓN
1	209014320000	Clutch Completo	1	
2	200064320000	Arandela Clutch	2	
3	200044320000	Buje Corona Clutch	1	
4	209024320000	Corona Clutch (Sola)	1	
5	200152140000	Arandela	1	
6	170044320000	Tuerca M14	1	
7	B12016600301	Rodamiento Bolas	1	
8	200183070000	Empujador Clutch	1	
9	200014480000	Antivibrante	1	
10	200043070000	Porta Resortes Clutch	1	
11	200113070010	Disco Clutch	5	
12	200093070000	Disco Separador Clutch	4	
13	209104320000	Corona Interna Clutch	1	
14	209144320000	Resorte Clutch	4	
15	200204050000	Acople Porta Resortes Clutch	1	
16	B01070602263	Tornillo 6x22	4	

FIGURA N° 12: TRANSMISIÓN

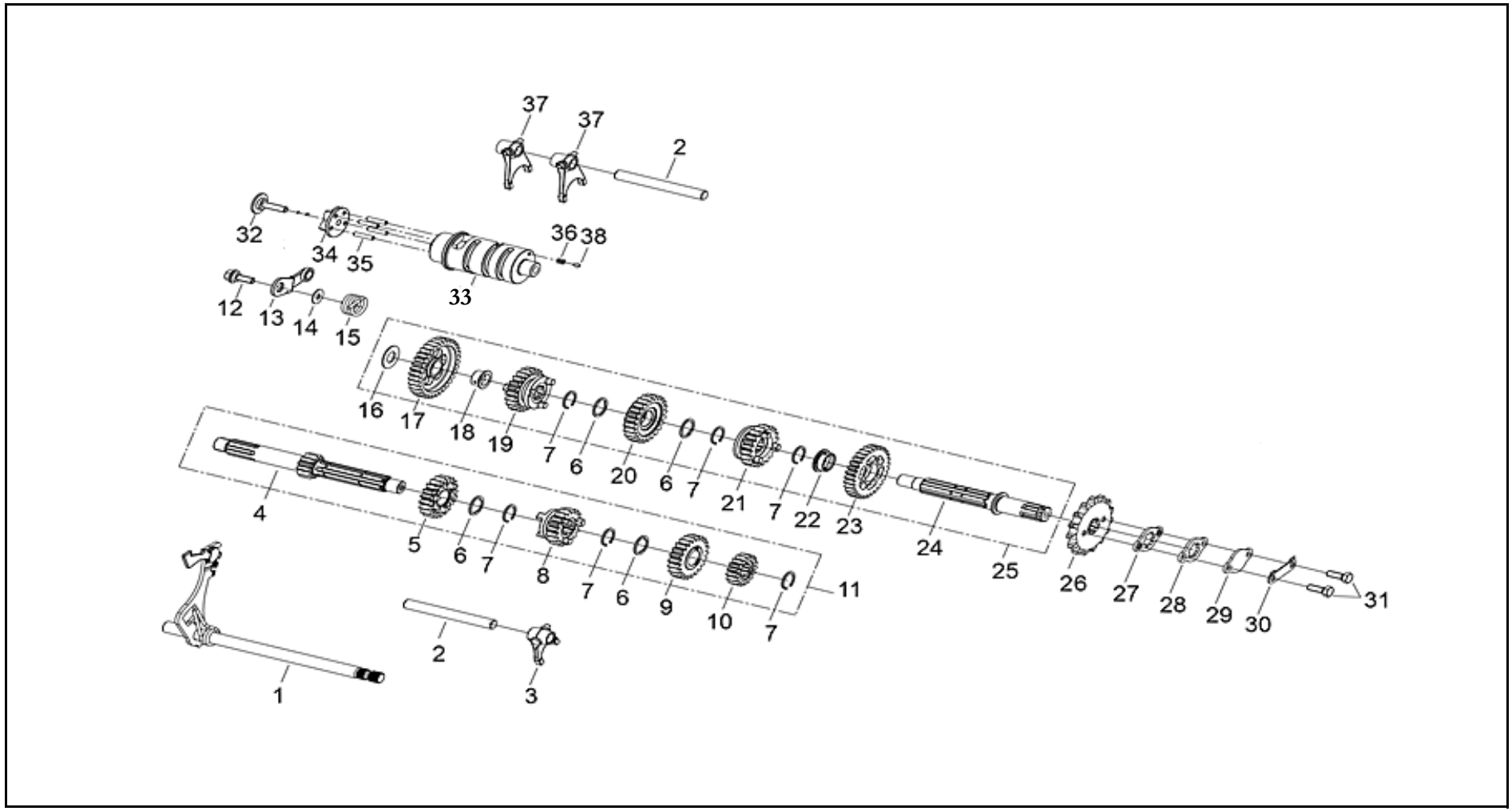

FIGURA N° 12: TRANSMISIÓN

FIG. No.	PARTE N°	DESCRIPCIÓN	CANT.	OBSERVACIÓN
1	219374320020	Eje Cambios	1	
2	219344320000	Eje Horquilla Cambios	2	
3	219364320000	Horquilla Cambios	1	
4	219024480000	Eje Clutch (Solo)	1	
5	219034320000	Piñón 4TA. Eje Clutch	1	
6	210072150000	Arandela	4	
7	210042150000	Pin de Seguridad	6	
8	219044320000	Piñón 3RA. Eje Clutch	1	
9	219054320000	Piñón 5TA. Eje Clutch	1	
10	219064320000	Piñón 2DA. Eje Clutch	1	
11	219014480000	Eje Clutch Completo	1	
12	210395150000	Tornillo	1	
13	219214320000	Leva Eje Selector Cambios	1	
14	219494320000	Arandela	1	
15	219454320000	Resorte Leva Eje Selector Cambi	1	
16	219524320000	Arandela	1	
17	219154320000	Piñón 1RA. Eje Salida	1	
18	219144320000	Buje Piñón 1RA. Eje Salida	1	
19	219134320000	Piñón 4TA. Eje Salida	1	
20	219124320000	Piñón 3RA. Eje Salida	1	

FIG. No.	PARTE N°	DESCRIPCIÓN	CANT.	OBSERVACIÓN
21	219114320000	Piñón 5TA. Eje Salida	1	
22	219104320000	Buje Piñón 2DA. Eje Salida	1	
23	219094320000	Piñón 2DA. Eje Salida	1	
24	219084320010	Eje Salida (Solo)	1	
25	219074320010	Eje Salida Completo	1	
26	219474320010	Piñón Salida	1	
27	21012214001X	Platina Piñón Salida	1	
28	210282140000	Platina Eje Salida	1	
29	210292140000	Platina Eje Salida	1	
30	210302140000	Platina Piñón Salida	1	
31	B0103060166H	Tornillo 6x16	2	
32	219194320010	Tornillo Leva Eje Selector Cambios	1	
33	219514480000	Eje Selector Cambios	1	
34	219174320000	Estrella Eje Selector Cambios	1	
35	219324320000	Pin Eje Selector Cambios	4	
36	210383070000	Resorte Pin Eje Selector Cambios	1	
37	219354320000	Horquilla Cambios	2	
38	210343070000	Pin Eje Selector Cambios	1	

FIGURA N° 13: BOMBA ACEITE

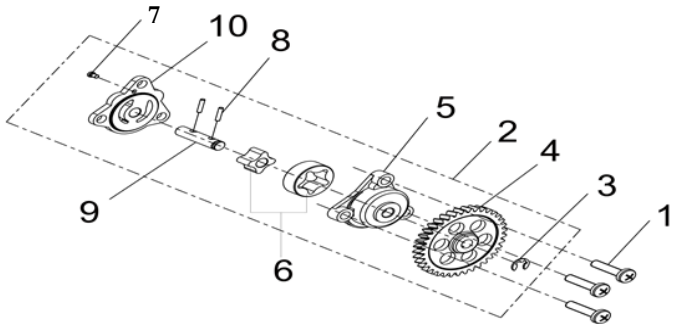

FIG. No.	PARTE N°	DESCRIPCIÓN	CANT.	OBSERVACIÓN
1	B0107060256H	Tornillo 6x25	3	
2	269014320000	Bomba de Aceite	1	
3	B08030000600	Pin de Seguridad	1	
4	260054320000	Piñón Bomba Aceite	1	
5	260043090000	Cuerpo Bomba Aceite	1	
6	269043090000	Rotor Bomba Aceite	1	
7	B0204030060K	Tornillo 3x6	1	
8	B09012501220	Pin 2.5x12	2	
9	260063090000	Eje Bomba Aceite	1	
10	260014320000	Acople Cuerpo Bomba Aceite	1	

FIGURA N° 14: MOTOR DE ARRANQUE - PLATO BOBINAS

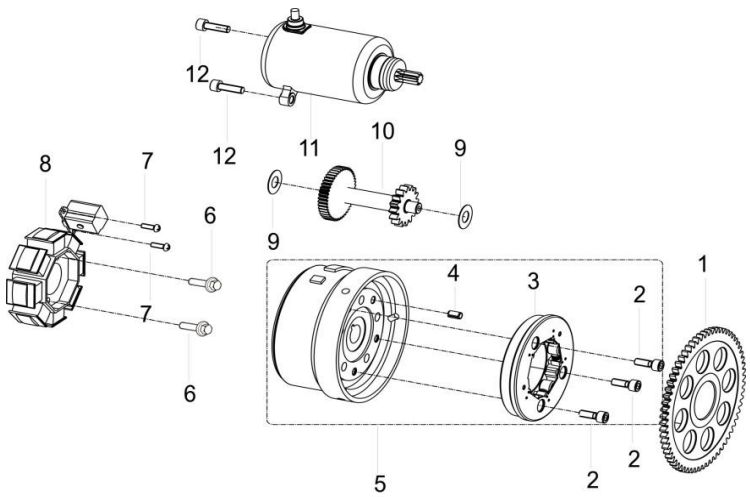

FIG. No.	PARTE N°	DESCRIPCIÓN	CANT.	OBSERVACIÓN
1	249064320000	Piñón Volante	1	
2	B0205060166H	Tornillo 6x16	3	
3	249104320000	Clutch de Una Vía	1	
4	B090306010A1	Pin 6x10	1	
5	290014320010	Volante	1	
6	B0107060256H	Tornillo 6x25	2	
7	B01070501289	Tornillo 5x12	2	
8	299034320070	Plato Bobinas	1	
9	229072260000	Arandela	2	
10	249114320000	Piñón de Arranque	1	
11	249074320000	Motor de Arranque	1	
12	B0205060206H	Tornillo 6x20	2	

FIGURA N° 15: RADIADOR

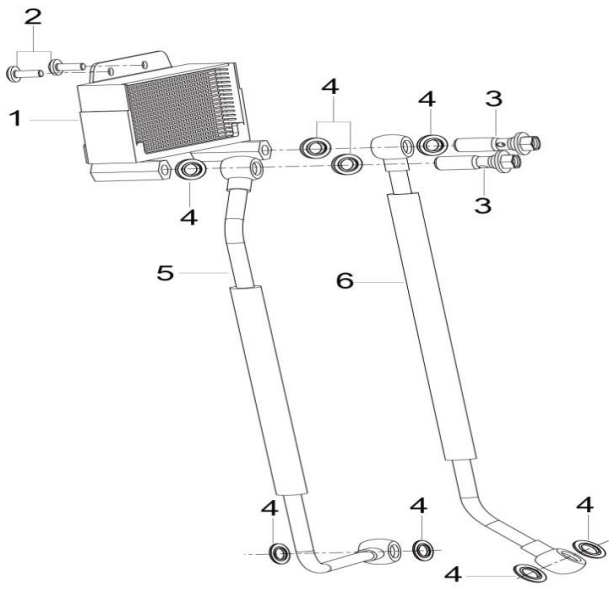

FIG. No.	PARTE N°	DESCRIPCIÓN	CANT.	OBSERVACIÓN
1	279235100030	Radiador	1	
2	B0283060146H	Tornillo 6x14	2	
3	150064040120	Tornillo Manguera Radiador	2	
4	270105100000	Arandela	8	
5	270124490000	Manguera Radiador	1	
6	270114490000	Manguera Radiador	1	

FIGURA N° 16: FAROLA - CARENAJE FAROLA - VELOCIMETRO

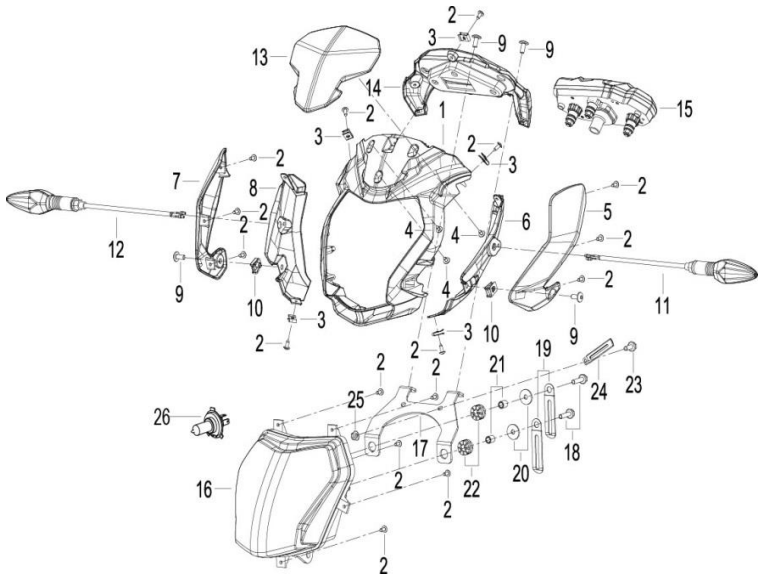

FIG. No.	PARTE N°	DESCRIPCIÓN	CANT.	OBSERVACIÓN
1	65501L290001	Carenaje Farola	1	
2	B0507420130H	Tornillo 4.2x13	16	
3	65801T020201	Pin de Ajuste	5	
4	B0507420100H	Tornillo 4.2x9.5	3	
5	65521L290000	Cubierta Izquierda Farola sin Pintar	1	
6	65522L290000	Complemento Cubierta Izquierda Farola	1	
7	65531L290000	Cubierta Derecha Farola sin Pintar	1	
8	65532L290000	Complemento Cubierta Derecha Farola	1	
9	B0283060146H	Tornillo 6x14	4	
10	65625J560100	Tuerca de Ajuste M6	2	
11	81100K980000	Direccional Delantera Izquierda	1	
12	81300K980000	Direccional Delantera Derecha	1	
13	65203L290000	Cubierta Velocímetro sin Pintar	1	
14	65541L290001	Cubierta Inferior Velocímetro	1	
15	70000L290001	Velocímetro	1	
16	80000L290010	Farola	1	
17	08331L290000	Soporte Farola	1	
18	B0109060256H	Tornillo 6x25	2	
19	58430J670000	Platina de Ajuste	2	
20	B0709000060H	Arandela 6 mm.	2	
21	65913J820100	Buje	2	
22	65618J820000	Antivibrante	2	
23	B0109060126H	Tornillo 6x12	1	
24	58430J000000	Platina Guía	1	
25	B0407060005H	Tuerca M6	1	
26	B240101200F0	Bombillo Farola 12V-60/55W	1	

FIGURA N° 17: MANUBRIO - ESPEJOS - COMANDOS (1/2)

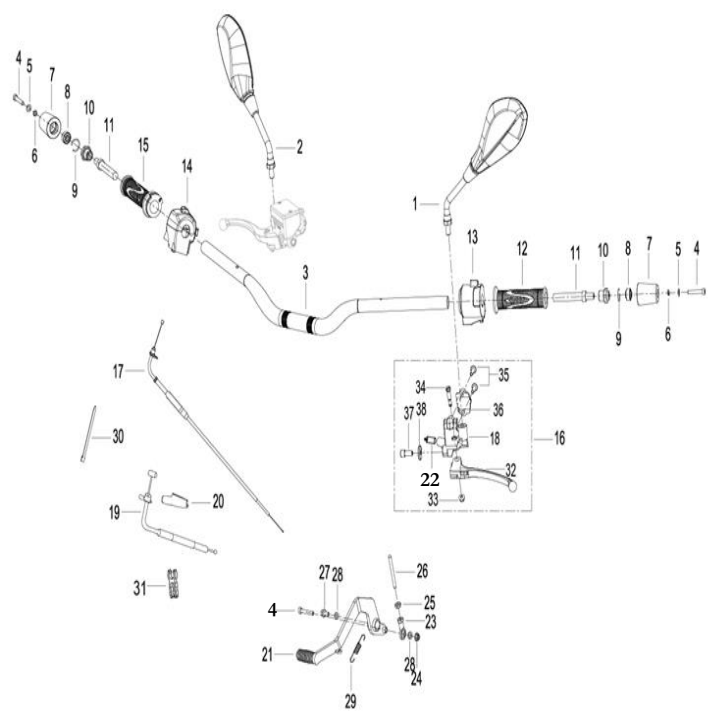

FIG. No.	PARTE N°	DESCRIPCIÓN	CANT.	OBSERVACIÓN
1	40450J300009	Espejo Izquierdo	1	
2	40480J300009	Espejo Derecho	1	
3	40101L290000	Manubrio	1	
4	B0205060356H	Tornillo 6x35	3	
5	B0703000060H	Arandela 6 mm.	2	
6	B0700000060H	Arandela de Presión 6 mm.	2	
7	40031P130003	Buje Manubrio	2	
8	40040P130000	Buje Guía	2	
9	B080000020A1	Pin de Seguridad	2	
10	40032P250000	Buje Eje Contrapeso Manubrio	2	
11	40031S010000	Eje Contrapeso Manubrio	2	
12	40001K740000	Manillar Izquierdo	1	
13	40500L210001	Comando Izquierdo	1	
14	40600L210002	Comando Derecho	1	
15	40210K740000	Carretel Acelerador con Manillar	1	
16	40080J800100	Soporte y Leva Clutch	1	
17	40300N290000	Cable Acelerador	1	
18	40085K060010	Soporte Leva Clutch	1	
19	40400K670100	Cable Clutch	1	
20	40017J130000	Guardapolvo Leva Clutch	1	
21	40710L290000	Pedal Freno	1	
22	91090K010000	Swiche Clutch	1	
23	40283S010000	Terminal Empujador	1	
24	B0417060004H	Tuerca M6	1	
25	B0400060005H	Tuerca M6	1	

FIGURA N° 17: MANUBRIO - ESPEJOS - COMANDOS (2/2)

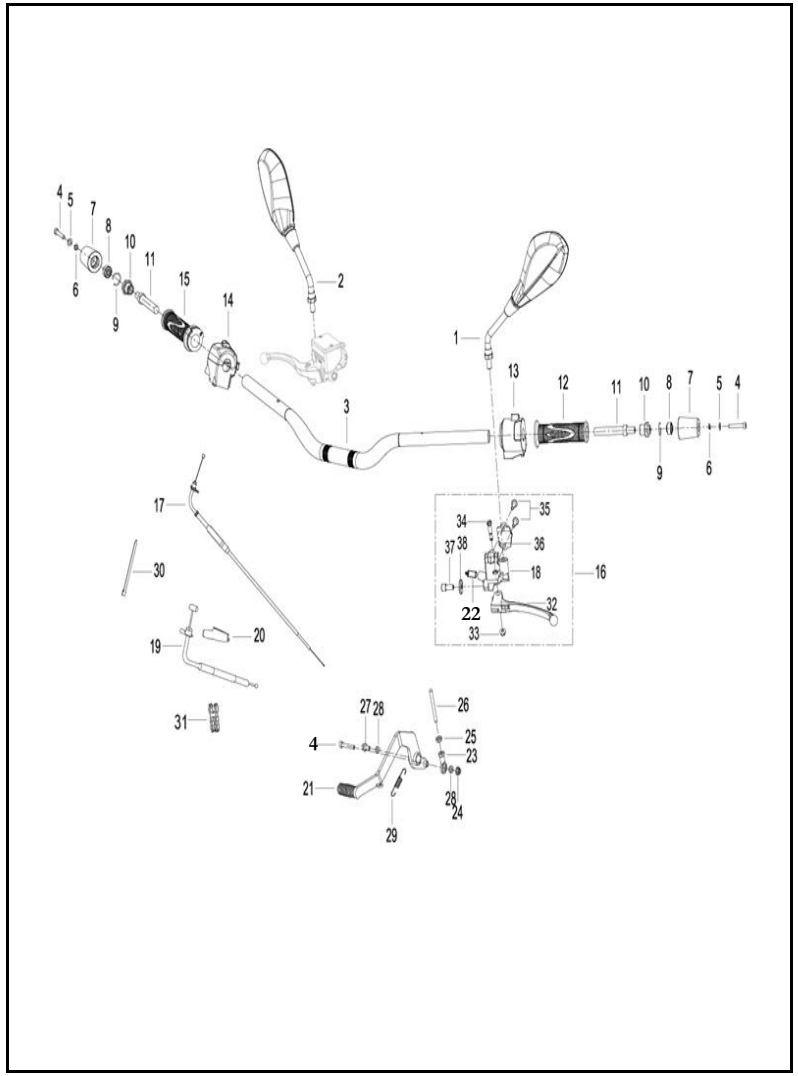

FIG. No.	PARTE N°	DESCRIPCIÓN	CANT.	OBSERVACIÓN
26	55061L290001	Empujador Bomba Freno Trasero	1	
27	B0109060126H	Tornillo 6X12	1	
28	B0702000060H	Arandela 6 Mm.	2	
29	40702L290000	Resorte Pedal Freno	1	
30	40098B450000	Abrazadera 3X150	2	
31	40022P250000	Abrazadera	2	
32	40084J800000	Leva Clutch	1	
33	B04170600055	Tuerca M6	1	
34	40083K010000	Tornillo Leva Clutch	1	
35	B02810602562	Tornillo 6X25	1	

FIGURA N° 18: SUSPENSIÓN DELANTERA (1/2)

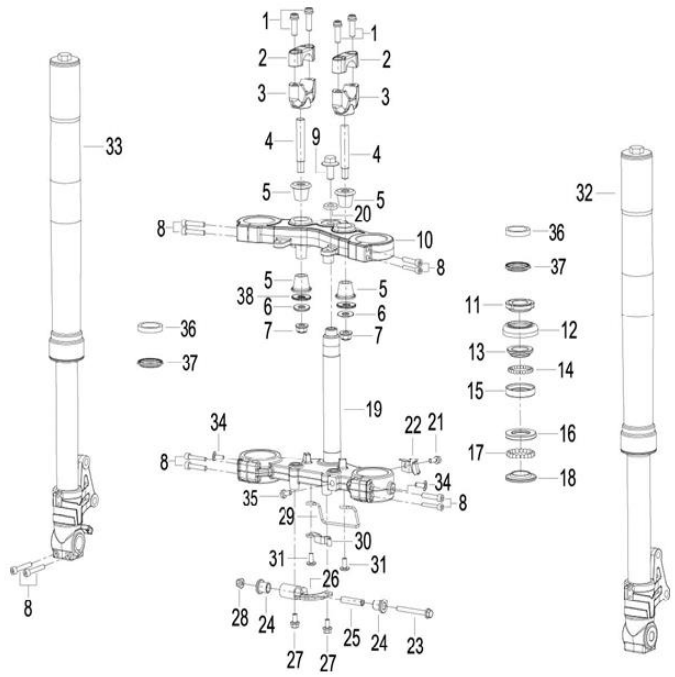

FIG. No.	PARTE N°	DESCRIPCIÓN	CANT.	OBSERVACIÓN
1	B0205080256K	Tornillo 8x25	4	
2	43013P010001	Abrazadera Superior Manubrio	2	
3	43014P010000	Abrazadera Inferior Manubrio	2	
4	40086P010002	Eje Abrazadera Inferior Manubrio	2	
5	47015P010010	Caucho Cabeza Espiga	4	
6	40089P010100	Arandela 10.2x24.9x2.5	2	
7	B0417101254H	Tuerca M10	2	
8	08002K670000	Tornillo 6x30	10	
9	43049J000000	Tornillo 10x1.25x23	1	
10	43011K990000	Cabeza Espiga	1	
11	43008G130010	Tuerca Dirección	1	
12	43005G130000	Guardapolvo Dirección	1	
13	43001G130000	Cuna Superior Dirección	1	
14	B06010140000	Balín Superior Dirección 3/16	23	
15	43002G130000	Cuna Superior Dirección	1	
16	43003N040000	Cuna Inferior Dirección	1	
17	B06010200000	Balín Inferior Dirección 1/4	19	
18	43004J000000	Cuna Inferior Dirección	1	
19	43100J800020	Espiga Central	1	
20	43025K670000	Arandela	1	
21	B0109060126H	Tornillo 6x12	1	
22	43035J000104	Guía Manguera Freno Delantero	1	
23	B0109060556H	Tornillo 6x55	1	
24	08524P250000	Buje	2	
25	08523P250010	Pasador Complemento Farola	1	

FIGURA N° 18: SUSPENSIÓN DELANTERA (2/2)

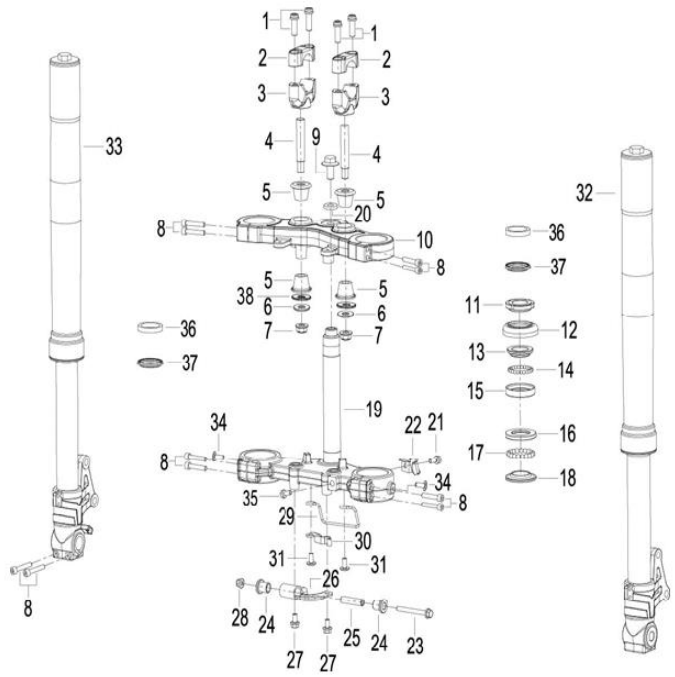

FIG. No.	PARTE N°	DESCRIPCIÓN	CANT.	OBSERVACIÓN
26	08332L290000	Soporte Inferior Farola	1	
27	B0109060166H	Tornillo 6x16	2	
28	B0407060005H	Tuerca M6	1	
29	43035J300000	Guía	1	
30	43057L340000	Platina Guía	1	
31	B0283060146H	Tornillo 6x14	2	
32	43200K990100	Tubo Telescópico Izquierdo Completo	1	
33	43300K990100	Tubo Telescópico Derecho Completo	1	
34	B02830600862	Tornillo 6x8	2	
35	B0109100166H	Tornillo 10x16	1	
36	43260K990000	Reten Tubo Telescópico	2	
37	43290N100000	Guardapolvo Tubo Telescópico	2	
38	08021P250000	Arandela	2	

FIGURA N° 19: GUARDABARRO DELANTERO

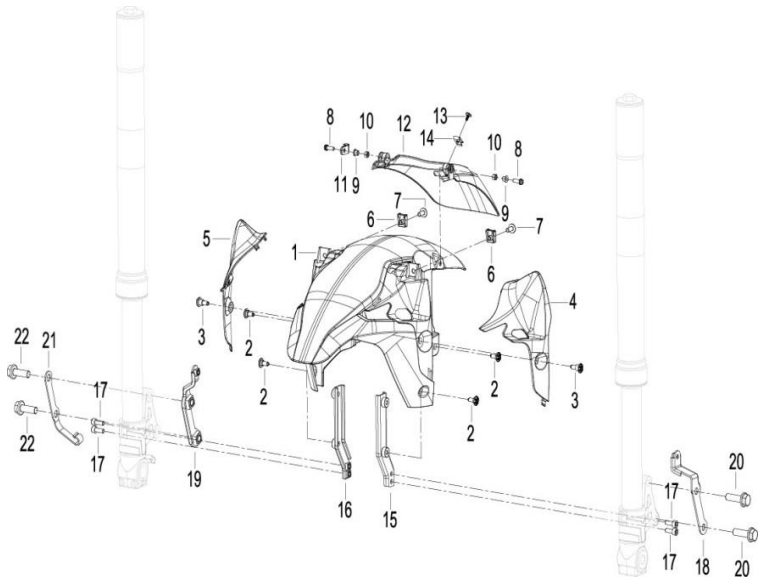

FIG. No.	PARTE N°	DESCRIPCIÓN	CANT.	OBSERVACIÓN
1	65101L290000	Guardabarro Delantero sin Pintar	1	
2	B0284060150A	Tornillo 6x15.2	4	
3	08001N210000	Tornillo 6x19	2	
4	65108L290000	Complemento Izquierdo Guardabarro Delantero	1	
5	65116L290000	Complemento Derecho Guardabarro Delantero	1	
6	65625J560100	Tuerca de Ajuste M6	2	
7	B0283060146H	Tornillo 6x14	2	
8	08012P160000	Tornillo 5x16	2	
9	65105S040000	Buje	2	
10	B0400050005H	Tuerca M5	2	
11	43070J670010	Platina Guía	2	
12	65102P250000	Complemento Trasero Guardabarro Delantero	1	
13	B0500420952A	Tornillo 4.2x9.5	1	
14	65801T020201	Pin de Ajuste	1	
15	65130L290000	Soporte Izquierdo Guardabarro Delantero	1	
16	65140L290000	Soporte Derecho Guardabarro Delantero	1	
17	08001K670000	Tornillo 6x16	4	
18	65150J800200	Soporte Complemento Der. Guardabarro Delantero	1	
19	65160J800200	Soporte Complemento Izq. Guardabarro Delantero	1	
20	45036K670000	Tornillo 10x1.25x34	2	
21	43057K670000	Guía Cable Velocímetro	1	
22	08011K670100	Tornillo 10x1.25x30	2	

FIGURA N° 20: RUEDA DELANTERA

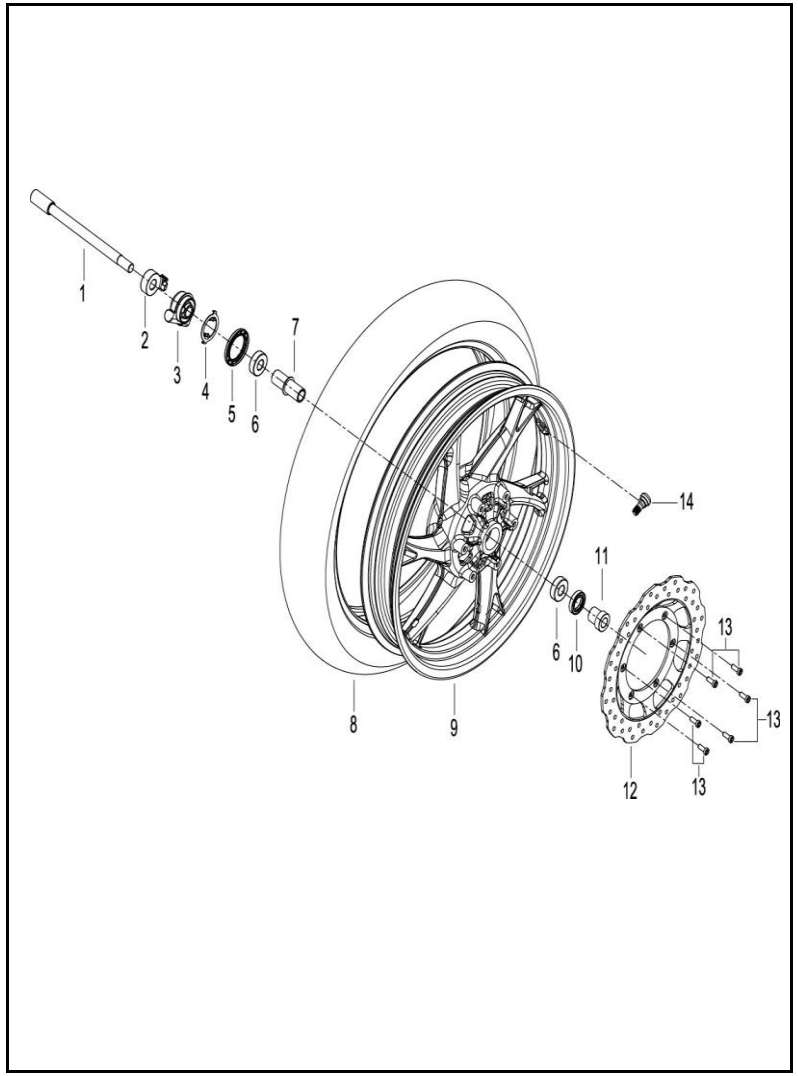

FIG. No.	PARTE N°	DESCRIPCIÓN	CANT.	OBSERVACIÓN
1	44004J800200	Eje Rueda Delantera 14x1.5x207	1	
2	44020K740000	Buje Eje Rueda Delantera	1	
3	44200K690000	Caja Piñón Velocímetro	1	
4	44023J000000	Arandela de Ajuste	1	
5	44230J000000	Guardapolvo	1	
6	B12016020200	Rodamiento Bolas 6202-2RS	2	
7	44600N210000	Buje Rueda Delantera	1	
8	100/80-17M138TLMAX	Llanta Delantera 100/80-17-MR138-T	1	Marca MAXIONE
9	44101N210000	Rin Delantero Negro	1	
10	44300B910000	Reten	1	
11	44005J800200	Buje Rueda Delantera	1	
12	45033L290000	Disco Freno Delantero	1	
13	45036D010200	Tornillo 6x16	6	
14	B1403Z201100	Válvula Tubeless	1	

FIGURA N° 21: CAJA FILTRO DE AIRE

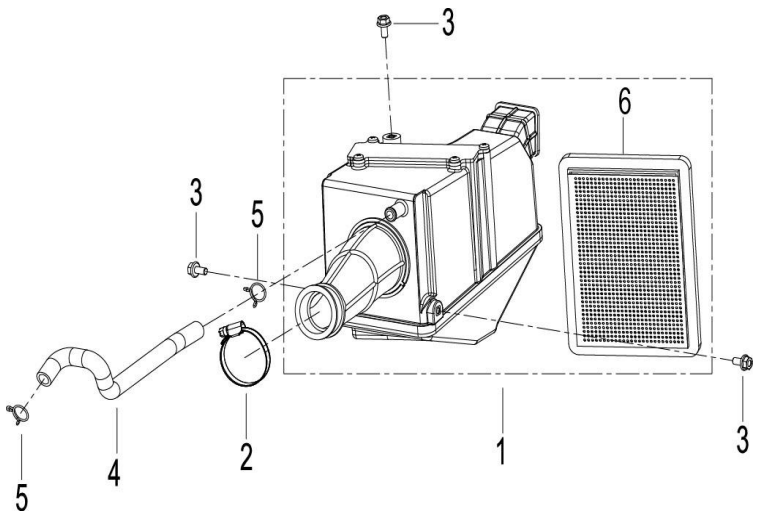

FIG. No.	PARTE N°	DESCRIPCIÓN	CANT.	OBSERVACIÓN
1	49100L290001	Caja Filtro de Aire	1	
2	110043090013	Abrazadera	1	
3	B0109060126H	Tornillo 6x12	3	
4	49025L290000	Manguera de Desfogue	1	
5	B17010150003	Abrazadera	2	
6	49200L290000	Filtro de Aire	1	

FIGURA N° 22: TANQUE GASOLINA - CANISTER (1/2)

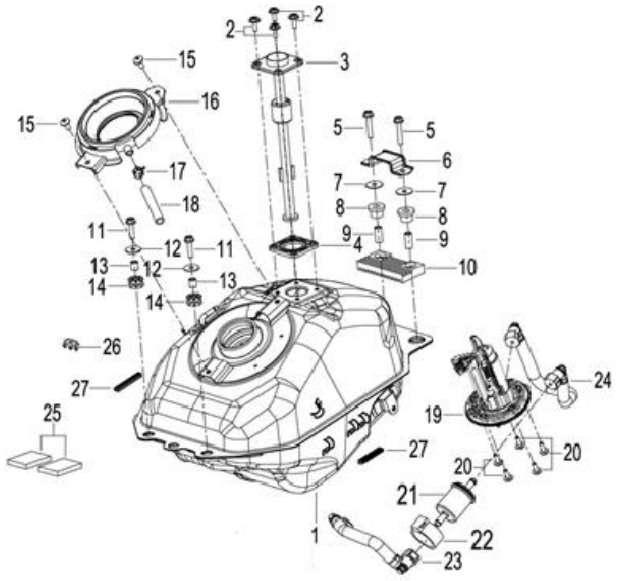

FIG. No.	PARTE N°	DESCRIPCIÓN	CANT.	OBSERVACIÓN
1	50100L290002	Tanque Gasolina	1	
2	08016B920200	Tornillo 5x14	4	
3	50800L290000	Medidor Gasolina	1	
4	50808P250010	Empaque Medidor Tanque Gasolina	1	
5	B0109060356H	Tornillo 6x35	2	
6	50138K980000	Soporte Sillín	1	
7	08023J000020	Arandela	2	
8	50222J000001	Buje	2	
9	50221J000101	Pin Guía	2	
10	50006J000001	Antivibrante Trasero Tanque Gasolina	1	
11	B0109060256H	Tornillo 6x25	2	
12	B0709000060H	Arandela 6 mm.	2	
13	65913J820100	Buje	2	
14	65618J820000	Antivibrante	2	
15	B0283060146H	Tornillo 6x14	2	
16	65679V020000	Acople Tapa Tanque Gasolina	1	
17	06103N140010	Abrazadera	1	
18	B16010828500	Manguera Gasolina 8x12x850	1	
19	50400V020000	Bomba Gasolina	1	
20	B0109050206H	Tornillo 5x20	5	
21	50340N070000	Filtro Gasolina	1	
22	50391N070010	Caucho Filtro Gasolina	1	
23	50370L290001	Manguera Bomba Gasolina	1	
24	50380L290001	Manguera Bomba Gasolina	1	
25	65764T490000	Adhesivo 25x50x2	2	

FIGURA N° 22: TANQUE GASOLINA - CANISTER (2/2)

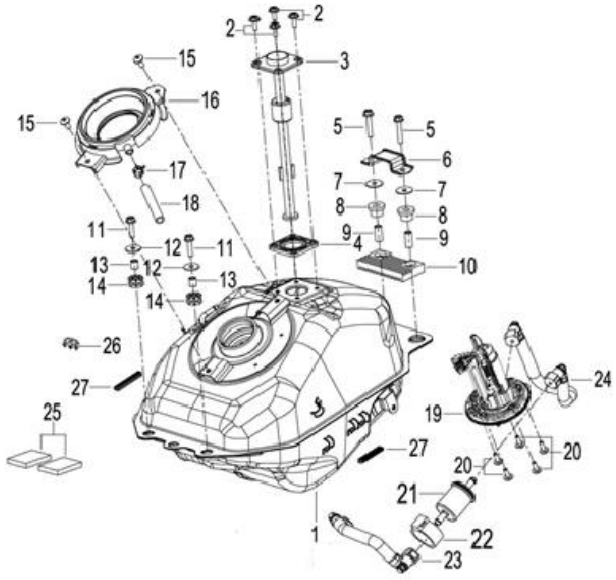

FIG. No.	PARTE N°	DESCRIPCIÓN	CANT.	OBSERVACIÓN
26	43035J040000	Abrazadera	2	
27	65508T750000	Antivibrante	2	

FIGURA N° 23: BOMBA FRENO DELANTERO

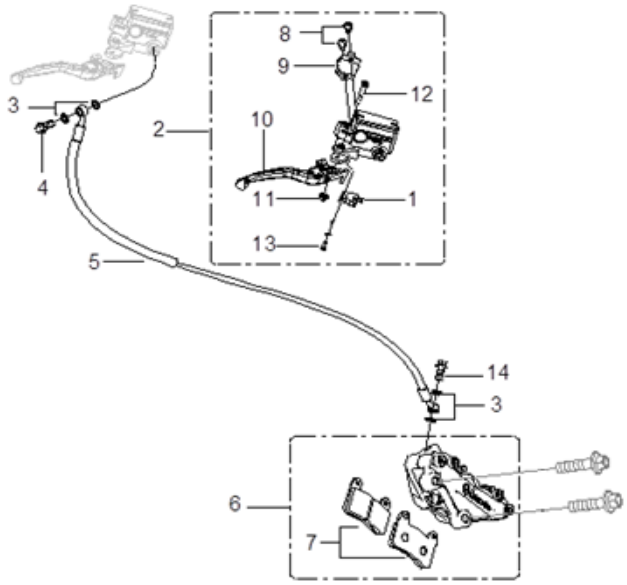

FIG. No.	PARTE N°	DESCRIPCIÓN	CANT.	OBSERVACIÓN
1	45300J000010	Swiche Freno Delantero	1	
2	45400J800000	Bomba Freno Delantero	1	
3	45180J000000	Arandela de Sellado	4	
4	45037J000000	Tornillo Manguera Freno	1	
5	45200J800004	Manguera Freno Delantero	1	
6	45500J80TT12	Caliper Delantero	1	
7	45120J800000	Pastas Freno Delantero	2	
8	B02810602562	Tornillo 6x25	2	
9	45023K010000	Abrazadera	1	
10	45020J800000	Leva Freno Delantero	1	
11	B04170600055	Tuerca M6	1	
12	45076K010010	Tornillo Leva Freno	1	
13	B02010401225	Tornillo 4x12	1	
14	45037P300000	Tornillo Manguera Freno	1	

FIGURA N° 24: BOMBA FRENO TRASERO

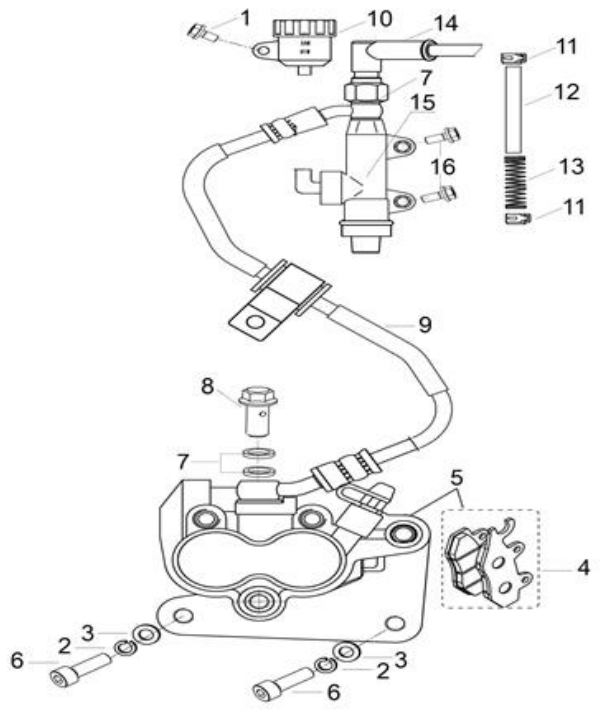

FIG. No.	PARTE N°	DESCRIPCIÓN	CANT.	OBSERVACIÓN
1	B0109060126H	Tornillo 6x12	1	
2	B0700000100H	Arandela de Presión 10 mm.	2	
3	B0703000100H	Arandela 10 mm.	2	
4	45110T400000	Pastas Freno Trasero	1	
5	55600J800103	Caliper Trasero Rojo	1	
6	B0255100186H	Tornillo 10x1.25x18	2	
7	45180J000000	Arandela de Sellado	4	
8	55037J410000	Tornillo Manguera Freno	1	
9	55200L290000	Manguera Freno Trasero	1	
10	55140J410000	Tanque Liquido de Frenos	1	
11	55067J410000	Abrazadera	2	
12	55065J410000	Manguera Tanque Liquido de Frenos	1	
13	55017J410000	Protector Manguera	1	
14	55300J800000	Swiche Freno Trasero	1	
15	55400J800001	Bomba Freno Trasero	1	
16	B0107060206H	Tornillo 6x20	2	

FIGURA N° 25: COMPLEMENTOS CHASIS

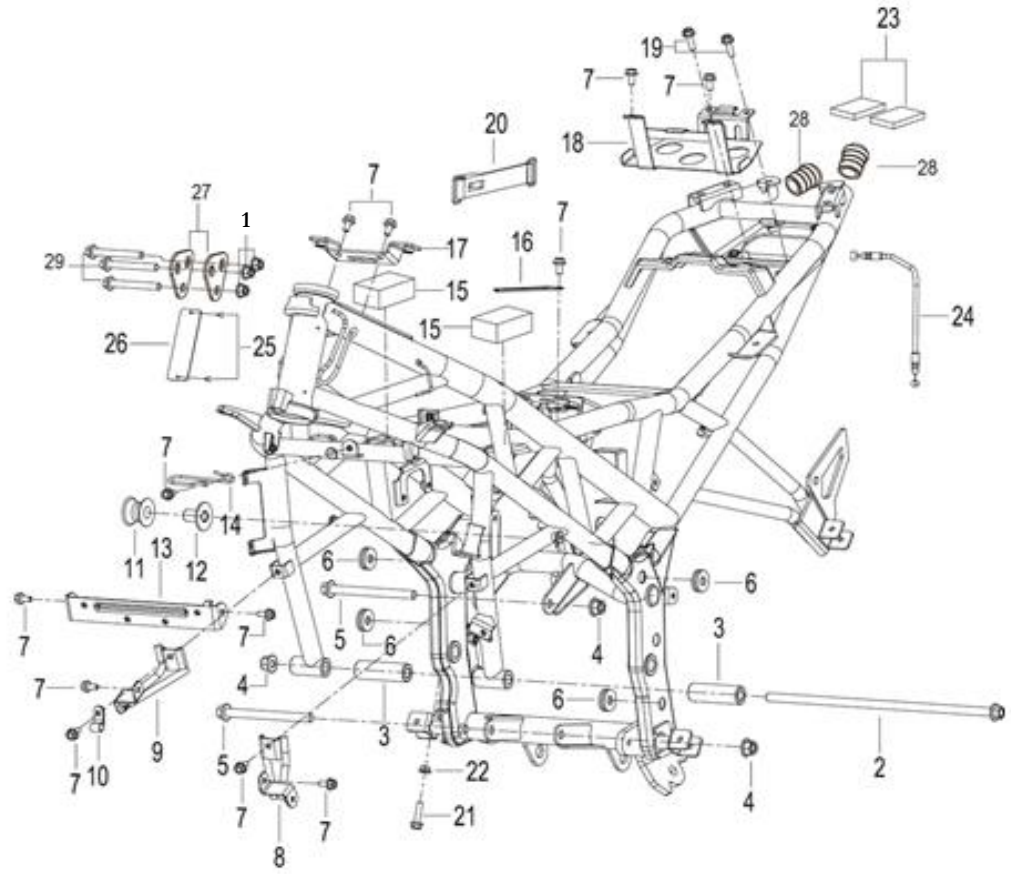

FIGURA N° 25: COMPLEMENTOS CHASIS

FIG. No.	PARTE N°	DESCRIPCIÓN	CANT.	OBSERVACIÓN
1	B0407080005H	Tuerca M8	3	
2	58305L290100	Eje Motor 10x1.25x295	1	
3	57018L290200	Buje Eje Motor	2	
4	B0417101254H	Tuerca M10	3	
5	B0159101106H	Tornillo 10x1.25x110	2	
6	65618J000000	Antivibrante	4	
7	B0109060126H	Tornillo 6x12	8	
8	03320L290000	Soporte Motor Inferior Izquierdo	1	
9	03330L290000	Soporte Motor Inferior Derecho	1	
10	43070J670010	Platina Guía	1	
11	47028H390000	Caucho Silenciador	1	
12	47040H390100	Buje	1	
13	57390L290000	Soporte Radiador	1	
14	43035J780000	Guía	1	
15	65814H350000	Adhesivo	2	

FIG. No.	PARTE N°	DESCRIPCIÓN	CANT.	OBSERVACIÓN
16	58430J000000	Platina Guía	1	
17	57740L290000	Soporte Tanque Gasolina	1	
18	58750L290000	Soporte Batería	1	
19	B0109060206H	Tornillo 6x20	2	
20	02200J0000A0	Banda Ajuste Batería	1	
21	B0109060256H	Tornillo 6x25	1	
22	B0407060005H	Tuerca M6	1	
23	65764T490000	Adhesivo 25x50x2	6	
24	58900V020000	Cable Seguro Sillín	1	
25	B10000300600	Remache 3x6	2	
27	57008L290000	Soporte Superior Motor	2	
28	57015N140000	Tapón Chasis	2	
29	B0109080656H	Tornillo 8x65	3	

FIGURA N° 26: REPOSAPIES - GATO LATERAL - GATO CENTRAL

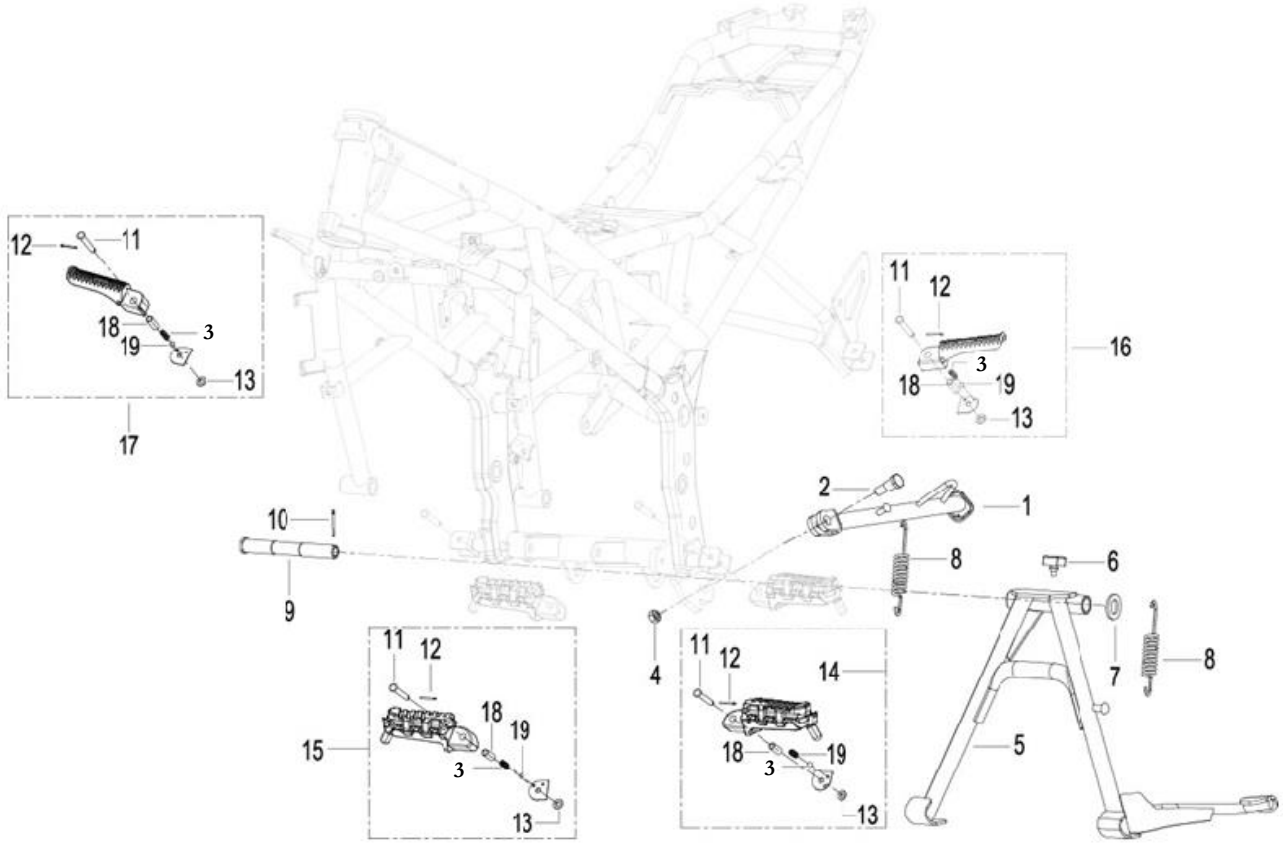

FIGURA N° 26: REPOSAPIES - GATO LATERAL - GATO CENTRAL

FIG. No.	PARTE N°	DESCRIPCIÓN	CANT.	OBSERVACIÓN
1	58700L290002	Gato Lateral	1	
2	57005J000202	Tornillo Gato Lateral	1	
3	58222J040001	Resorte Reposapie	4	
4	B0401101255H	Tuerca M10	1	
5	58520L290000	Gato Central	1	
6	169143540000	Antivibrante Gato Central	1	
7	B0701000160H	Arandela 16 mm.	1	
8	58502J000070	Resorte Gato Lateral	2	
9	58501J000200	Pasador Gato Central	1	
10	B090003025AH	Pin de Seguridad 3x25	1	

FIG. No.	PARTE N°	DESCRIPCIÓN	CANT.	OBSERVACIÓN
11	B090406035BA	Pin Pasador 6x35		
12	B090002016AA	Pin de Seguridad 2x16		
13	B0703000060A	Arandela 6 mm.		
14	58220L290001	Reposapie Conductor Izquierdo		
15	58240L290001	Reposapie Conductor Derecho		
16	58260L290000	Reposapie Pasajero Izquierdo		
17	58280L290000	Reposapie Pasajero Derecho		
18	58224J040001	Buje Reposapie		
19	B06000002000	Balín Reposapie Pasajero		

FIGURA N° 27: CUBIERTAS TANQUE GASOLINA

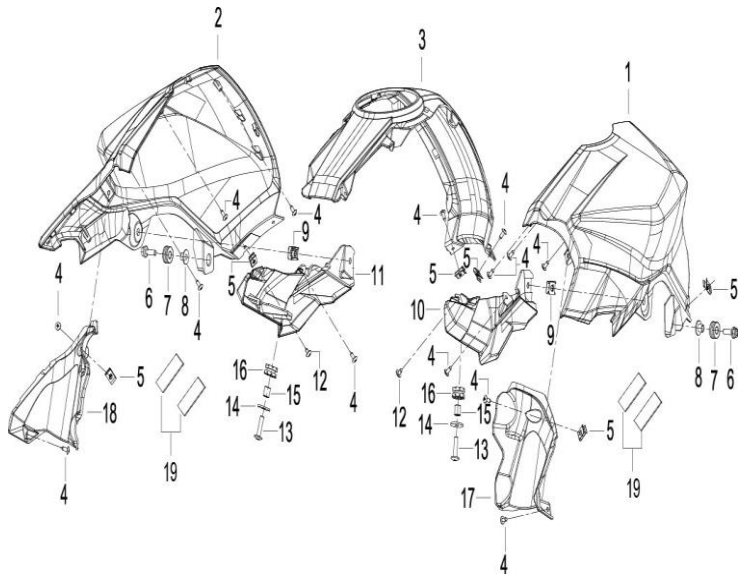

FIG. No.	PARTE N°	DESCRIPCIÓN	CANT.	OBSERVACIÓN
1	50015L290000	Cubierta Izquierda Tanque Gasolina sin Pintar	1	
2	50016L290000	Cubierta Derecha Tanque Gasolina sin Pintar	1	
3	65571L290000	Cubierta Central Tanque Gasolina sin Pintar	1	
4	B0507420130H	Tornillo 4.2x13	14	
5	65801T020201	Pin de Ajuste	6	
6	B0109060206H	Tornillo 6x20	2	
7	65115N140000	Antivibrante	2	
8	27097505001X	Buje	2	
9	65625J560100	Tuerca de Ajuste M6	2	
10	65572L290000	Complemento Cubierta Izq. Tanque Gasolina	1	
11	65573L290000	Complemento Cubierta Der. Tanque Gasolina	1	
12	B0507420100H	Tornillo 4.2x9.5	2	
13	B02830602562	Tornillo 6x25	2	
14	B0709000060H	Arandela 6 mm.	2	
15	65913J820100	Buje	2	
16	65618J820000	Antivibrante	2	
17	65574L290000	Cubierta Izquierda Interna Tanque Gasolina	1	
18	65575L290000	Cubierta Derecha Interna Tanque Gasolina	1	
19	58752P250000	Adhesivo	4	

FIGURA N° 28: CUBIERTAS RADIADOR

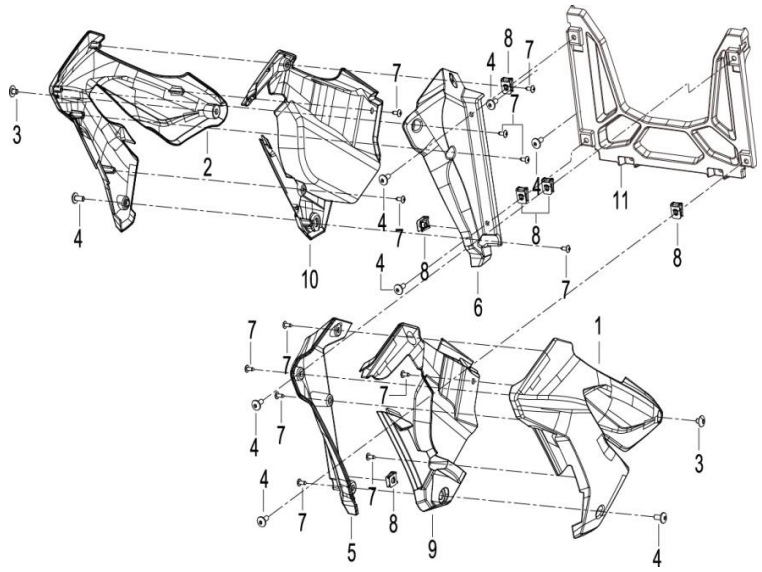

FIG. No.	PARTE N°	DESCRIPCIÓN	CANT.	OBSERVACIÓN
1	65681L290000	Cubierta Radiador Izquierda sin Pintar	1	
2	65682L290000	Cubierta Radiador Derecha sin Pintar	1	
3	B02830600862	Tornillo 6x8	2	
4	B0283060146H	Tornillo 6x14	8	
5	65683L290000	Complemento Cubierta Radiador Izquierda	1	
6	65684L290000	Complemento Cubierta Radiador Derecha	1	
7	B0507420130H	Tornillo 4.2x13	12	
8	65625J560100	Tuerca de Ajuste M6	6	
9	65685L290000	Cubierta Radiador Interna Izquierda	1	
10	65686L290000	Cubierta Radiador Interna Derecha	1	
11	65687L350001	Protector Radiador	1	

FIGURA N° 29: PEDAL CAMBIOS

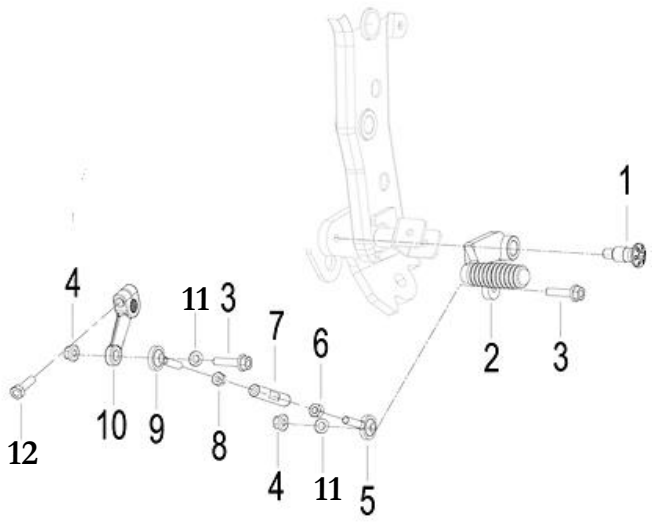

FIG. No.	PARTE N°	DESCRIPCIÓN	CANT.	OBSERVACIÓN
1	08011L290001	Tornillo	1	
2	08380L290000	Pedal Cambios	1	
3	B0109060256H	Tornillo 6x25	1	
4	B0417060004H	Tuerca M6	2	
5	08376V020000	Terminal Eje Pedal Cambios	1	
6	08051S040010	Tuerca M6	1	
7	08371L290000	Eje Pedal Cambios	1	
8	B04800600052	Tuerca M6	1	
9	08375V020000	Terminal Eje Pedal Cambios	1	
10	08386P100000	Soporte Pedal Cambios	1	
11	B0702000060H	Arandela 6 mm.	2	
12	B0101060202H	Tornillo 6x20	1	

FIGURA N° 30: SILENCIADOR

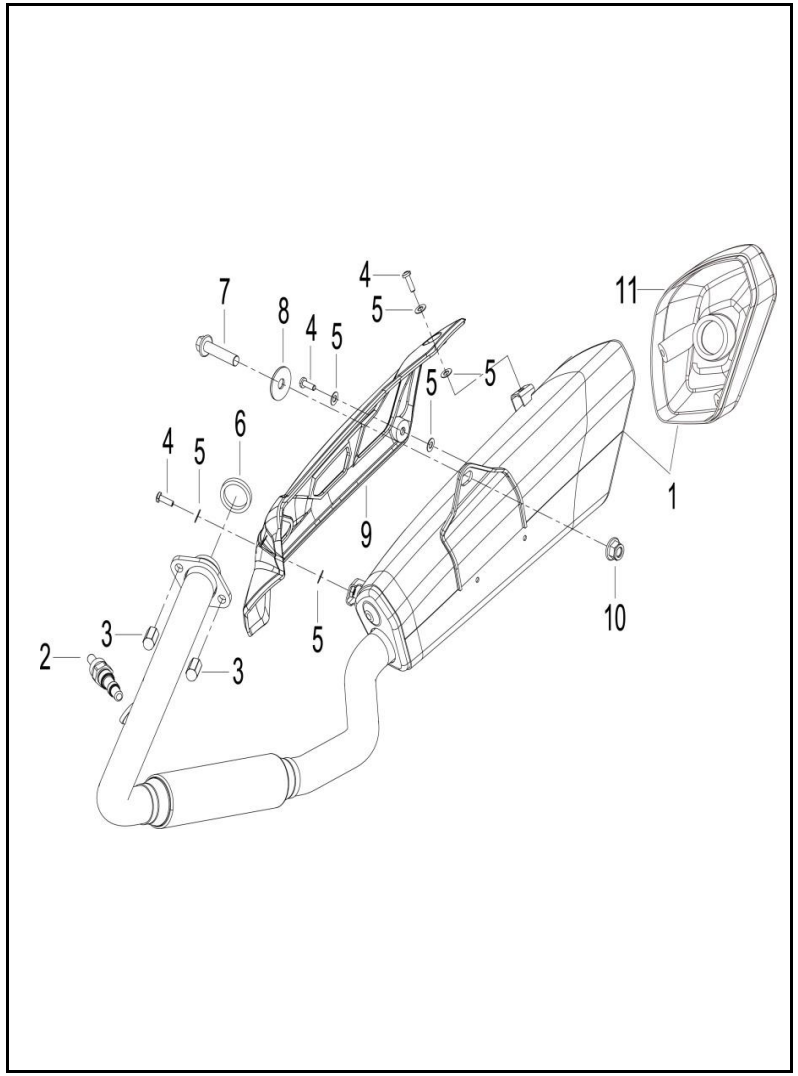

FIG. No.	PARTE N°	DESCRIPCIÓN	CANT.	OBSERVACIÓN
1	47100L290061	Silenciador	1	
2	280014460000	Sensor de Oxigeno	1	
3	08051N030100	Tuerca M8	2	
4	B0283060146H	Tornillo 6x14	3	
5	08022N050000	Espaciador	6	
6	47035L290000	Empaque Silenciador	1	
7	B0159100456H	Tornillo 10x1.25x45	1	
8	43044K230000	Arandela	1	
9	47023V030000	Protector Silenciador	1	
10	B0417101254H	Tuerca M10	1	
11	47762V030000	Protector Silenciador	1	

FIGURA N° 31: SUSPENSIÓN TRASERA

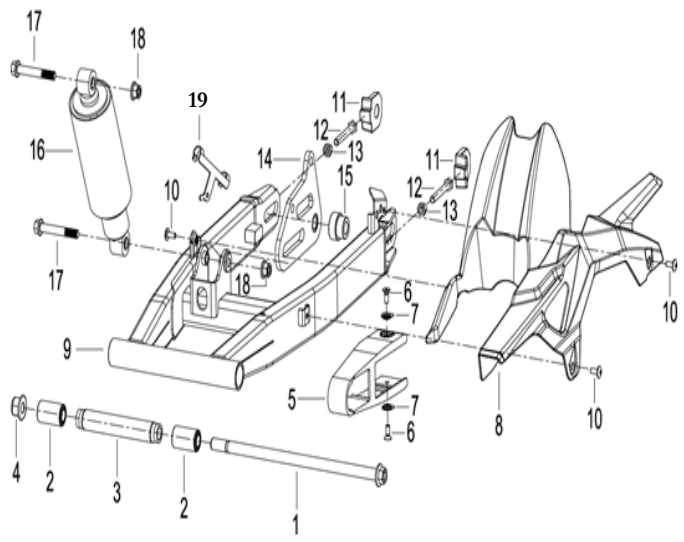

FIG. No.	PARTE N°	DESCRIPCIÓN	CANT.	OBSERVACIÓN
1	53001L290100	Eje Brazo Oscilante	1	
2	53200J000000	Buje Lateral Brazo Oscilante	2	
3	53005L290000	Buje Central Brazo Oscilante	1	
4	B0417141504H	Tuerca M14	1	
5	53004U210000	Protector Cadena	1	
6	B0201060122H	Tornillo 6x12	2	
7	53018J800200	Buje	2	
8	65102L290000	Guardacadena	1	
9	53100L290001	Brazo Oscilante	1	
10	B0283060146H	Tornillo 6x14	2	
11	53231N210001	Tensor Cadena	2	
12	B0101080602H	Tornillo 8x60	2	
13	B0400080005H	Tuerca M8	2	
14	55410L290000	Soporte Caliper Trasero	1	
15	54005L290200	Buje	1	
16	63800L290001	Monoshock	1	
17	08013V030000	Tornillo 10x67	2	
18	B04171012548	Tuerca M10	2	
19	55038N400000	Guía Manguera Freno Trasero	1	

FIGURA N° 32: RUEDA TRASERA

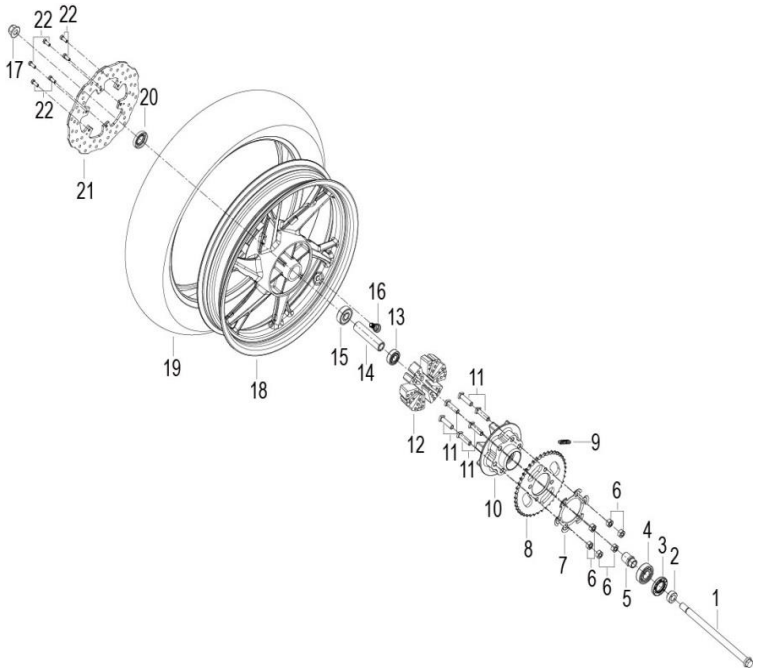

FIG. No.	PARTE N°	DESCRIPCIÓN	CANT.	OBSERVACIÓN
1	44004N030102	Eje Rueda Delantera 14x1.5x253	1	
2	54016J800200	Buje Eje Rueda Delantera	1	
3	60200J000001	Guardapolvo	1	
4	B12016020400	Rodamiento Bolas 6204-2RS	1	
5	60006J000001	Buje Eje Rueda Delantera	1	
6	B0401101255H	Tuerca M10	6	
7	60004N210100	Platina Sprocket	1	
8	60002K740000	Sprocket	1	
9	B1502S1130B0	Cadena 428HG-1x130	1	
10	60001N210000	Porta Sprocket	1	
11	60015M190101	Tornillo 10x1.25x38	6	
12	54024N210000	Caucho Porta Sprocket	6	
13	B12016020200	Rodamiento Bolas 6202-2RS	1	
14	54006J800000	Buje Rueda Trasera	1	
15	B12016030200	Rodamiento Bolas 6302-2RS	1	
16	B1403Z201100	Válvula Tubeless	1	
17	B0417141504H	Tuerca M14	1	
18	54101N210000	Rin Trasero Negro	1	
19	130/70-17MR139-TLM	Llanta Trasera 130/70-17-MR139-TL	1	Marca MAXIONE
20	44300J040000	Reten Rueda Trasera	1	
21	55033P100101	Disco Freno Trasero	1	
22	45036D010200	Tornillo 6x16	6	

FIGURA N° 33: TAPA LATERAL - SILLIN - CUBIERTAS SILLIN

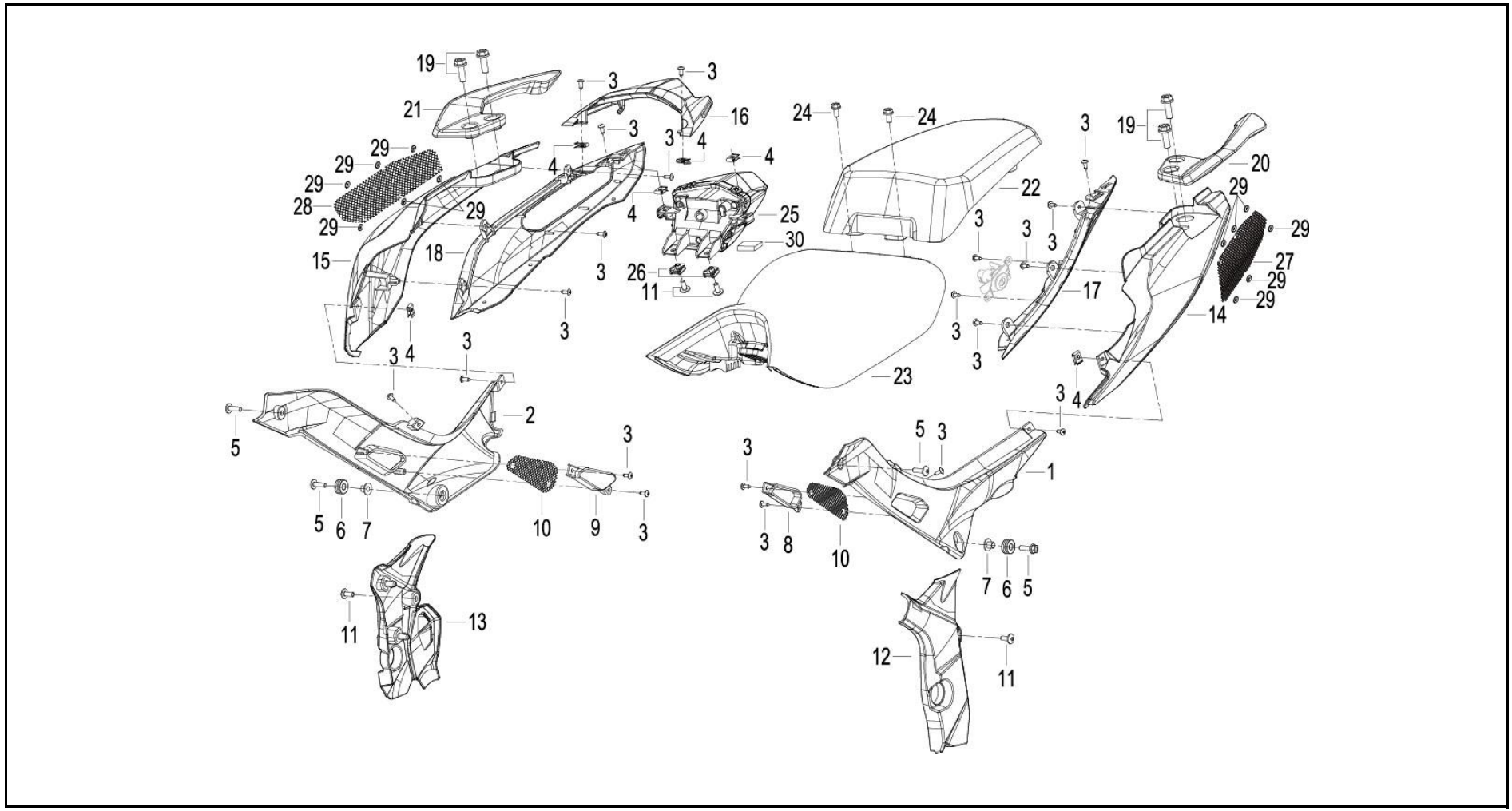

FIGURA N° 33: TAPA LATERAL - SILLIN - CUBIERTAS SILLIN

FIG. No.	PARTE N°	DESCRIPCIÓN	CANT.	OBSERVACIÓN
1	65601L290000	Tapa Lateral Izquierda sin Pintar	1	
2	65602L290000	Tapa Lateral Derecha sin Pintar	1	
3	B0507420130H	Tornillo 4.2x13	20	
4	65801T020201	Pin de Ajuste	6	
5	B02830601962	Tornillo 6x19	4	
6	65115N140000	Antivibrante	2	
7	27097505001X	Buje	2	
8	65603L290000	Rejilla Tapa Lateral Izquierda	1	
9	65604L290000	Rejilla Tapa Lateral Derecha	1	
10	65305L290000	Complemento Tapa Lateral	2	
11	B0283060146H	Tornillo 6x14	2	
12	58211L290000	Cubierta Chasis Izquierda	1	
13	58311L290000	Cubierta Chasis Derecha	1	
14	65901L290000	Cubierta Sillín Izquierda sin Pintar	1	
15	65902L290000	Cubierta Sillín Derecha sin Pintar	1	

FIG. No.	PARTE N°	DESCRIPCIÓN	CANT.	OBSERVACIÓN
16	65606L290000	Cubierta Stop sin Pintar	1	
17	65911L290000	Cubierta Sillín Interna Izquierda	1	
18	65921L290000	Cubierta Sillín Interna Derecha	1	
19	B0109080206K	Tornillo 8x20	4	
20	52002L290000	Agarradera Pasajero Izquierda	1	
21	52011L290000	Agarradera Pasajero Derecha	1	
22	21006784	Sillín Trasero	1	
23	21006783	Sillín Delantero	1	
24	B0109060126H	Tornillo 6x12	2	
25	82000L290000	Stop	1	
26	65625J560100	Tuerca De Ajuste M6	2	
27	65307L290000	Complemento Cubierta Sillín Izquierda	1	
28	65308L290000	Complemento Cubierta Sillín Derecha	1	
29	82038J800000	Pin de Ajuste	12	
30	82044L290000	Adhesivo 13x70x3	1	

FIGURA N° 34: EQUIPO ELECTRICO

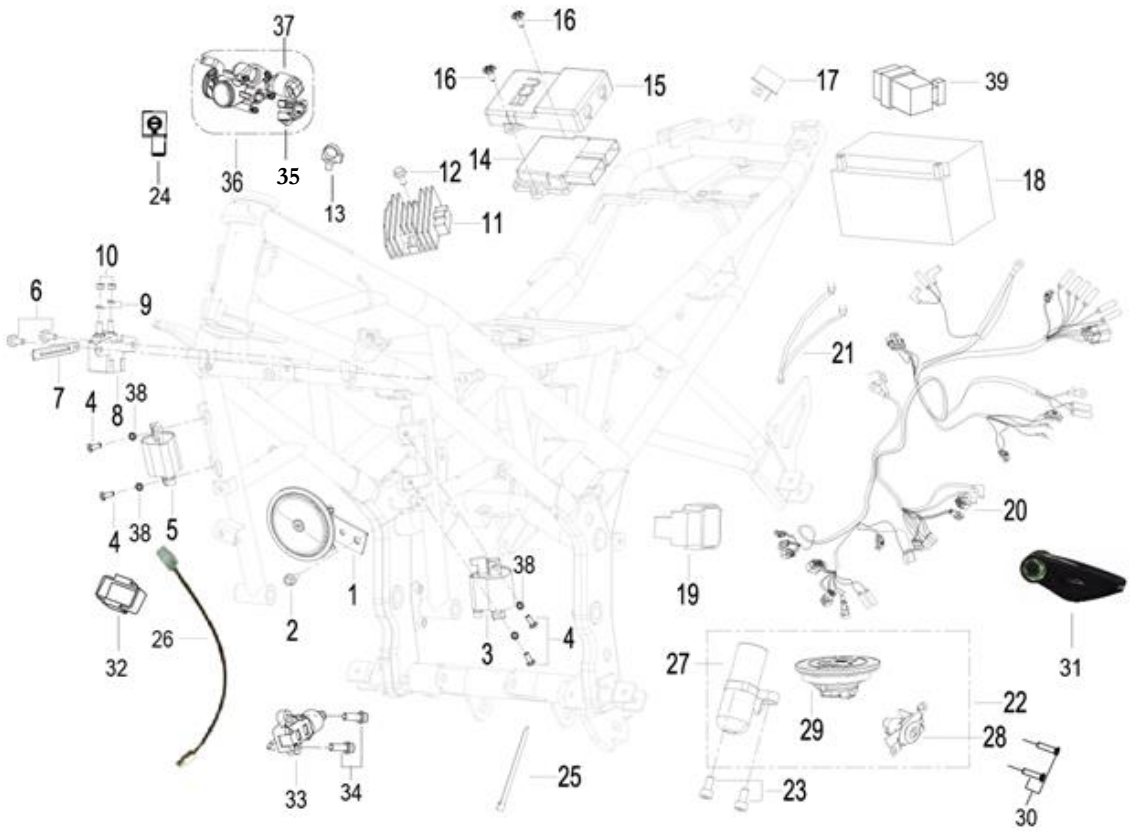

FIGURA N° 34: EQUIPO ELECTRICO

FIG. No.	PARTE N°	DESCRIPCIÓN	CANT.	OBSERVACIÓN
1	95100J020000	Pito	1	
2	B0109060126H	Tornillo 6x12	1	
3	96200V020003	Bobina de Alta	1	
4	08016B920200	Tornillo 5x14	4	
5	96200V020002	Bobina de Alta	1	
6	B0109060106H	Tornillo 6x10	2	
7	58430J000000	Platina Guía	1	
8	94100B400000	Relay de Arranque	1	
9	B0700000060H	Arandela de Presión 6 mm.	2	
10	B0400060005H	Tuerca M6	2	
11	299064540000	Regulador	1	
12	B0109060206H	Tornillo 6x20	1	
13	65832P160000	Abrazadera	1	
14	96C00P100D01	E.C.U	1	
15	96C21L290000	Cubierta Protectora E.C.U	1	
16	B0284060190A	Tornillo 6x19.2	2	
17	96700K060000	Diodo de Arranque	2	
18	MTX7A-BS-GEL-PRO	Batería 12V-7.5AH	1	Marca MEGABAT PRO
19	96400H390001	Flasher	1	
20	92000L290002	Instalación Eléctrica	1	

FIG. No.	PARTE N°	DESCRIPCIÓN	CANT.	OBSERVACIÓN
21	92500B910000	Cable Tierra	1	
22	88000L290001	Swiche Encendido Completo	1	
23	B02260801662	Tornillo 8x16	2	
24	94118B910000	Capuchón Cable Tierra	1	
25	40098B450000	Abrazadera 3x150	8	
26	280013320000	Sensor de Temperatura	1	
27	88100U300000	Swiche Encendido (Solo)	1	
28	88800U300000	Seguro Sillín	1	
29	88400U300001	Tapa Tanque Gasolina	1	
30	B0201060252H	Tornillo 6x25	2	
31	88910S01090X	Llave en Blanco	1	
32	96007B720001	Caucho Flasher	1	
33	91170N070000	Swiche Gato Lateral	1	
34	08001K670000	Tornillo 6x16	2	
35	280756030001	Sensor Posición Acelerador	1	
36	289004320030	Cuerpo de Inyección Completo	1	
37	280024320000	Válvula Control de Aire	1	
38	B0721000050H	Arandela 5 mm.	4	
39	94400N140000	Unidad Control Luz Farola	1	

FIGURA N° 35: GUARDABARRO TRASERO - STOP - LUZ PLACA

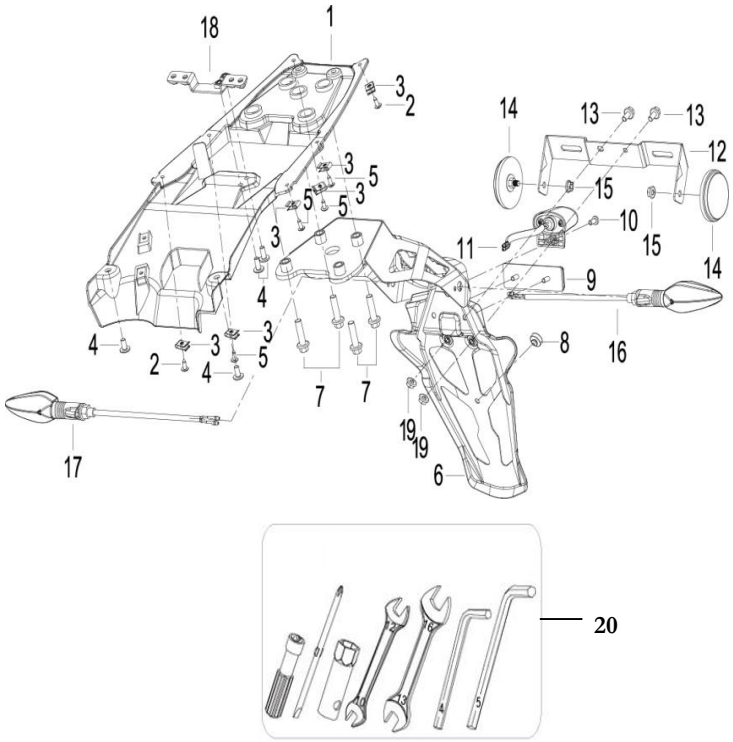

FIG. No.	PARTE N°	DESCRIPCIÓN	CANT.	OBSERVACIÓN
1	65731L290001	Cubierta Trasera Interna	1	
2	B0507420130H	Tornillo 4.2x13	2	
3	65801T020201	Pin de Ajuste	6	
4	B0283060146H	Tornillo 6x14	4	
5	B0507420101H	Tornillo 4.2x10	4	
6	65770L290000	Guardabarro Trasero	1	
7	B0109080306K	Tornillo 8x30	4	
8	51103V030000	Antivibrante Sillín	1	
9	86500B720001	Reflectivo Trasero	1	
10	B0200040122H	Tornillo 4x12	1	
11	82900L290000	Luz Placa	1	
12	08252H360000	Soporte Porta Placa	1	
13	B0109060126H	Tornillo 6x12	2	
14	86300J000002	Reflectivo Frontal Lateral	1	
15	B0407050005H	Tuerca M5	2	
16	81500V030000	Direccional Trasera Izquierda	1	
17	81700V030000	Direccional Trasera Derecha	1	
18	57290L350000	Soporte E.C.U	1	
19	B0407060005H	Tuerca M6	2	
20	02100N100002	Estuche Herramientas	1	

FIGURA N° 36: CALCOMANIAS

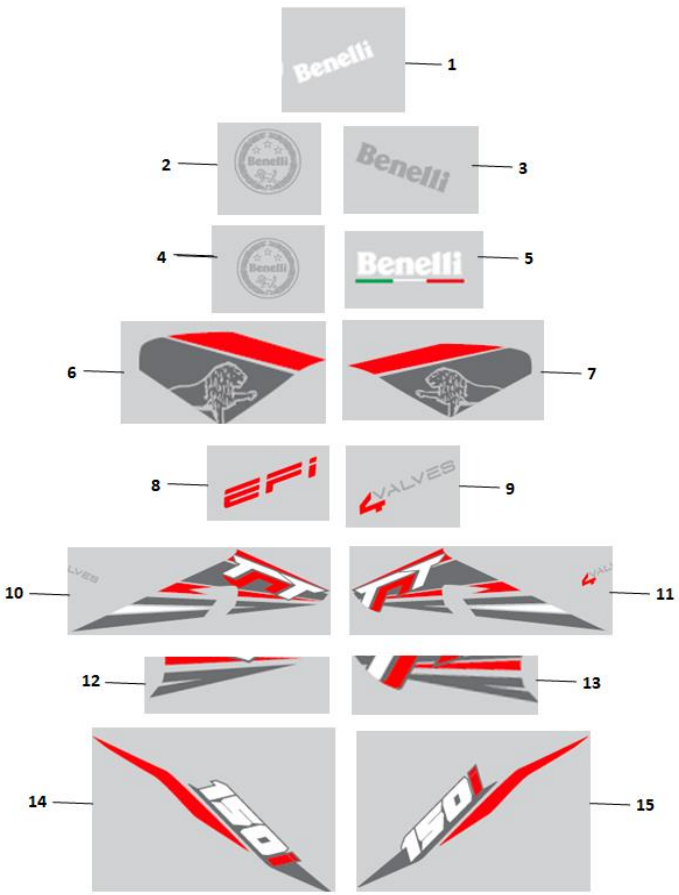

FIG. No.	PARTE N°	DESCRIPCIÓN	CANT.	OBSERVACIÓN
1	21007003	Calcomanía Cubierta Velocímetro	1	
2	21007007	Calcomanía Guardabarro Delantero	1	
3	21007005	Calcomanía Cubierta Lateral Tanque Gasolina "BENELLI"	2	
4	21007008	Calcomanía Cubierta Central Tanque Gasolina	2	
5	21007004	Calcomanía Central Cubierta Tanque Gasolina	1	
6	21007009	Calcomanía Trasera Derecha Cubierta Tanque Gasolina	1	Moto Blanca
	21007151		1	Moto Negra
7	21007010	Calcomanía Trasera Izquierda Cubierta Tanque Gasolina	1	Moto Blanca
	21007152		1	Moto Negra
8	21007011	Calcomanía Superior Tapa Lateral "EFI"	2	
9	21007006	Calcomanía Inferior Tapa Lateral "4 VALVES"	2	
10	21007016	Calcomanía Superior Derecha Cubierta Radiador	1	Moto Blanca
	21007018		1	Moto Negra
11	21007017	Calcomanía Superior Izquierda Cubierta Radiador	1	Moto Blanca
	21007019		1	Moto Negra
12	21007014	Calcomanía Inferior Derecha Cubierta Radiador	1	
13	21007015	Calcomanía Inferior Izquierda Cubierta Radiador	1	
14	21007012	Calcomanía Derecha Cubierta Sillín	1	Moto Blanca
	21007020		1	Moto Negra
15	21007013	Calcomanía Izquierda Cubierta Sillín	1	Moto Blanca
	21007021		1	Moto Negra

ÍNDICE DE REFERENCIAS

PARTE N°	FIG. No.	PAG. No.
02100N100002	20	44
02200J0000A0	20	31
03320L290000	8	31
03330L290000	9	31
06103N140010	17	26
08001K670000	17	23
08001K670000	34	43
08001N210000	3	23
08002K670000	8	21
08011K670100	22	23
08011L290001	1	36
08012P160000	8	23
08013V030000	17	38
08016B920200	2	26
08016B920200	4	43
08021P250000	38	22
08022N050000	5	37
08023J000020	7	26
08051N030100	3	37
08051S040010	6	36
08252H360000	12	44
08331L290000	17	18
08332L290000	26	22
08371L290000	7	36
08375V020000	9	36
08376V020000	5	36
08380L290000	2	36
08386P100000	10	36
08523P250010	25	21
08524P250000	24	21
100/80-17M138TLMAX	8	24
100014320000	8	2
100034320000	23	2
10004609001X	10	2
100114320020	1	2

PARTE N°	FIG. No.	PAG. No.
100124320000	9	2
100154320010	1	1
109024320000	2	1
109054330030	12	2
109074330000	11	2
110035050000	14	2
110043090004	17	2
110043090013	2	25
119014330010	16	2
119074330000	15	2
120014300000	2	4
120015090000	3	2
120024320000	4	4
120073050020	22	2
120133090002	20	2
120202140000	7	2
129034320010	3	4
129094320000	7	4
129164320000	5	4
129184330000	13	4
129194330000	12	4
129204300000	8	4
129214300000	11	4
129225090000	9	4
129254300000	10	4
129314330000	6	4
130/70-17MR139-TLM	19	39
13001432000A	3	6
130023070000	1	6
139014330010	2	6
139024320000	4	6
140013050040	5	5
140023140010	8	5
14005305001X	2	5
140064480000	7	5

PARTE N°	FIG. No.	PAG. No.
149014320010	6	5
149024320010	9	5
149033140040	4	5
15002448HT01	1	7
150033420000	10	8
15003448HT21	1	8
150035140000	2	8
150064040120	3	17
150083070000	11	8
150103070000	10	10
150133300000	18	7
150143300100	20	7
159054480000	12	7
159074480000	6	7
159124320000	5	7
159154320000	6	8
159174320000	7	7
159204320000	8	7
159214320000	16	7
159244320000	12	8
159354320000	21	7
159354320000	2	9
159364320000	7	8
160033090000	21	10
160053070030	10	9
160063070000	12	10
160063090070	11	10
160073070000	7	9
160073070000	19	10
160083090000	13	10
160083160020	3	1
160085040000	16	10
16902448HT01	1	9
169044320010	6	9
169054320000	4	9

PARTE N°	FIG. No.	PAG. No.
169074480010	3	9
169104480030	1	10
169114480020	9	10
169124320000	17	10
169134320020	22	10
169143540000	6	33
169144480000	2	10
169154320000	23	10
169164320010	6	10
16917432001X	8	10
169184480000	11	9
170014230030	14	11
170024320000	3	11
170034320000	4	11
170034480000	24	11
170044320000	2	11
170044320000	6	12
170054320000	1	11
170064320000	7	11
170065150110	26	11
170074320000	5	11
170144410000	19	11
170194410010	22	11
170204410010	21	11
179014480010	10	11
179064480000	25	11
179134330000	13	11
179143090002	12	11
179153090000	11	11
179254480000	15	11
179274480000	20	11
179284410010	23	11
179304480000	6	11
179324480000	18	11
179334480000	17	11

ÍNDICE DE REFERENCIAS

PARTE N°	FIG. No.	PAG. No.
200001050000	3	10
200014480000	9	12
200021070000	14	7
200034050000	5	10
200043070000	10	12
200044320000	3	12
200064320000	2	12
200093070000	12	12
200113070010	11	12
200152140000	5	12
200183070000	8	12
200204050000	15	12
209014320000	1	12
209024320000	4	12
209043070000	4	10
209104320000	13	12
209144320000	14	12
21001635	5	2
210042150000	7	14
210043050000	3	5
21006783	23	41
21006784	22	41
21007003	1	45
21007004	5	45
21007005	3	45
21007006	9	45
21007007	2	45
21007008	4	45
21007009	6	45
21007010	7	45
21007011	8	45
21007012	14	45
21007013	15	45
21007014	12	45
21007015	13	45

PARTE N°	FIG. No.	PAG. No.
21007016	10	45
21007017	11	45
21007018	10	45
21007019	11	45
21007020	14	45
21007021	15	45
21007151	6	45
21007152	7	45
210072150000	6	14
21012214001X	27	14
210282140000	28	14
210292140000	29	14
210302140000	30	14
210343070000	38	14
210373090000	17	7
210383070000	36	14
210395150000	12	14
219014480000	11	14
219024480000	4	14
219034320000	5	14
219044320000	8	14
219054320000	9	14
219064320000	10	14
219074320010	25	14
219084320010	24	14
219094320000	23	14
219104320000	22	14
219114320000	21	14
219124320000	20	14
219134320000	19	14
219144320000	18	14
219154320000	17	14
219174320000	34	14
219194320010	32	14
219214320000	13	14

PARTE N°	FIG. No.	PAG. No.
219324320000	35	14
219344320000	2	14
219354320000	37	14
219364320000	3	14
219374320020	1	14
219454320000	15	14
219474320010	26	14
219494320000	14	14
219514480000	33	14
219524320000	16	14
229072260000	9	16
249064320000	1	16
249074320000	11	16
249104320000	3	16
249114320000	10	16
260014320000	10	15
260043090000	5	15
260054320000	4	15
260063090000	9	15
269014320000	2	15
269043090000	6	15
270105100000	4	17
270114490000	6	17
270124490000	5	17
27097505001X	8	34
27097505001X	7	41
279235100030	1	17
280013320000	26	43
280014460000	2	37
280024320000	37	43
280756030001	35	43
289004320030	36	43
289035210000	24	2
289044490000	25	2
290014320010	5	16

PARTE N°	FIG. No.	PAG. No.
290016250000	27	3
299034320070	8	16
299064540000	11	43
40001K740000	12	19
40017J130000	20	19
40022P250000	31	20
40031P130003	7	19
40031S010000	11	19
40032P250000	10	19
40040P130000	8	19
40080J800100	16	19
40083K010000	34	20
40084J800000	32	20
40085K060010	18	19
40086P010002	4	21
40089P010100	6	21
40098B450000	30	20
40098B450000	25	43
40101L290000	3	19
40210K740000	15	19
40283S010000	23	19
40300N290000	17	19
40400K670100	19	19
40450J300009	1	19
40480J300009	2	19
40500L210001	13	19
40600L210002	14	19
40702L290000	29	20
40710L290000	21	19
43001G130000	13	21
43002G130000	15	21
43003N040000	16	21
43004J000000	18	21
43005G130000	12	21
43008G130010	11	21

ÍNDICE DE REFERENCIAS

PARTE N°	FIG. No.	PAG. No.
43011K990000	10	21
43013P010001	2	21
43014P010000	3	21
43025K670000	20	21
43035J000104	22	21
43035J040000	26	27
43035J300000	29	22
43035J780000	14	31
43044K230000	8	37
43049J000000	9	21
43057K670000	21	23
43057L340000	30	22
43070J670010	11	23
43070J670010	10	31
43100J800020	19	21
43200K990100	32	22
43260K990000	36	22
43290N100000	37	22
43300K990100	33	22
44004J800200	1	24
44004N030102	1	39
44005J800200	11	24
44020K740000	2	24
44023J000000	4	24
44101N210000	9	24
44200K690000	3	24
44230J000000	5	24
44300B910000	10	24
44300J040000	20	39
44600N210000	7	24
45020J800000	10	28
45023K010000	9	28
45033L290000	12	24
45036D010200	13	24
45036D010200	22	39

PARTE N°	FIG. No.	PAG. No.
45036K670000	20	23
45037J000000	4	28
45037P300000	14	28
45076K010010	12	28
45110T400000	4	29
45120J800000	7	28
45180J000000	3	28
45180J000000	7	29
45200J800004	5	28
45300J000010	1	28
45400J800000	2	28
45500J80TT12	6	28
47015P010010	5	21
47023V030000	9	37
47028H390000	11	31
47035L290000	6	37
47040H390100	12	31
47100L290061	1	37
47762V030000	11	37
49025L290000	4	25
49100L290001	1	25
49200L290000	6	25
50006J000001	10	26
50015L290000	1	34
50016L290000	2	34
50100L290002	1	26
50138K980000	6	26
50221J000101	9	26
50222J000001	8	26
50340N070000	21	26
50370L290001	23	26
50380L290001	24	26
50391N070010	22	26
50400V020000	19	26
50800L290000	3	26

PARTE N°	FIG. No.	PAG. No.
50808P250010	4	26
51103V030000	8	44
52002L290000	20	41
52011L290000	21	41
53001L290100	1	38
53004U210000	5	38
53005L290000	3	38
53018J800200	7	38
53100L290001	9	38
53200J000000	2	38
53231N210001	11	38
54005L290200	15	38
54006J800000	14	39
54016J800200	2	39
54024N210000	12	39
54101N210000	18	39
55017J410000	13	29
55033P100101	21	39
55037J410000	8	29
55038N400000	19	38
55061L290001	26	20
55065J410000	12	29
55067J410000	11	29
55140J410000	10	29
55200L290000	9	29
55300J800000	14	29
55400J800001	15	29
55410L290000	14	38
55600J800103	5	29
57005J000202	2	33
57008L290000	27	31
57015N140000	28	31
57018L290200	3	31
57290L350000	18	44
57390L290000	13	31

PARTE N°	FIG. No.	PAG. No.
57740L290000	17	31
58211L290000	12	41
58220L290001	14	33
58222J040001	3	33
58224J040001	18	33
58240L290001	15	33
58260L290000	16	33
58280L290000	17	33
58305L290100	2	31
58311L290000	13	41
58430J000000	24	18
58430J000000	16	31
58430J000000	7	43
58430J670000	19	18
58501J000200	9	33
58502J000070	8	33
58520L290000	5	33
58700L290002	1	33
58750L290000	18	31
58752P250000	19	34
58900V020000	24	31
60001N210000	10	39
60002K740000	8	39
60004N210100	7	39
60006J000001	5	39
60015M190101	11	39
60200J000001	3	39
63800L290001	16	38
65101L290000	1	23
65102L290000	8	38
65102P250000	12	23
65105S040000	9	23
65108L290000	4	23
65115N140000	7	34
65115N140000	6	41

ÍNDICE DE REFERENCIAS

PARTE N°	FIG. No.	PAG. No.
65116L290000	5	23
65130L290000	15	23
65140L290000	16	23
65150J800200	18	23
65160J800200	19	23
65203L290000	13	18
65305L290000	10	41
65307L290000	27	41
65308L290000	28	41
65501L290001	1	18
65508T750000	27	27
65521L290000	5	18
65522L290000	6	18
65531L290000	7	18
65532L290000	8	18
65541L290001	14	18
65571L290000	3	34
65572L290000	10	34
65573L290000	11	34
65574L290000	17	34
65575L290000	18	34
65601L290000	1	41
65602L290000	2	41
65603L290000	8	41
65604L290000	9	41
65606L290000	16	41
65618J000000	6	31
65618J820000	22	18
65618J820000	14	26
65618J820000	16	34
65625J560100	10	18
65625J560100	6	23
65625J560100	9	34
65625J560100	8	35
65625J560100	26	41

PARTE N°	FIG. No.	PAG. No.
65679V020000	16	26
65681L290000	1	35
65682L290000	2	35
65683L290000	5	35
65684L290000	6	35
65685L290000	9	35
65686L290000	10	35
65687L350001	11	35
65731L290001	1	44
65764T490000	25	26
65764T490000	23	31
65770L290000	6	44
65801T020201	3	18
65801T020201	14	23
65801T020201	5	34
65801T020201	4	41
65801T020201	3	44
65814H350000	15	31
65832P160000	13	43
65901L290000	14	41
65902L290000	15	41
65911L290000	17	41
65913J820100	21	18
65913J820100	13	26
65913J820100	15	34
65921L290000	18	41
70000L290001	15	18
80000L290010	16	18
81100K980000	11	18
81300K980000	12	18
81500V030000	16	44
81700V030000	17	44
82000L290000	25	41
82038J800000	29	41
82044L290000	30	41

PARTE N°	FIG. No.	PAG. No.
82900L290000	11	44
86300J000002	14	44
86500B720001	9	44
88000L290001	22	43
88100U300000	27	43
88400U300001	29	43
88800U300000	28	43
88910S01090X	31	43
91090K010000	22	19
91170N070000	33	43
92000L290002	20	43
92500B910000	21	43
94100B400000	8	43
94118B910000	24	43
94400N140000	39	43
95100J020000	1	43
96007B720001	32	43
96200V020002	5	43
96200V020003	3	43
96400H390001	19	43
96700K060000	17	43
96C00P100D01	14	43
96C21L290000	15	43
B0101060202H	12	36
B0101080602H	12	38
B0103060166H	31	14
B01070501289	7	16
B0107050166H	19	2
B0107060126H	13	2
B0107060146H	15	7
B0107060186H	26	3
B0107060206H	20	10
B0107060206H	16	29
B01070602263	16	12
B0107060226H	18	2

PARTE N°	FIG. No.	PAG. No.
B0107060226H	1	5
B0107060226H	18	10
B0107060256H	1	15
B0107060256H	6	16
B0107060326H	14	10
B0107060356H	11	7
B0107060356H	12	9
B0107060356H	15	10
B0107060386H	8	9
B0107060556H	10	7
B0107060956H	9	8
B0107061396H	2	2
B0107080206H	1	4
B0109050206H	20	26
B0109060106H	6	43
B0109060126H	23	18
B0109060126H	27	20
B0109060126H	21	21
B0109060126H	3	25
B0109060126H	1	29
B0109060126H	7	31
B0109060126H	24	41
B0109060126H	2	43
B0109060126H	13	44
B0109060166H	27	22
B0109060206H	19	31
B0109060206H	6	34
B0109060206H	12	43
B0109060256H	18	18
B0109060256H	11	26
B0109060256H	21	31
B0109060256H	3	36
B0109060356H	5	26
B0109060556H	23	21
B0109080206K	19	41

ÍNDICE DE REFERENCIAS

PARTE N°	FIG. No.	PAG. No.
B0109080306K	7	44
B0109080656H	29	31
B0109100166H	35	22
B0159100456H	7	37
B0159101106H	5	31
B0182050106H	5	9
B0182050106H	7	10
B0200040122H	10	44
B0200060142H	9	7
B0200060142H	5	8
B02010401225	13	28
B0201060122H	6	38
B0201060252H	30	43
B0204030060K	7	15
B0205060166H	2	16
B0205060206H	12	16
B0205060356H	4	19
B0205080256K	1	21
B02260801662	23	43
B0255100186H	6	29
B02810602562	35	20
B02810602562	8	28
B02830600862	34	22
B02830600862	3	35
B0283060146H	2	17
B0283060146H	9	18
B0283060146H	31	22
B0283060146H	7	23
B0283060146H	15	26
B0283060146H	4	35
B0283060146H	4	37
B0283060146H	10	38
B0283060146H	11	41
B0283060146H	4	44
B02830601962	5	41

PARTE N°	FIG. No.	PAG. No.
B02830602562	13	34
B0284060150A	2	23
B0284060190A	16	43
B0400050005H	10	23
B0400060005H	21	2
B0400060005H	25	19
B0400060005H	10	43
B0400080005H	13	38
B0401101255H	4	33
B0401101255H	6	39
B0407050005H	15	44
B0407060005H	25	18
B0407060005H	28	22
B0407060005H	22	31
B0407060005H	19	44
B0407080005H	1	31
B0417060004H	24	19
B0417060004H	4	36
B04170600055	33	20
B04170600055	11	28
B04171012548	18	38
B0417101254H	7	21
B0417101254H	4	31
B0417101254H	10	37
B0417141504H	4	38
B0417141504H	17	39
B04800600052	8	36
B0500420952A	13	23
B0507420100H	4	18
B0507420100H	12	34
B0507420101H	5	44
B0507420130H	2	18
B0507420130H	4	34
B0507420130H	7	35
B0507420130H	3	41

PARTE N°	FIG. No.	PAG. No.
B0507420130H	2	44
B06000002000	19	33
B06010140000	14	21
B06010200000	17	21
B0700000060H	6	19
B0700000060H	9	43
B0700000100H	2	29
B0701000160H	7	33
B0702000060H	28	20
B0702000060H	11	36
B0703000060A	13	33
B0703000060H	5	19
B0703000100H	3	29
B0709000060H	20	18
B0709000060H	12	26
B0709000060H	14	34
B0721000050H	38	43
B080000020A1	9	19
B08000002800	6	2
B080000035A0	4	2
B08030000600	3	15
B090002016AA	12	33
B090003025AH	10	33
B090103016B0	9	11
B09012501220	8	15
B090306010A1	4	16
B090406035BA	11	33
B10000300600	25	31
B11130044014	16	11
B11130404018	8	11
B12016000407	2	7
B12016000407	8	8
B12016020200	6	24
B12016020200	13	39
B12016020307	4	8

PARTE N°	FIG. No.	PAG. No.
B12016020315	4	7
B12016020400	4	39
B12016030200	15	39
B12016600301	7	12
B1210H121201	3	8
B1210H490104	3	7
B1308040200H	13	7
B1403Z201100	14	24
B1403Z201100	16	39
B1502S1130B0	9	39
B16010828500	18	26
B17010150003	5	25
B190101380B0	9	9
B190101700A0	19	7
B240101200F0	26	18
MTX7A-BS-GEL-PRO	18	43

FICHA TECNICA TNT 150I

CARACTERISTICA	UNIDAD
Motor	Monocilíndrico 4 Tiempos 4 Válvulas SOHC, Refrigerado por Aire, con Radiador de Aceite
Diámetro x Carrera	57.3 x 58 mm.
Indicé de Compresión	9.8 : 1
Potencia Máxima	13.1 HP @ 9000 RPM
Torque Máximo	11.5 NM @ 7000 RPM
Bujía	NGK CR7HSA
Arranque	Eléctrico
Transmisión	Mecánica 5 Velocidades
Sistema de Alimentación	Inyección Electrónica DELPHI
Refrigeración	Refrigerado por Aire, con Radiador de Aceite
Velocidades	5
FRENOS	
Freno Delantero	Disco Frotante de 280 mm con Mordaza de 4 Pistones
Freno Trasero	Disco de 240 mm.
Tipo de Asistencia al Frenado	Freno de Disco Delantero y Trasero convencionales
SUSPENSION	
Suspensión Delantera	Barras Invertidas de 41 mm y 120 mm de Recorrido
Suspensión Trasera	Monoshock de 51 mm de Recorrido, Ajustable en Precarga
CAPACIDAD DEL TANQUE	
Lleno	13.5 Litros (3.56 Galones)
Combustible	Gasolina Corriente
LLANTAS	
Llanta Delantera	100/80 R17
Llanta Trasera	130/70 R17
Rines	Aspas de Aleación
SISTEMA ELECTRICO	
Bombillo Farola	12V-35/35W
Luz de Stop	LED
Luces Direccionales	LED
Velocímetro	Digital
Batería	12V-6AH
Sistema de Ignición	TLI
DRL	Si
AHO	Si
DIMENSIONES	
Largo x Ancho x Alto	2050 mm x 810 mm x 1065 mm.
Distancia Entre Ejes	1365 mm.
Peso en Seco	134 Kg.

LA MEJOR CALIDAD Y RESPALDO
auteco
CERTIFIED
Mobil
El lubricante especializado para todo tipo de motocicletas
Mobil 1
Racing 4T
10W-
Advanced Full Synthetic
Mobil Super 4T Ultra
20W-50
Multigrado
Aceite mineral para motocicletas de 4 tiempos
1 U.S. Quart/0.946L
Recomendado por
auteco
Mobil Super 4T Ultra Scooter
10W-40
Multigrado
Aceite semi-sintético para motocicletas de 4 tiempos
1 U.S. Quart/0.946L
Recomendado por
auteco
FULL-SINTÉTICO
MINERAL
SEMI-SINTÉTICO
VICTORY MOTORCYCLES
KYMCO
Kawasaki
Let the good times roll
PIAGGIO
BAJAJ MOTORCYCLES