auteco mobility

Benelli

MANUAL DE PARTES

180S

SISTEMA DE ENCENDIDO AUTOMÁTICO DE LUCES

Para mayor información del sistema consulta la página web https://www.autecomobility.com/sistemas-de-seguridad/

ABS

SISTEMA ANTIBLOQUEO DE FRENOS NO INCLUIDO

LUCES DE CIRCULACIÓN DIURNA

Para mayor información del sistema consulta la página web https://www.autecomobility.com/sistemas-de-seguridad/

MAXIONE®

LLANTAS Y NEUMÁTICOS

PREFACIO

Es nuestro placer presentarles a ustedes el Catálogo de Partes.

Este Catálogo ha sido especialmente diseñado para ayudarle en la selección de las partes correctas con el fin de mantener el vehículo en las mejores condiciones.

Los repuestos originales están sujetos a un exigente estándar de control de calidad, por lo tanto es necesario que usted sólo use repuestos originales.

En nuestro constante esfuerzo para mejorar la eficiencia y desempeño de su vehículo, las especificaciones, diagramas y número de partes pueden cambiar sin previo aviso. Consecuentemente las descripciones de los repuestos en este Catálogo pueden no ser las finales y definitivas.

Las alteraciones y modificaciones que ocurren en la impresión de este Catálogo, serán informadas a nuestra red, a través de circulares de Servicio o en nuestra página web: www.auteco.com.co accediendo al link repuestos. Es requisito que usted actualice su Catálogo y haga las correcciones necesarias, una vez reciba dichas circulares. Lo anterior le asegurará un rápido y adecuado despacho de sus partes, pues las órdenes están siendo diligenciadas con las referencias más actualizadas.

En caso de necesitar asistencia técnica, comunicarse con el Distribuidor Autorizado o llamar al Departamento de Servicios Auteco.

FIGURA N° 1: CULATA (1/2)

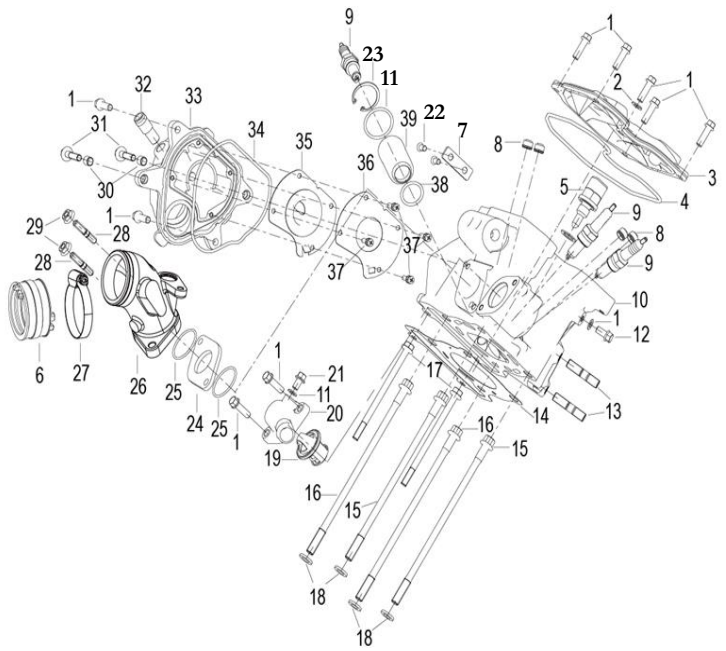

FIG. No.	PARTE N°	DESCRIPCIÓN	CANT.	OBSERVACIÓN
1	B0107060206H	Tornillo 6x20	9	
2	150013070000	Arandela 6 mm.	4	
3	109014470010	Tapa Culata	1	
4	109024460000	Empaque Tapa Culata	1	
5	270013160012	Sensor de Temperatura	1	
6	119135300010	Conector Carburador	1	
7	100074460000	Platina Guía	1	
8	120015090000	Reten Válvula	4	
9	CR8E	Bujía NGK CR8E	3	
10	10905530HT01	Culata	1	
11	120202140000	Anillo Retenedor	1	
12	B0107060126H	Tornillo 6x12	1	
13	B0300080206H	Esparrago 8x20	2	
14	109075300000	Empaque Culata	1	
15	100084460000	Tornillo Culata	2	
16	100014460000	Tornillo Culata	2	
17	17001305011X	Tornillo 6x100	2	
18	100054460000	Arandela 8 mm.	4	
19	279165050000	Termostato	1	
20	100094460001	Cubierta Termostato	1	
21	B0107060106H	Tornillo 6x10	1	
22	B0201050106H	Tornillo 5x10	2	
23	B08000002800	Pin de Seguridad	1	
24	109155300000	Baquela Múltiple Admisión	1	
25	B190103250A0	Anillo Retenedor 32.5x1.8	2	

FIGURA N° 1: CULATA (2/2)

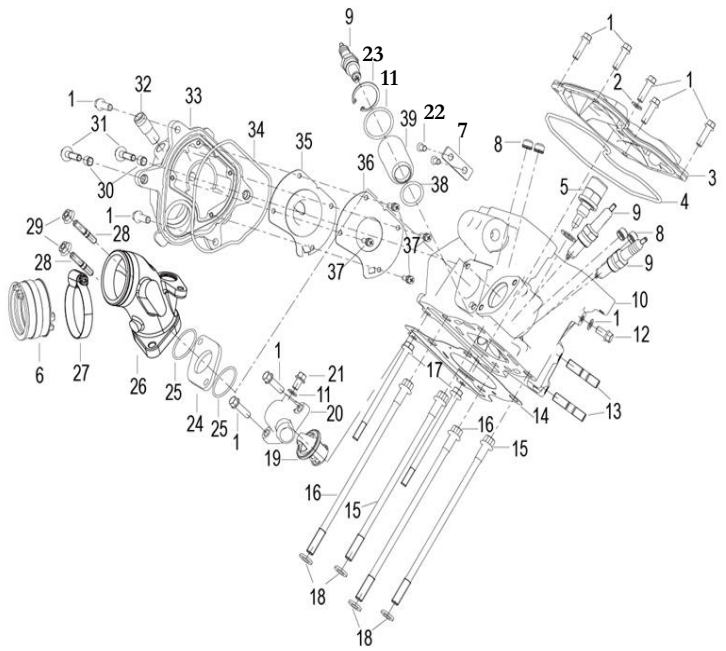

FIG. No.	PARTE N°	DESCRIPCIÓN	CANT.	OBSERVACIÓN
26	119015300010	Múltiple Admisión	1	
27	100355150010	Abrazadera	1	
28	120073050020	Esparrago	2	
29	B0407060005H	Tuerca M6	2	
30	200086030000	Pin Guía 8x8	2	
31	B0107060256H	Tornillo 6x25	2	
32	150084230000	Conducto	1	
33	100024460011	Tapa Válvula	1	
34	100034460000	Empaque Tapa Válvula	1	
35	100064460000	Platina Tapa Válvula	1	
36	100434460000	Diafragma Tapa Válvula	1	
37	B1308040100H	Tornillo 4x10	4	
38	150283070000	Anillo Retenedor	1	
39	100044460000	Cubierta Bujía	1	

FIGURA N° 3: EJE DE LEVAS - VÁLVULAS

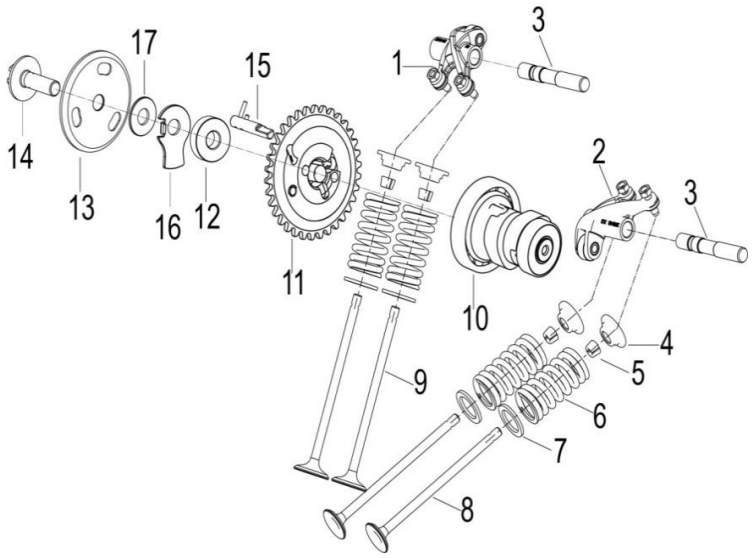

FIG. No.	PARTE N°	DESCRIPCIÓN	CANT.	OBSERVACIÓN
1	129345300000	Balancín Admisión	1	
2	129355300000	Balancín Escape	1	
3	129164410000	Eje Balancín	2	
4	129202290000	Arandela Resorte Válvula	4	
5	129225090000	Cuna Válvula	8	
6	129254410000	Resorte Válvula	4	
7	129212290000	Arandela Resorte Válvula	4	
8	129195300000	Válvula Escape	2	
9	129185300000	Válvula Admisión	2	
10	129095300000	Eje Levas	1	
11	120034410010	Piñón Eje Levas	1	
12	100424460000	Caucho	1	
13	129264460000	Acople Piñón Eje Levas	1	
14	120014410010	Tornillo	1	
15	120044410010	Eje Piñón	1	
16	120065300000	Platina Guía	1	
17	120054460000	Arandela 21x8.2x2.4	1	

FIGURA N° 4: TENSOR - CADENILLA DISTRIBUCION

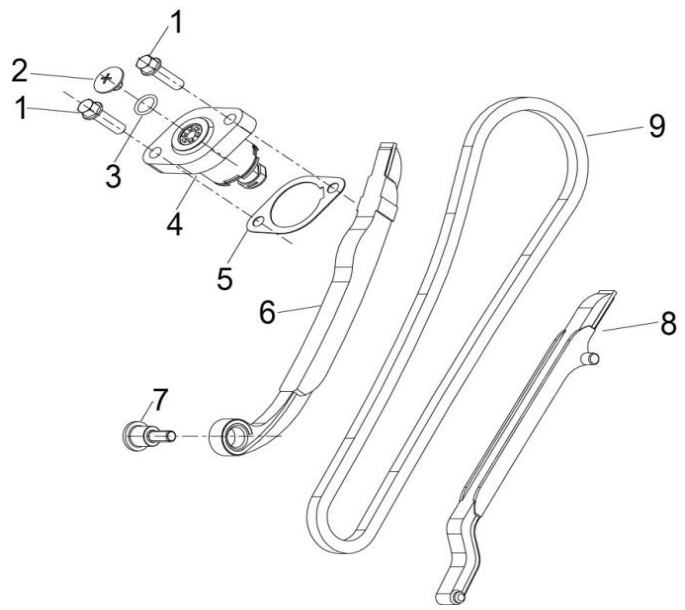

FIG. No.	PARTE N°	DESCRIPCIÓN	CANT.	OBSERVACIÓN
1	B0107060206H	Tornillo 6X20	2	
2	14005305001X	Tornillo Tensor Cadenilla	1	
3	210043050000	Anillo Retenedor	1	
4	149033140080	Tensor Cadenilla	1	
5	140013050040	Empaque Tensor Cadenilla	1	
6	149014410000	Cadenilla Lado Tensor	1	
7	140053630000	Tornillo Guía Cadenilla	1	
8	149024410000	Guía Cadenilla	1	
9	140023140010	Cadenilla Bomba Aceite	1	

FIGURA N° 5: CILINDRO

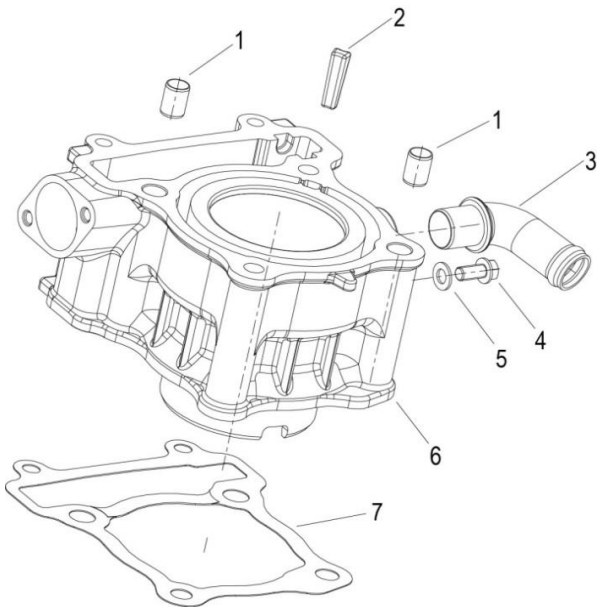

FIG. No.	PARTE N°	DESCRIPCIÓN	CANT.	OBSERVACIÓN
1	150083070000	Pin Guía	2	
2	139055300000	Antivibrante	1	
3	130015300000	Conducto de Admisión Cilindro	1	
4	B0107060126H	Tornillo 6x12	1	
5	150013070000	Arandela 6 mm.	1	
6	13901530HT01	Cilindro (Solo)	1	
7	139024410010	Empaque Cilindro	1	

FIGURA N° 6: CARCASA IZQUIERDA

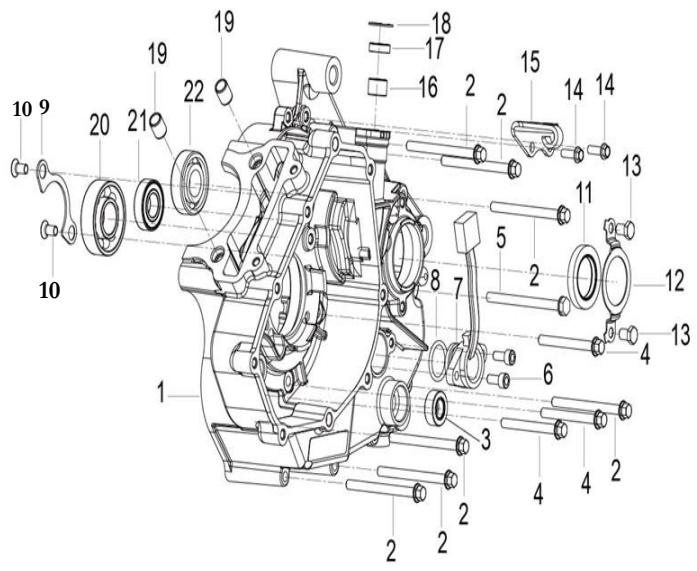

FIG. No.	PARTE N°	DESCRIPCIÓN	CANT.	OBSERVACIÓN
1	150025300010	Carcasa Izquierda	1	
2	B0107060756H	Tornillo 6x75	7	
3	210373090000	Reten 12-22-9	1	
4	B0107060606H	Tornillo 6x60	3	
5	B0107060806H	Tornillo 6x80	1	
6	B0205050166H	Tornillo 5x16	2	
7	159124410000	Sensor de Cambios	1	
8	B190102030B0	Anillo Retenedor 20.3x2.65	1	
9	150113090000	Platina Tope	1	
10	B0201060126H	Tornillo 6x12	2	
11	210073090000	Reten 27-40-6	1	
12	210093090000	Platina Ajuste Reten	1	
13	B0103060106H	Tornillo 6x10	2	
14	B0107060156H	Tornillo 6x15	2	
15	159134410000	Guía Cable Clutch	1	
16	B1212K121002	Rodamiento Agujas 12x16x10	1	
17	200001050000	Reten	1	
18	B080000020AA	Pin de Seguridad	1	
19	130023090000	Pin Guía	2	
20	B12016020410	Rodamiento Bolas 6204	1	
21	B12016000204	Rodamiento Bolas 6002-Z	1	
22	B12016020314	Rodamiento Bolas 6203	1	

FIGURA N° 7: CARCASA DERECHA

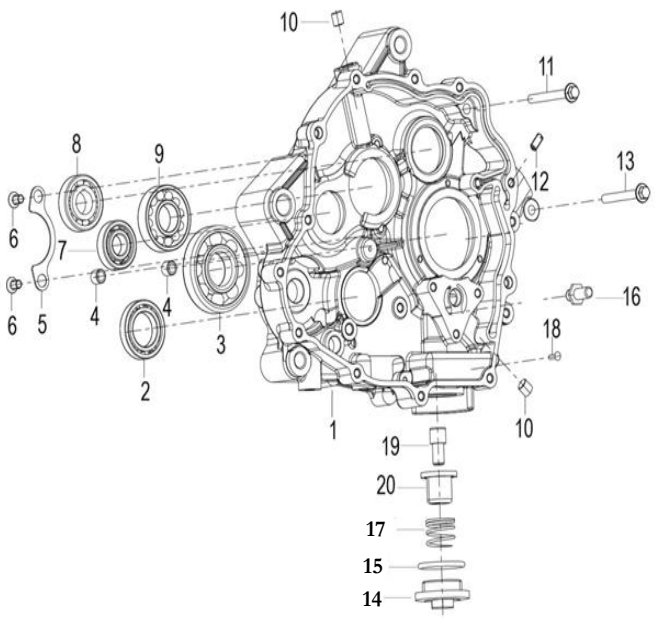

FIG. No.	PARTE N°	DESCRIPCIÓN	CANT.	OBSERVACIÓN
1	150035300010	Carcasa Derecha	1	
2	B12016190503	Rodamiento Bolas 61905	1	
3	B12016030501	Rodamiento Bolas	1	
4	150083070000	Pin Guía	2	
5	150113090000	Platina Tope	1	
6	B0201060126H	Tornillo 6x12	2	
7	B12016020211	Rodamiento Bolas	1	
8	B12016020314	Rodamiento Bolas 6203	1	
9	B12016020410	Rodamiento Bolas 6204	1	
10	150166090010	Tapón Carcasa Derecha	2	
11	B0107060706H	Tornillo 6x70	1	
12	159336190000	Tapón Carcasa Derecha	1	
13	B0107060656H	Tornillo 6x65	1	
14	150215040000	Tapón Cedazo Filtro Aceite	1	
15	150205040000	Anillo Retenedor	1	
16	21010405002X	Tornillo Limitador	1	
17	150195050000	Resorte Tapón Cedazo Filtro Aceite	1	
18	150126030100	Remache 3x13	1	
19	150045050000	Conducto Drenaje	1	
20	150105050000	Cedazo Filtro Aceite	1	

FIGURA N° 8: CUBIERTA VOLANTE

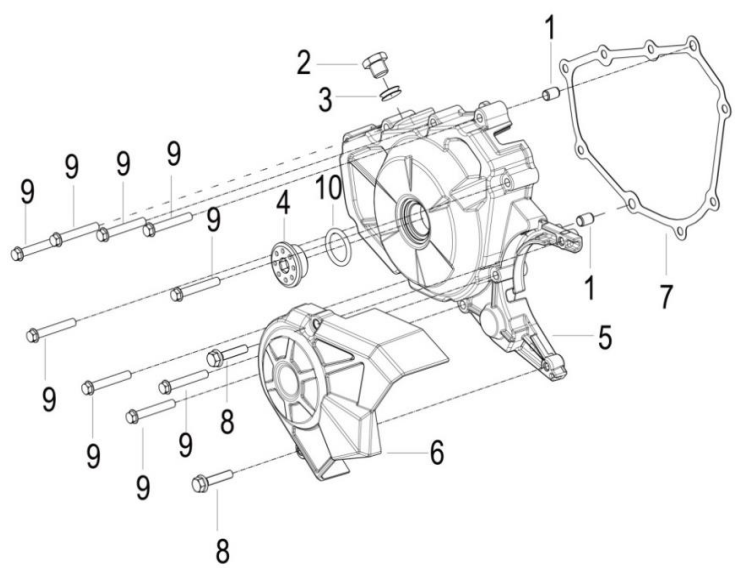

FIG. No.	PARTE N°	DESCRIPCIÓN	CANT.	OBSERVACIÓN
1	160056030000	Pin Guía	2	
2	16020309011X	Tapón Cubierta Volante	1	
3	160253090000	Anillo Retenedor	1	
4	160383090020	Tapón Cubierta Volante	1	
5	169024410010	Cubierta Volante Gris	1	
6	169044410020	Cubierta Cadena Gris	1	
7	169074410010	Empaque Cubierta Volante	1	
8	B0107060286H	Tornillo 6x28	2	
9	B0107060406H	Tornillo 6x40	9	
10	B190102240C0	Anillo Retenedor	1	

FIGURA N° 9: CUBIERTA CLUTCH

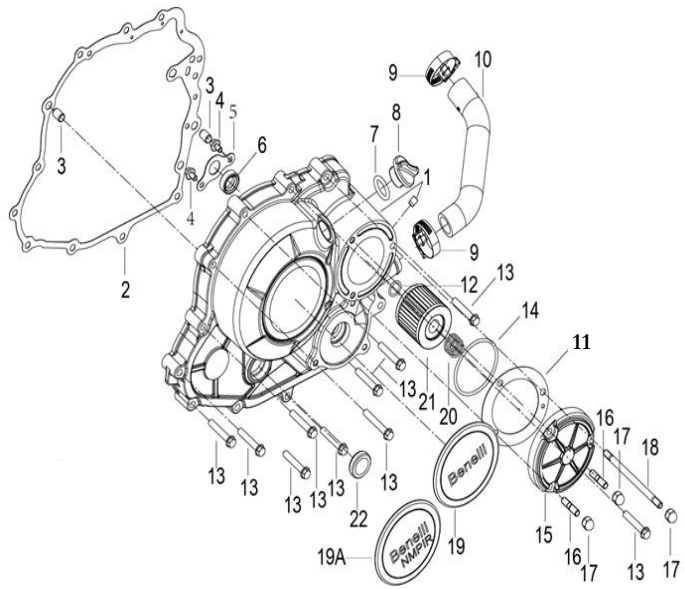

FIG. No.	PARTE N°	DESCRIPCIÓN	CANT.	OBSERVACIÓN
1	16910446HT01	Cubierta Clutch	1	
2	169114410010	Empaque Cubierta Clutch	1	
3	160056030000	Pin Guía	2	
4	B0107050086H	Tornillo 5x8	2	
5	160034410000	Platina de Ajuste	1	
6	160023090000	Reten	1	
7	B190101700C0	Anillo Retenedor 17x3.55	1	
8	160024460010	Tapón Cubierta Clutch	1	
9	06106P250000	Abrazadera	2	
10	279094460000	Manguera de Salida	1	
11	160373210010	Empaque Tapa Filtro Aceite	1	
12	B190101250A0	Anillo Retenedor	1	
13	B0107060356H	Tornillo 6x35	10	
14	B190105260B0	Anillo Retenedor	1	
15	160014410010	Tapa Filtro Aceite	1	
16	B0300060126H	Esparrago 6x12	2	
17	B0422060003H	Tuerca M6	3	
18	160024410010	Esparrago	1	
19	160123420030	Calcomanía Cubierta Clutch	1	
20	160033090000	Resorte Filtro Aceite	1	
21	160043090000	Filtro Aceite	1	
22	160083090000	Visor Nivel Aceite	1	

FIGURA N° 10: CIGÜEÑAL - PISTON - BALANCEADOR

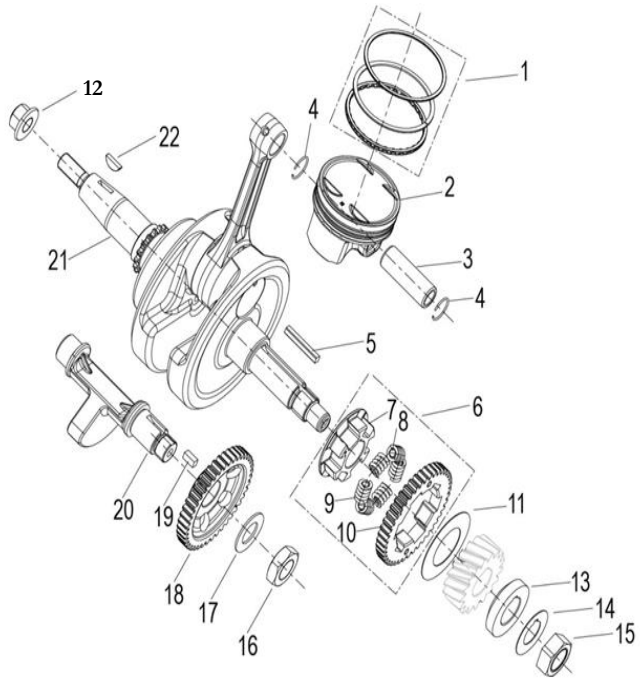

FIG. No.	PARTE N°	DESCRIPCIÓN	CANT.	OBSERVACIÓN
1	170015260000	Anillos STD	1	
2	179135300000	Pistón STD	1	
3	179145140010	Pasador Pistón	1	
4	179155140000	Pin Pasador Pistón	2	
5	B11120404028	Cuña Cigüeñal	1	
6	179274410010	Piñón Balanceador Completo	1	
7	170034410010	Acople Piñón Balanceador	1	
8	170204410010	Antivibrante Piñón Balanceador	6	
9	170194410010	Resorte Piñón Balanceador	6	
10	179284410010	Piñón Balanceador (Solo)	1	
11	170144410000	Arandela	1	
12	240013060110	Tuerca M12	1	
13	269063090000	Buje Piñón Balanceador	1	
14	170023090000	Arandela de Bloqueo	1	
15	170013090100	Tuerca M16	1	
16	170065150110	Tuerca M14	1	
17	170024320000	Arandela Cónica	1	
18	179264410000	Piñón Balanceador	1	
19	B11130040008	Cuña Balanceador	1	
20	179255300000	Balanceador	1	
21	179015300000	Cigüeñal	1	
22	B11810305013	Cuña Cigüeñal	1	

FIGURA N° 11: CLUTCH

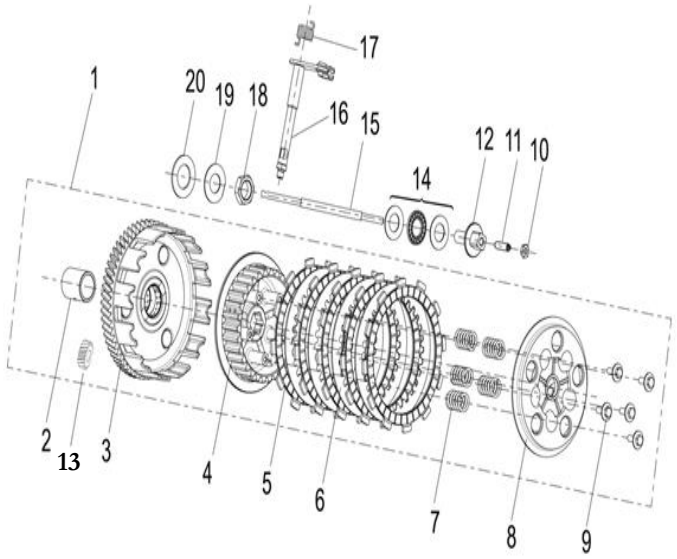

FIG. No.	PARTE N°	DESCRIPCIÓN	CANT.	OBSERVACIÓN
1	200035300000	Clutch Completo	1	
2	200053090000	Buje Corona Clutch	1	
3	200025300000	Corona (Sola)	1	
4	200073090000	Corona Interna Clutch	1	
5	200083090000	Disco Clutch	5	
6	200093090000	Disco Separador Clutch	4	
7	209144410000	Resorte Clutch	5	
8	200103090000	Porta Resortes Clutch	1	
9	B13010501605	Tornillo 5x16	5	
10	B0400060005H	Tuerca M6	1	
11	20013309001X	Tornillo Especial	1	
12	200143090000	Tornillo de Ajuste	1	
13	170015300000	Piñón Clutch	1	
14	200123090000	Rodamiento Agujas	1	
15	200013210020	Empujador Clutch	1	
16	209044410000	Eje Interno Clutch	1	
17	200024410000	Resorte Eje Interno Clutch	1	
18	200153090000	Tuerca	1	
19	200163090000	Arandela de Bloqueo	1	
20	200043090000	Arandela de Empuje	1	

FIGURA N° 12: EJE CAMBIOS - EJE SELECTOR CAMBIOS (1/2)

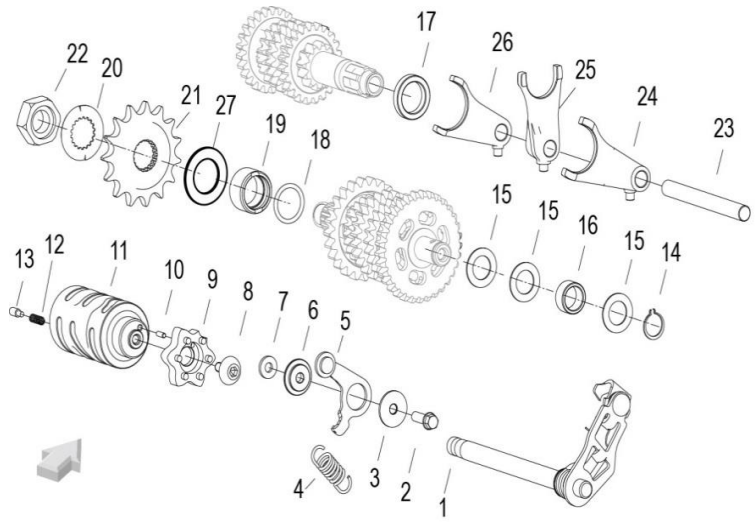

FIG. No.	PARTE N°	DESCRIPCIÓN	CANT.	OBSERVACIÓN
1	219014410010	Eje Cambios	1	
2	B0107060206H	Tornillo 6x20	1	
3	219344410000	Arandela	1	
4	210026030000	Resorte Leva Eje Selector Cambios	1	
5	210416030010	Leva Eje Selector Cambios	1	
6	219334410000	Arandela	1	
7	120101270000	Arandela 6.2x14x2.2	1	
8	210014410000	Tornillo	1	
9	210366030010	Estrella Eje Selector Cambios	1	
10	210356030000	Pin Eje Selector Cambios	1	
11	219054410000	Eje Selector Cambios	1	
12	210313090000	Resorte Eje Selector Cambios	1	
13	210323090000	Empujador Eje Selector Cambios	1	
14	B080100015A0	Pin de Seguridad	1	
15	210133090000	Arandela 15 mm.	3	
16	210034410000	Buje	1	
17	210013210000	Buje	1	
18	B190101900B1	Anillo Retenedor	1	
19	210053090000	Buje	1	
20	219313090000	Arandela Dentada	1	
21	219303090000	Piñón Salida 13T	1	
22	210063090100	Tuerca M16	1	
23	219093090000	Eje Horquilla Cambios	1	
24	219124410000	Horquilla Cambios Derecha	1	
25	219114410000	Horquilla Cambios Central	1	

FIGURA N° 12: EJE CAMBIOS - EJE SELECTOR CAMBIOS (2/2)

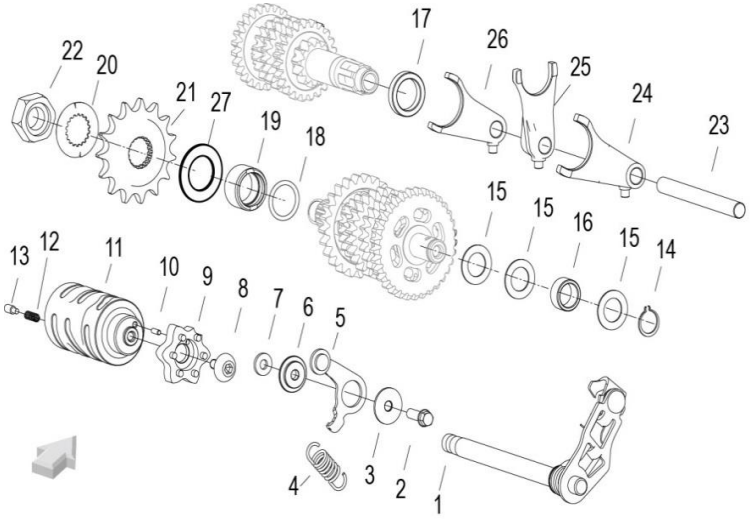

FIG. No.	PARTE N°	DESCRIPCIÓN	CANT.	OBSERVACIÓN
26	219104410000	Horquilla Cambios Izquierda	1	
27	219295300000	Arandela 20.2x33.1.5	1	

FIGURA N° 13: EJE CLUTCH

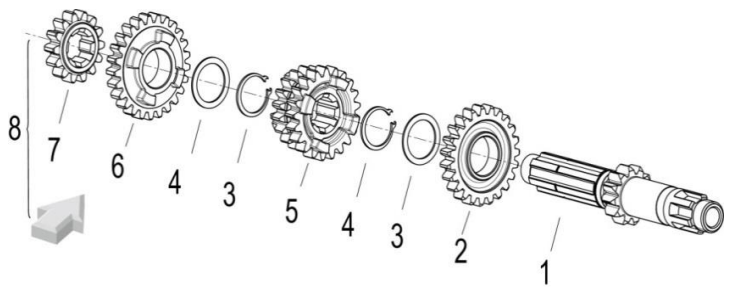

FIG. No.	PARTE N°	DESCRIPCIÓN	CANT.	OBSERVACIÓN
1	219145300000	Eje Clutch (Solo)	1	
2	219195300000	Piñón 5TA. Eje Salida	1	
3	210243090000	Arandela	2	
4	210023070000	Pin de Seguridad	2	
5	210025300000	Piñón 3RA-4TA. Eje Salida	1	
6	219205300000	Piñón 6TA. Eje Salida	1	
7	219165300000	Piñón 2DA. Eje Salida	1	
8	219135300000	Eje Clutch Completo	1	

FIGURA N° 14: EJE SALIDA

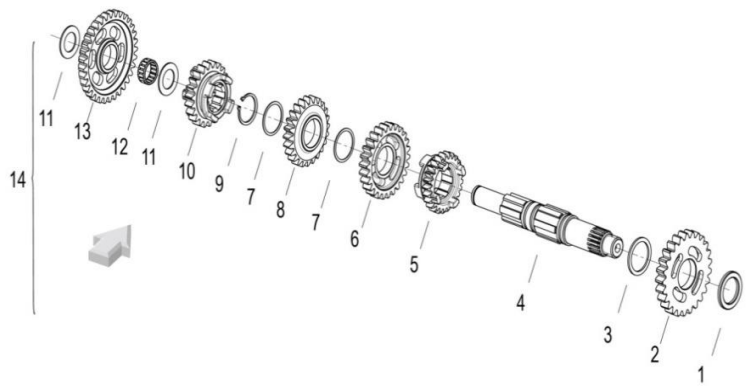

FIG. No.	PARTE N°	DESCRIPCIÓN	CANT.	OBSERVACIÓN
1	210013390000	Arandela 20 mm.	1	
2	219245300000	Piñón 2DA. Eje Salida	1	
3	210033390000	Arandela 30 mm.	1	
4	219224410000	Eje Salida (Solo)	1	
5	219285300000	Piñón 6TA. Eje Salida	1	
6	219255300000	Piñón 3RA. Eje Salida	1	
7	210043390000	Arandela 22 mm.	2	
8	219265300000	Piñón 4TA. Eje Salida	1	
9	210053390000	Pin de Seguridad	1	
10	219275300000	Piñón 5TA. Eje Salida	1	
11	210133090000	Arandela 15 mm.	2	
12	210463090000	Rodamiento Agujas	1	
13	219235300000	Piñón 1RA. Eje Salida	1	
14	219215300000	Eje Salida Completo	1	

FIGURA N° 15: BOMBA ACEITE

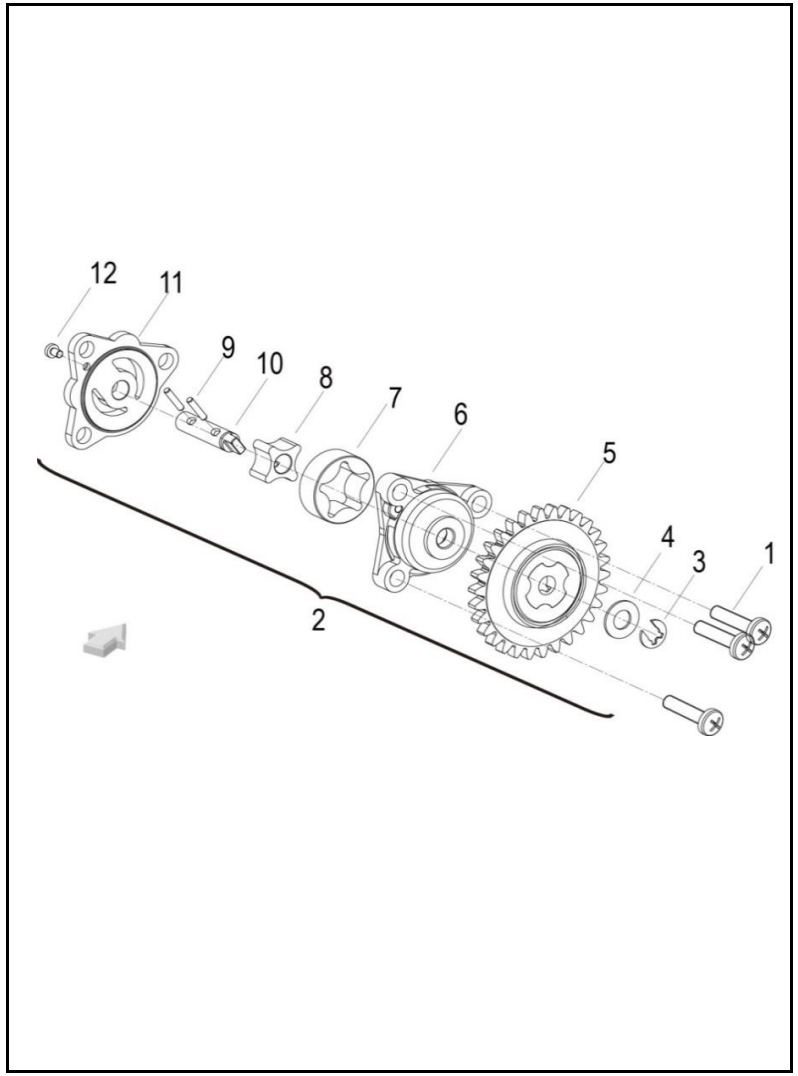

FIG. No.	PARTE N°	DESCRIPCIÓN	CANT.	OBSERVACIÓN
1	B0107060256H	Tornillo 6x25	3	
2	269015300000	Bomba Aceite	1	
3	B08030000601	Pin de Seguridad	1	
4	260053300000	Arandela	1	
5	269084460020	Piñón Bomba Aceite	1	
6	269095140000	Cuerpo Bomba Aceite	1	
7	260056110000	Rotor Externo Bomba Aceite	1	
8	260025140000	Rotor Interno Bomba Aceite	1	
9	B09012501220	Pin 2.5x12	2	
10	260015300000	Eje Bomba Aceite	1	
11	260025300000	Acople Cuerpo Bomba Aceite	1	
12	B02000300522	Tornillo 3x5	1	

FIGURA N° 16: MOTOR DE ARRANQUE - PLATO BOBINAS

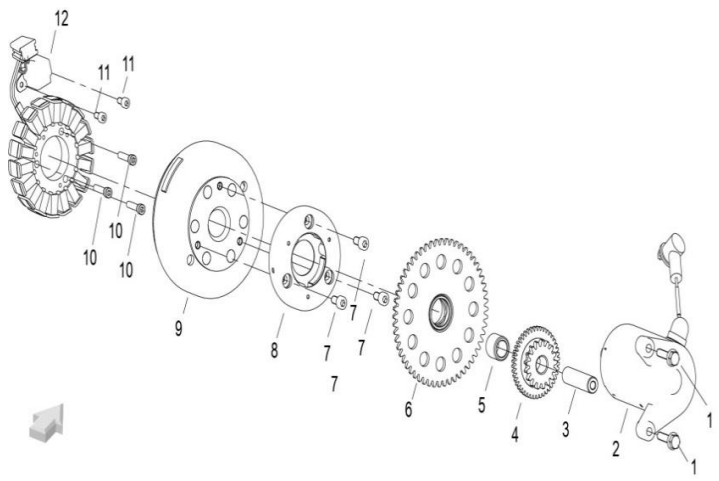

FIG. No.	PARTE N°	DESCRIPCIÓN	CANT.	OBSERVACIÓN
1	B0107060286H	Tornillo 6x28	2	
2	249013210140	Motor de Arranque	1	
3	240023090000	Eje Piñón Reducción Arranque	1	
4	249043090000	Piñón Reducción Arranque	1	
5	240013090000	Buje	1	
6	240043090020	Piñón Arranque	1	
7	240025140000	Tornillo	3	
8	249093230050	Clutch de Una Vía	1	
9	299024180060	Volante (Sola)	1	
10	B0205050256H	Tornillo 5x25	3	
11	B0205040106H	Tornillo 4x10	2	
12	299033090000	Plato Bobinas	1	

FIGURA N° 17: BOMBA DE AGUA

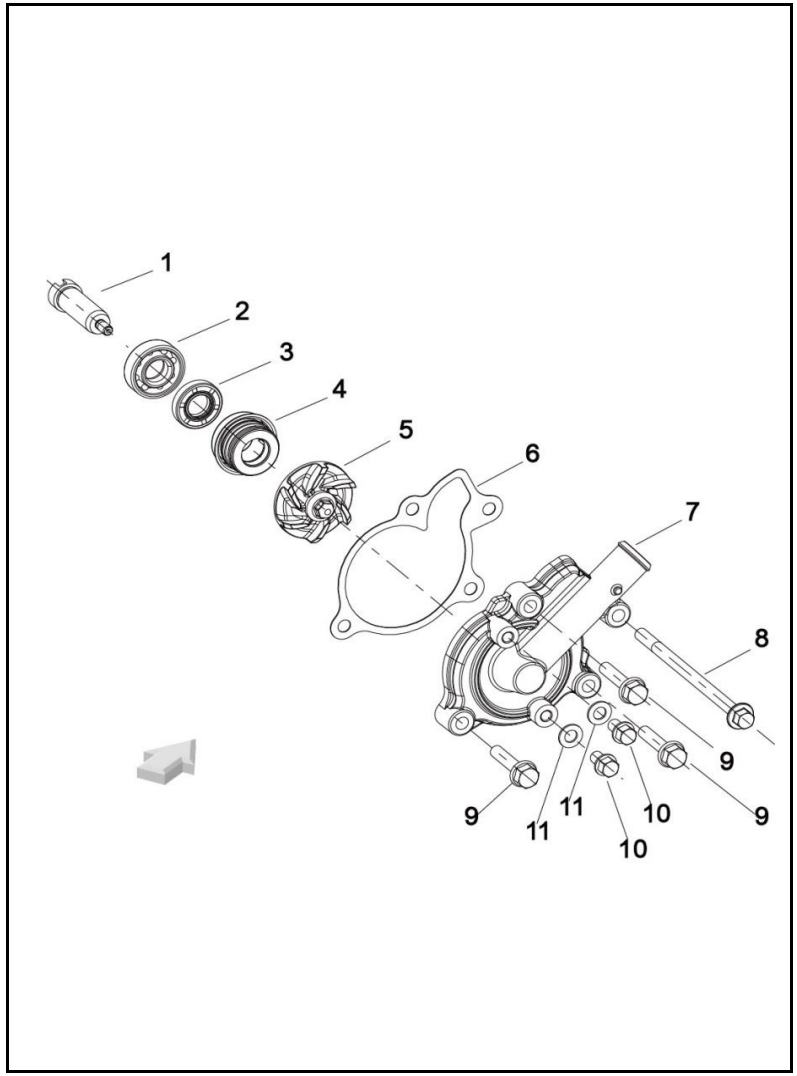

FIG. No.	PARTE N°	DESCRIPCIÓN	CANT.	OBSERVACIÓN
1	279224460020	Eje Bomba de Agua	1	
2	B12016000100	Rodamiento Bolas 6001	1	
3	270153160000	Reten 12-24-5	1	
4	270216030000	Sello Mecánico	1	
5	279214460000	Turbina Bomba Agua	1	
6	279344460000	Empaque Cubierta Bomba de Agua	1	
7	279334460001	Cubierta Bomba de Agua	1	
8	B0107061056H	Tornillo 6x105	1	
9	B0107060286H	Tornillo 6x28	3	
10	B0107060106H	Tornillo 6x10	2	
11	150013070000	Arandela 6 mm..	2	

FIGURA N° 18: RADIADOR (1/2)

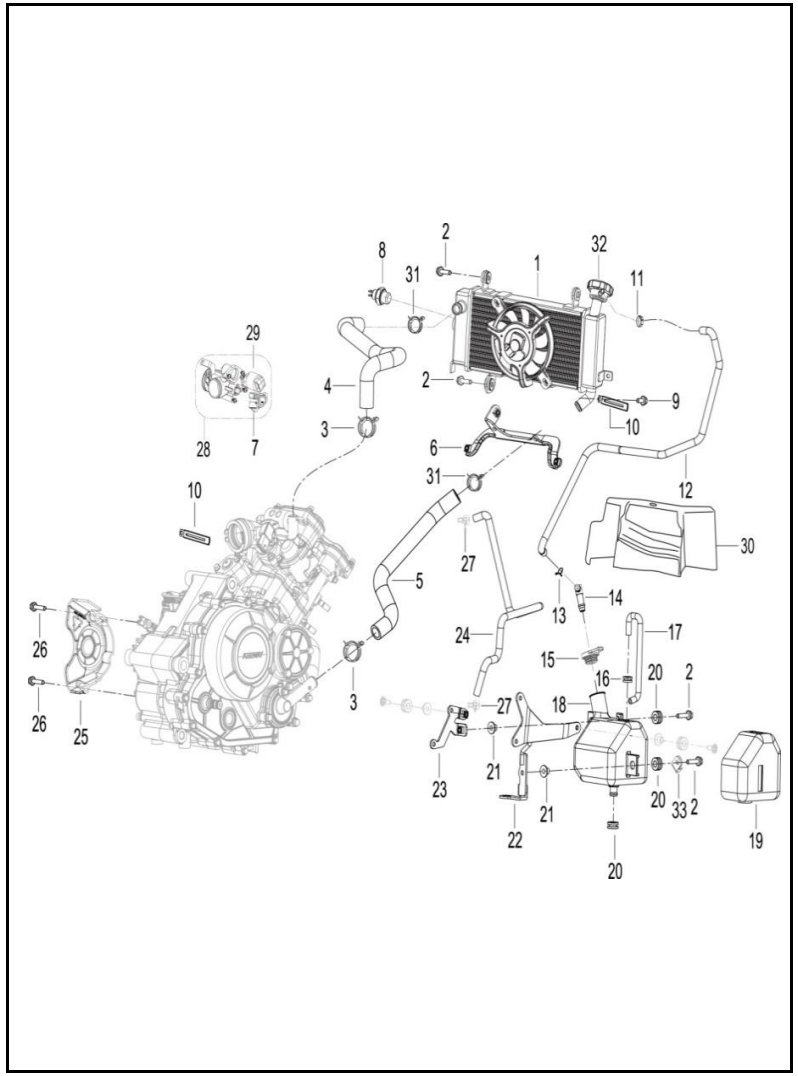

FIG. No.	PARTE N°	DESCRIPCIÓN	CANT.	OBSERVACIÓN
1	279125300010	Radiador	1	
2	B0109060256H	Tornillo 6x25	4	
3	06103N300000	Abrazadera 27 mm.	2	
4	06211L430000	Manguera Entrada Refrigerante Radiador	1	
5	06251L430000	Manguera Salida Refrigerante Radiador	1	
6	59510L430000	Soporte Inferior Radiador	1	
7	280756030001	Sensor Posición Acelerador	1	
8	279115050000	Sensor de Temperatura	1	
9	B0109060126H	Tornillo 6x12	1	
10	58430J000000	Platina Guía	2	
11	50306J690000	Abrazadera 13.3 mm.	1	
12	06223L430000	Manguera Drenaje Radiador	1	
13	B17010110003	Abrazadera 11 mm.	1	
14	14039S040000	Unión	1	
15	14030S040000	Tapa Tanque Liquido Refrigerante	1	
16	43038P250000	Antivibrante	1	
17	06107L430000	Manguera Tanque Liquido Refrigerante	1	
18	06111L430000	Tanque Liquido Refrigerante	1	
19	06113L430000	Cubierta Tanque Liquido Refrigerante	1	
20	65616L430000	Antivibrante	2	
21	65517J900001	Buje	2	
22	65550L430000	Platina Soporte Izquierda	1	
23	65560L430000	Platina Soporte Derecha	1	
24	06226P250000	Manguera de Drenaje	1	
25	169044410020	Cubierta Cadena Gris	1	

FIGURA N° 18: RADIADOR (2/2)

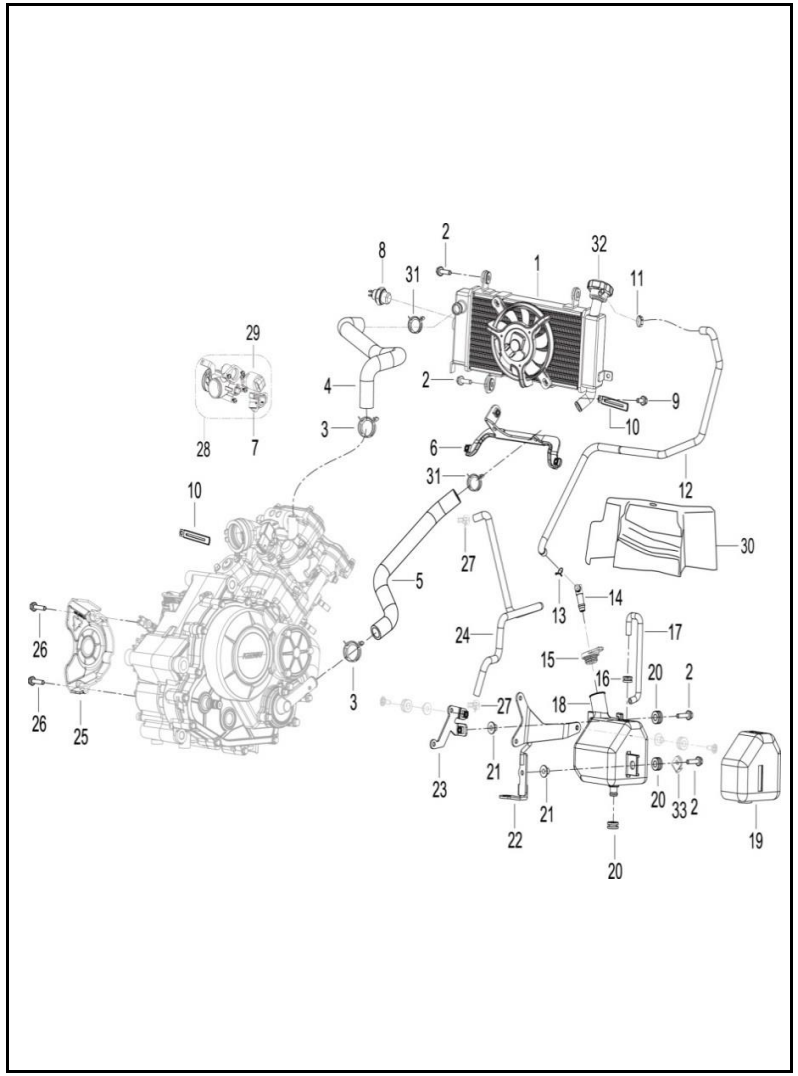

FIG. No.	PARTE N°	DESCRIPCIÓN	CANT.	OBSERVACIÓN
26	B0107060286H	Tornillo 6x28	2	
27	49016N250000	Abrazadera 15.5x10x1	2	
28	289005110020	Cuerpo de Inyección Completo	1	
29	280024320000	Válvula Control de Aire	1	
30	06203L430001	Protector Térmico	1	
31	06103N120000	Abrazadera 25 mm.	2	
32	279185050000	Tapa Radiador	2	
33	43070J670010	Platina Guía	1	

FIGURA N° 18: FAROLA - CARENAJE FAROLA - VELOCIMETRO

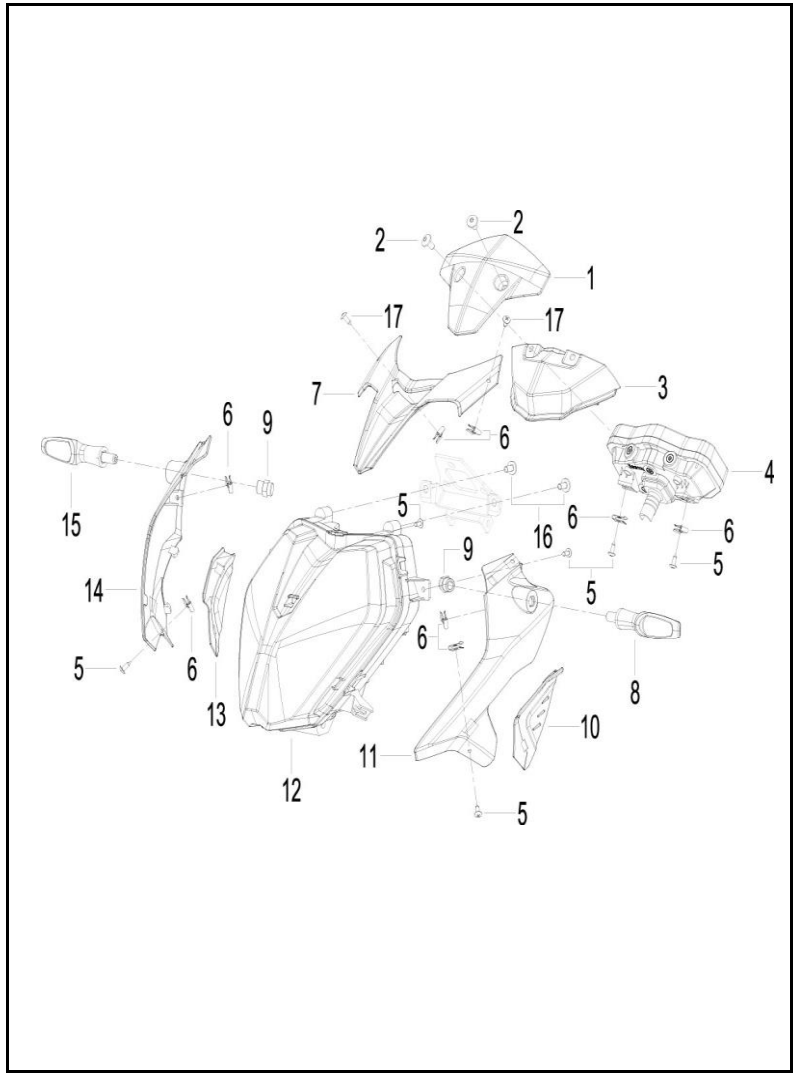

FIG. No.	PARTE N°	DESCRIPCIÓN	CANT.	OBSERVACIÓN
1	65203L430000	Visor	1	
2	08011P160000	Tornillo 5x12	2	
3	65202L430000	Cubierta Velocímetro	1	
4	70000L430000	Velocímetro	1	
5	B0507420130H	Tornillo 4.2x13	8	
6	65801T020201	Pin de Ajuste	8	
7	65501L430000	Carenaje Farola Central	1	
8	81100L430000	Direccional Delantera Izquierda	1	
9	81065L430100	Tornillo	2	
10	65521L430000	Complemento Carenaje Farola Izquierdo	1	
11	65506L430000	Carenaje Farola Izquierdo Sin Pintar	1	
12	80000L430010	Farola	1	
13	65531L430000	Complemento Carenaje Farola Derecho	1	
14	65507L430000	Carenaje Farola Derecho Sin Pintar	1	
15	81300L430000	Direccional Delantera Derecha	1	
16	B0109060126H	Tornillo 6x12	2	
17	B0507420101H	Tornillo 4.2x10	2	

FIGURA N° 19: MANUBRIO -ESPEJOS - COMANDOS

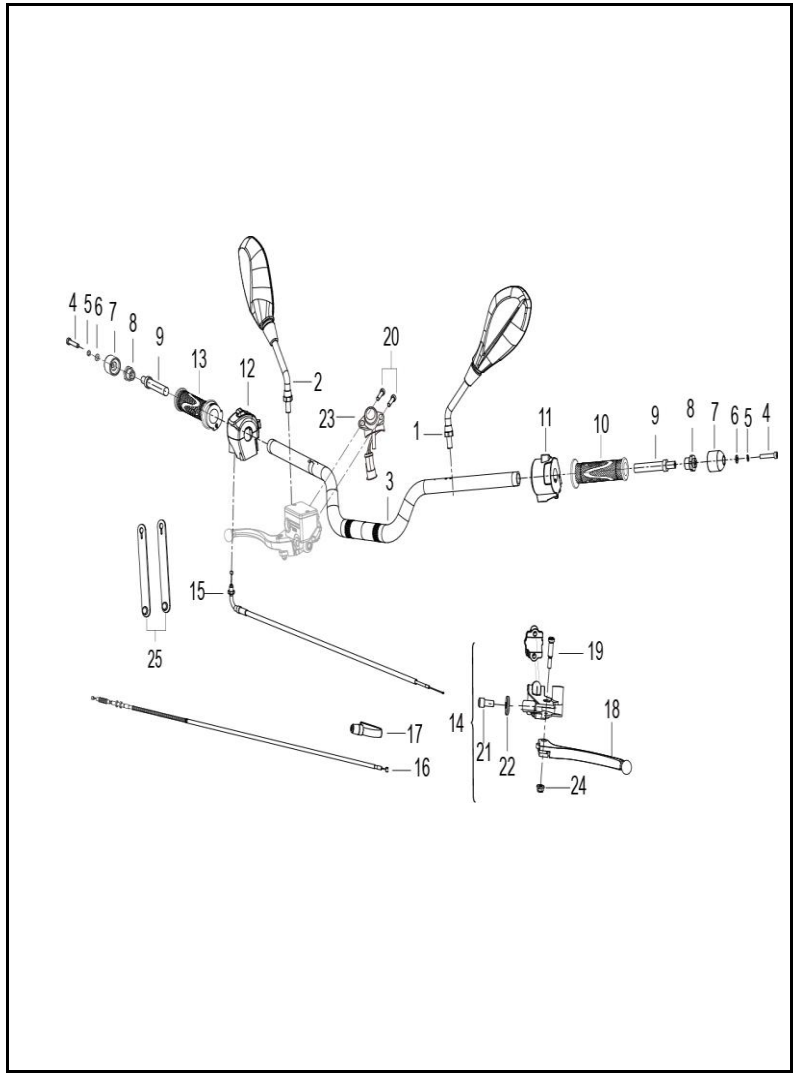

FIG. No.	PARTE N°	DESCRIPCIÓN	CANT.	OBSERVACIÓN
1	40450U210001	Espejo Izquierdo	1	
2	40480U210001	Espejo Derecho	1	
3	40101L430000	Manubrio	1	
4	B0205060356H	Tornillo 6x35	2	
5	B0703000060H	Arandela 6 mm.	2	
6	B0700000060H	Arandela de Presión 6 mm.	2	
7	40031P250000	Buje Manubrio	2	
8	40032P250000	Buje Eje Contrapeso Manubrio	2	
9	40031S010000	Eje Contrapeso Manubrio	2	
10	40001K740000	Manillar Izquierdo	1	
11	40500L210002	Comando Izquierdo	1	
12	40600L210004	Comando Derecho	1	
13	40210K740000	Carretel Acelerador con Manillar	1	
14	40080J04006Z	Soporte y Leva Clutch	1	
15	40300N290000	Cable Acelerador	1	
16	40400L430000	Cable Clutch	1	
17	40017J010000	Guardapolvo Leva Clutch	1	
18	40084J040006	Leva Clutch	1	
19	40083K010000	Tornillo Leva Clutch	1	
20	B0205060306H	Tornillo 6x30	2	
21	45083K010000	Tornillo de Ajuste	1	
22	55064K010000	Tuerca de Ajuste	1	
23	70190L430000	Swiche Velocímetro	1	
24	B0417060004H	Tuerca M6	1	
25	49371T620000	Abrazadera	5	

FIGURA N° 20: SUSPENSIÓN DELANTERA (1/2)

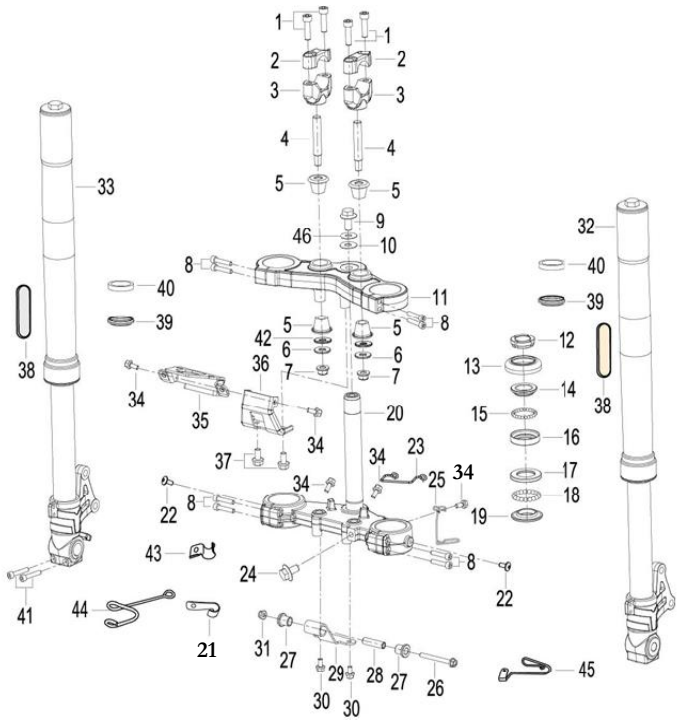

FIG. No.	PARTE N°	DESCRIPCIÓN	CANT.	OBSERVACIÓN
1	B0205080256K	Tornillo 8x25	4	
2	43013P010001	Abrazadera Superior Manubrio	2	
3	43014P010000	Abrazadera Inferior Manubrio	2	
4	40086P010002	Eje Abrazadera Inferior Manubrio	2	
5	47015P010010	Caucho Cabeza Espiga	4	
6	40089P010100	Arandela 10.2x24.9x2.5	2	
7	B0417101254H	Tuerca M10	2	
8	08002K670000	Tornillo 6x30	8	
9	43049J050041	Tornillo 10x1.25x33	1	
10	43044K230000	Arandela	1	
11	43011L430000	Cabeza Espiga	1	
12	43008L430000	Tuerca Dirección	1	
13	43005G130000	Guardapolvo Dirección	1	
14	43001G130000	Cuna Superior Dirección	1	
15	B06010140000	Balín Superior Dirección 3/16	22	
16	43002G130000	Cuna Superior Dirección	1	
17	43003N040000	Cuna Inferior Dirección	1	
18	B06010200000	Balín Inferior Dirección 1/4	18	
19	43004J000000	Cuna Inferior Dirección	1	
20	43100J800020	Espiga Central	1	
21	43035L430000	Guía Manguera Freno	1	
22	B02830600862	Tornillo 6x8	2	
23	43035J300000	Guía	1	
24	B0109100166H	Tornillo 10x16	1	
25	43035J800000	Guía	1	

FIGURA N° 20: SUSPENSIÓN DELANTERA (2/2)

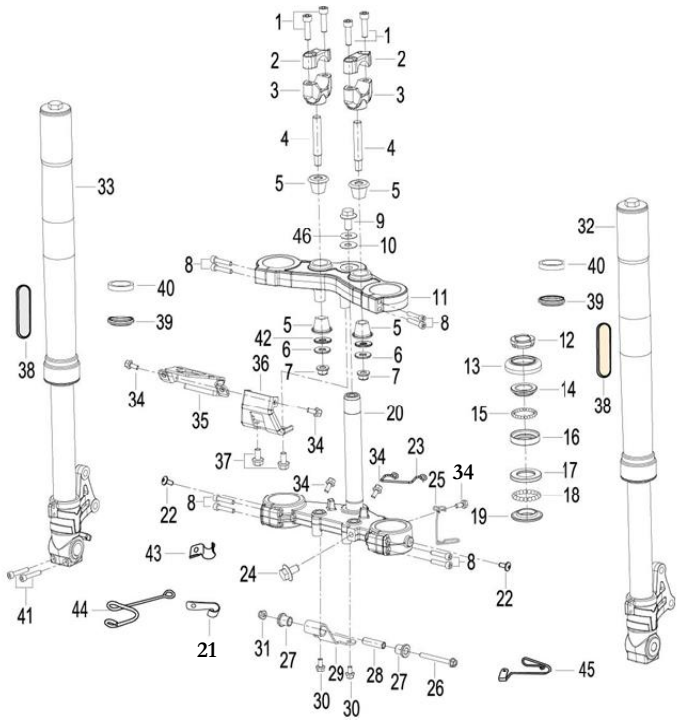

FIG. No.	PARTE N°	DESCRIPCIÓN	CANT.	OBSERVACIÓN
26	B0109060606K	Tornillo 6x60	1	
27	08524P250000	Buje	2	
28	08523P250010	Pasador Complemento Farola	1	
29	08333L430000	Complemento Farola	1	
30	B0109060166H	Tornillo 6x16	2	
31	B0407060005H	Tuerca M6	1	
32	43200L430000	Tubo Telescópico Izquierdo Completo	1	
33	43300L430000	Tubo Telescópico Derecho Completo	1	
34	B0109060126H	Tornillo 6x12	5	
35	08330L430000	Soporte Farola	1	
36	58780L430000	Soporte Farola	1	
37	B0109080126H	Tornillo 8x12	2	
38	86200L420000	Reflectivo Frontal Lateral	2	
39	43290D010000	Guardapolvo Tubo Telescópico	2	
40	43260K990000	Reten Tubo Telescópico	2	
41	B0205060256H	Tornillo 6x35	2	
42	08021P250000	Arandela	2	
43	43035J820000	Guía Manguera Freno	1	
44	45351T430000	Guía Manguera Freno	1	
45	45350L430000	Guía Manguera Freno	1	
46	08021K020010	Arandela	1	

FIGURA N° 21: GUARDABARRO DELANTERO

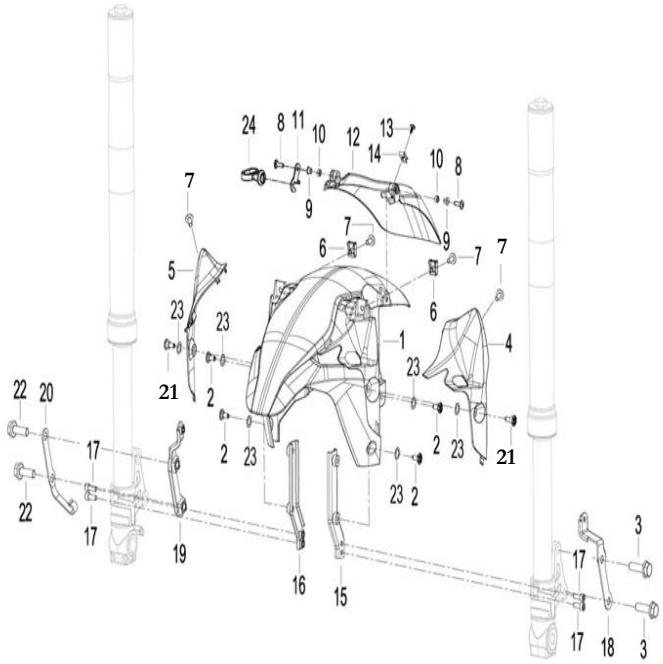

FIG. No.	PARTE N°	DESCRIPCIÓN	CANT.	OBSERVACIÓN
1	65101L290000	Guardabarro Delantero Sin Pintar	1	
2	B0284060150A	Tornillo 6x15.2	4	
3	B0159100406H	Tornillo 10x1.25x40	2	
4	65108L290000	Complemento Izquierdo Guardabarro Delantero	1	
5	65116L290000	Complemento Derecho Guardabarro Delantero	1	
6	65625J560100	Tuerca de Ajuste M6	2	
7	B0283060146H	Tornillo 6x14	4	
8	08012P160000	Tornillo 5x16	2	
9	65105S040000	Buje	2	
10	B0400050005H	Tuerca M5	2	
11	65175L430000	Platina Guía	1	
12	65102P250000	Complemento Trasero Guardabarro Delantero	1	
13	B0507420130H	Tornillo 4.2x13	1	
14	65801T020201	Pin de Ajuste	1	
15	65130L290000	Soporte Izquierdo Guardabarro Delantero	1	
16	65140L290000	Soporte Derecho Guardabarro Delantero	1	
17	08001K670000	Tornillo 6x16	4	
18	65150J800200	Soporte Complemento Der. Guardabarro Delantero	1	
19	65160J800200	Soporte Complemento Izq. Guardabarro Delantero	1	
20	43057K670000	Guía Cable Velocímetro	1	
21	08001N210000	Tornillo 6x19	2	
22	B0159100306H	Tornillo 10x1.25x30	2	
23	47936S010000	Antivibrante	6	
24	65113J000000	Guía Cable Velocímetro	1	

FIGURA N° 22: RUEDA DELANTERA

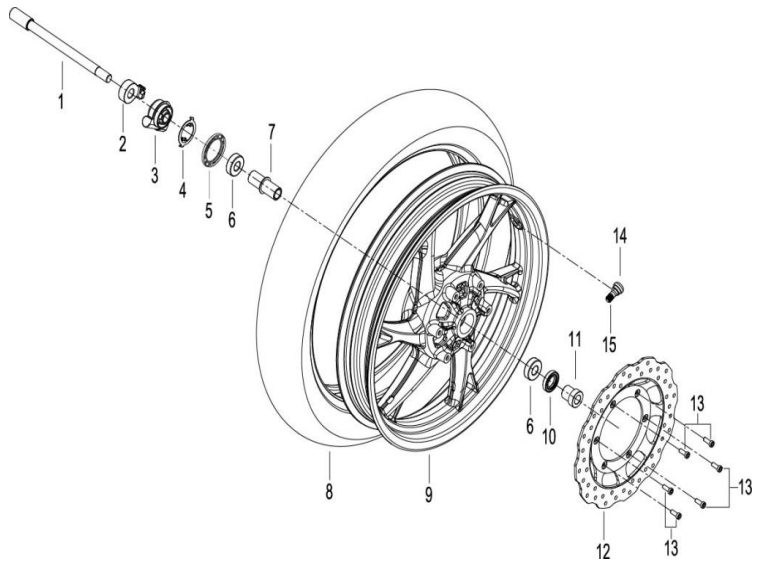

FIG. No.	PARTE N°	DESCRIPCIÓN	CANT.	OBSERVACIÓN
1	44004J800200	Eje Rueda Delantera 14x1.5x207	1	
2	44020K740000	Buje Eje Rueda Delantera	1	
3	44200K690000	Caja Piñón Velocímetro	1	
4	44023J000000	Arandela de Ajuste	1	
5	44230J000000	Guardapolvo	1	
6	B12016020200	Rodamiento Bolas 6202-2RS	2	
7	44600N210000	Buje Rueda Delantera	1	
8	130/70-17MR139-TLM	Llanta Trasera 130/70-17-MR139-TL	1	Marca MAXIONE
9	44101N210000	Rin Delantero	1	Color Negro
	44101N21U600		1	Color Verde
10	44300B910000	Reten	1	
11	44005J800200	Buje Rueda Delantera	1	
12	45033L290000	Disco Freno Delantero	1	
13	45036D010200	Tornillo 6x16	6	
14	B1403Z201100	Válvula Tubeless	1	
15	B1404Z2011A0	Tapón Válvula Tubeless	1	

FIGURA N° 23: CAJA FILTRO DE AIRE

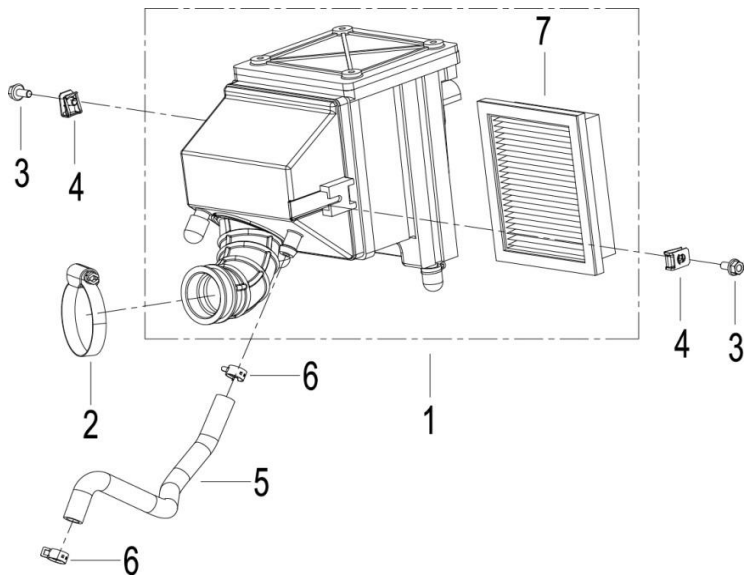

FIG. No.	PARTE N°	DESCRIPCIÓN	CANT.	OBSERVACIÓN
1	49100M620000	Caja Filtro de Aire	1	
2	49016N070001	Abrazadera	1	
3	B0109060126H	Tornillo 6x12	2	
4	65625J560100	Tuerca de Ajuste M6	2	
5	49858L430000	Manguera Desfogue	1	
6	49805G120000	Abrazadera	2	
7	49200L430000	Filtro de Aire	1	

FIGURA N° 24: TANQUE GASOLINA - CANISTER (1/2)

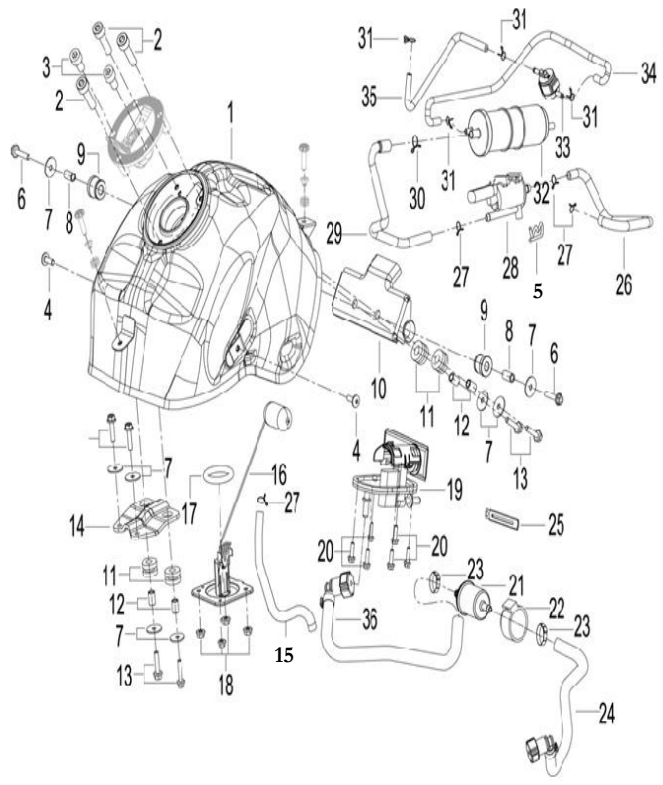

FIG. No.	PARTE N°	DESCRIPCIÓN	CANT.	OBSERVACIÓN
1	50100L430000	Tanque Gasolina	1	
2	B0280050300A	Tornillo 5x30	3	
3	B0280050140A	Tornillo 5x14	2	
4	08012P160000	Tornillo 5x16	2	
5	08382B000000	Pin de Seguridad	1	
6	B0109060356H	Tornillo 6x35	2	
7	08023J000100	Espaciador	8	
8	50243L430000	Buje	2	
9	50242L430000	Caucho Tanque Gasolina	2	
10	57080L430000	Soporte Trasero Tanque Gasolina	1	
11	50005P250000	Antivibrante	4	
12	50014P250010	Buje	4	
13	B0109060256H	Tornillo 6x25	6	
14	50231L430000	Soporte Frontal Tanque Gasolina	1	
15	B16010726201	Manguera Gasolina 7x11x620	1	
16	50800L430001	Medidor Tanque Gasolina	1	
17	50002K020000	Empaque Medidor Tanque Gasolina	1	
18	B0407060005H	Tuerca M6	4	
19	50400P100040	Bomba Gasolina	1	
20	B0109050166H	Tornillo 5x16	6	
21	50340N100001	Filtro Gasolina	1	
22	50391N070010	Caucho Filtro Gasolina	1	
23	50307J690000	Abrazadera 14.5 mm.	2	
24	50080L430000	Manguera (Filtro Gasolina - Inyector)	1	
25	58430J000000	Platina Guía	1	

FIGURA N° 24: TANQUE GASOLINA - CANISTER (2/2)

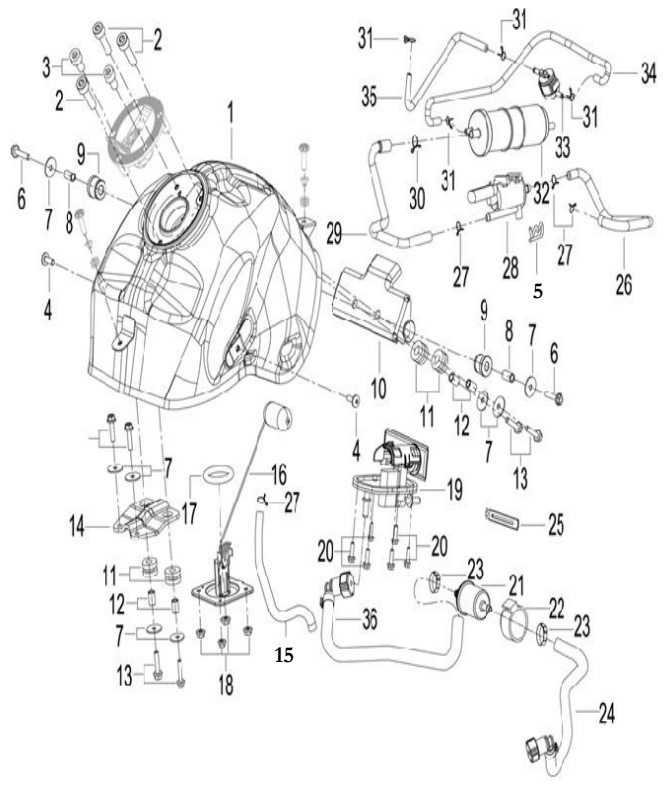

FIG. No.	PARTE N°	DESCRIPCIÓN	CANT.	OBSERVACIÓN
26	49923L430000	Manguera	1	
27	B17010110003	Abrazadera 11 mm.	5	
28	49710N070000	Válvula Selenoide	1	
29	49922L430000	Manguera (Canister - Válvula Selenoide)	1	
30	B17010125003	Abrazadera 12.5 mm.	1	
31	B17010085003	Abrazadera 8.5 mm.	4	
32	49910V300001	Canister	1	
33	50260T730003	Sensor Roll Over	1	
34	49902L430000	Manguera (Canister - Sensor Roll Over)	1	
35	49905L430000	Manguera (Sensor Roll Over - Tanque Gasolina)	1	
36	50090L430000	Manguera (Bomba Gasolina - Filtro Gasolina)	1	

FIGURA N° 25: SISTEMA FRENO DELANTERO - TRASERO

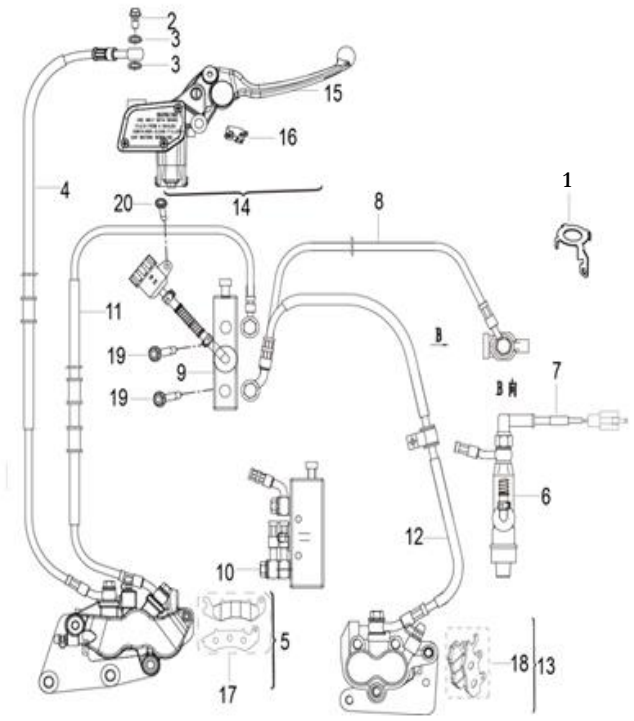

FIG. No.	PARTE N°	DESCRIPCIÓN	CANT.	OBSERVACIÓN
1	57041V030001	Platina Soporte	2	
2	45037J000000	Tornillo Manguera Freno	4	
3	45180J000000	Arandela de Sellado	12	
4	45200L43000C	Manguera Freno Delantero	1	
5	45500J800104	Caliper Delantero	1	
6	55400J800001	Bomba Freno Trasero	1	
7	55300L430000	Swiche Freno Trasero	1	
8	55210L43000C	Manguera (Caliper Tras. - Bomba Freno CBS)	1	
9	55400U030000	Bomba Freno CBS	1	
10	45037P150001	Tornillo Manguera Freno	1	
11	55240L43000C	Manguera (Caliper Del. - Bomba Freno CBS)	1	
12	55270L43000C	Manguera Freno Trasero	1	
13	55600L430200	Caliper Trasero	1	
14	45400J820020	Bomba Freno Delantero	1	
15	45020J800000	Leva Freno Delantero	1	
16	45300J000010	Swiche Freno Delantero	1	
17	45110T800000	Pastas Freno Delantero	1	
18	45110T400000	Pastas Freno Trasero	1	
19	B0109060356H	Tornillo 6x35	2	
20	B0109060126H	Tornillo 6x12	2	

FIGURA N° 26: COMPLEMENTOS CHASIS

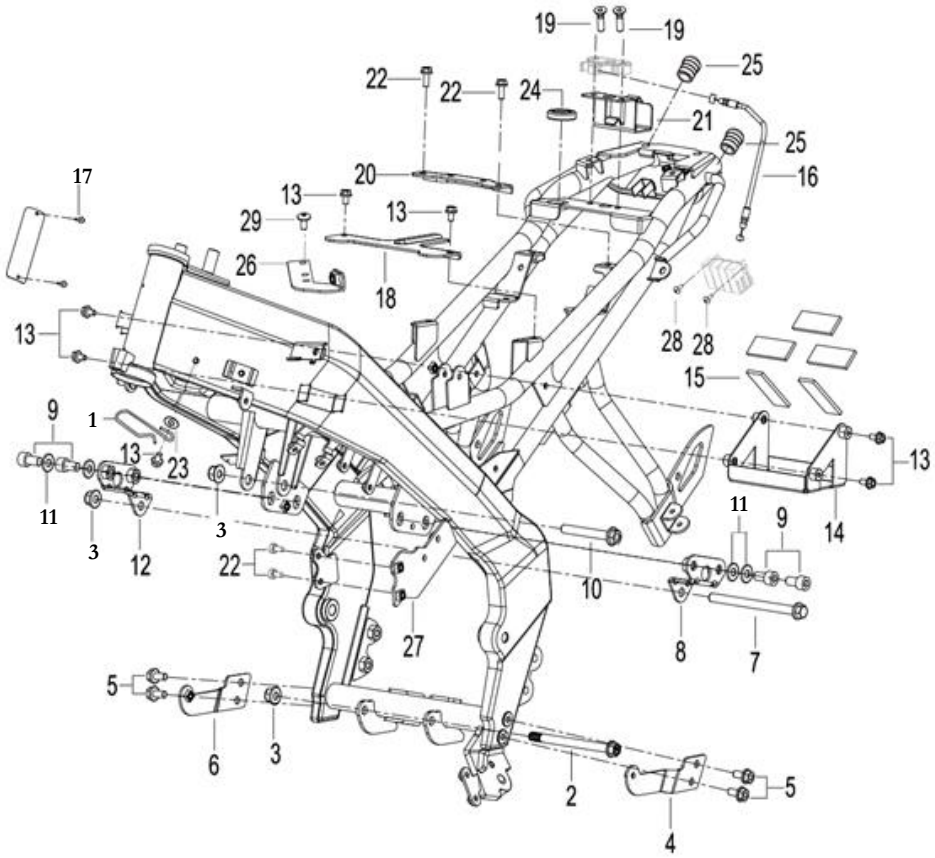

FIGURA N° 26: COMPLEMENTOS CHASIS

FIG. No.	PARTE N°	DESCRIPCIÓN	CANT.	OBSERVACIÓN
1	40022L430000	Guía	1	
2	58306V030100	Eje 10x24	1	
3	B0417101254H	Tuerca M10	3	
4	65570L430000	Soporte Cubierta Motor Izquierdo	1	
5	B0109080166H	Tornillo 8x16	4	
6	65580L430000	Soporte Cubierta Motor Derecho	1	
7	58305L430000	Eje Motor 10x1.25x134	1	
8	57020L430000	Soporte Motor Izquierdo	1	
9	B0255100186H	Tornillo 10x1.25x18	4	
10	B01591007562	Tornillo 10x1.25x75	1	
11	B0703000100H	Arandela 10 mm.	4	
12	57030L430000	Soporte Motor Derecho	1	
13	B0109060126H	Tornillo 6x12	7	
14	58750L430002	Caja Batería	1	
15	58752P250000	Adhesivo	5	

FIG. No.	PARTE N°	DESCRIPCIÓN	CANT.	OBSERVACIÓN
16	58900L430000	Cable Seguro Sillín	1	
17	B10000300600	Remache 3x6	2	
18	58741L430000	Platina Ajuste Batería	1	
19	B0201060252H	Tornillo 6x25	2	
20	57410L430000	Soporte Sillín	1	
21	58761L430000	Soporte Caja Herramientas	1	
22	B0109060166H	Tornillo 6x16	4	
23	B0702000060H	Arandela 6 mm.	1	
24	51103L430000	Antivibrante	1	
25	57015N140000	Tapón Chasis	2	
26	57400L430000	Soporte Relay Arranque	1	
27	58030L430000	Soporte Bomba CBS	1	
28	08011P160000	Tornillo 5x12	2	
29	B0283060146H	Tornillo 6x14	1	

FIGURA N° 27: REPOSAPIES - GATO LATERAL - PEDAL FRENO

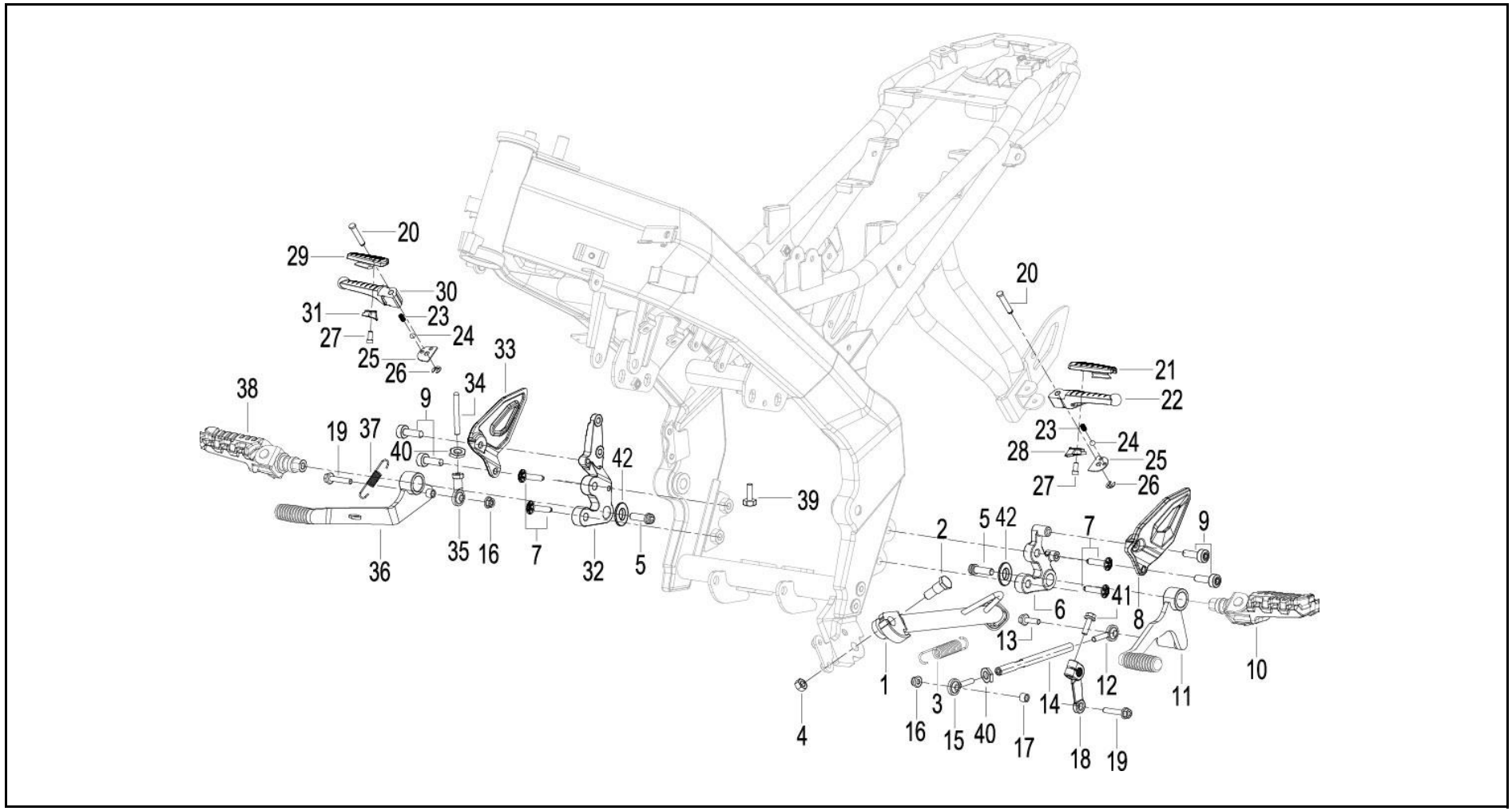

FIGURA N° 27: REPOSAPIES - GATO LATERAL - PEDAL FRENO

FIG. No.	PARTE N°	DESCRIPCIÓN	CANT.	OBSERVACIÓN
1	58700L430000	Gato Lateral	1	
2	57005B410101	Tornillo Gato Lateral 8x35.5	1	
3	57010J830000	Resorte Gato Lateral	1	
4	B0402080001H	Tuerca M8	1	
5	B0207080168H	Tornillo 8x16	2	
6	58451L430000	Soporte Reposapie Conductor Izquierdo	1	
7	52018J800000	Tornillo 8x25	4	
8	58211L430000	Complemento Soporte Rep. Conductor Izq.	1	
9	B02810602062	Tornillo 6x1x20	4	
10	58220L430000	Reposapie Conductor Izquierdo	1	
11	08370L430000	Pedal Cambios	1	
12	40706S040000	Terminal Eje Pedal Cambios	1	
13	B0109060166H	Tornillo 6x16	1	
14	08371L430000	Eje Pedal Cambios	1	
15	08375S010000	Terminal Eje Pedal Cambios	1	
16	B0417060004H	Tuerca M6	2	
17	47033T430100	Buje	1	
18	08386P100001	Leva Pedal Cambios	1	
19	B0109060356H	Tornillo 6x35	2	
20	58213L430000	Pin Pasador Reposapie Pasajero	2	
21	08352S020000	Caucho Reposapie Pasajero Izquierdo	1	
22	58266S010000	Reposapie Pasajero Izquierdo	1	
23	58222B930000	Resorte Reposapie Pasajero	2	
24	B06000002000	Balín Reposapie Pasajero	2	
25	58203L430000	Platina Ajuste Reposapie Pasajero	2	

FIG. No.	PARTE N°	DESCRIPCIÓN	CANT.	OBSERVACIÓN
26	B0882000050A	Pin de Seguridad 5 mm.	2	
27	B0280040100A	Tornillo 4x10	2	
28	58205S020000	Tope Reposapie Pasajero Izquierdo	1	
29	08372S020000	Caucho Reposapie Pasajero Derecho	1	
30	58286S010000	Reposapie Pasajero Derecho	1	
31	58405S020000	Tope Reposapie Pasajero Izquierdo	1	
32	58471L430000	Soporte Reposapie Conductor Derecho	1	
33	58311L430000	Complemento Soporte Rep. Conductor Der.	1	
34	55061L290000	Empujador	1	
35	40283S010000	Terminal Empujador	1	
36	40710L430000	Pedal Freno	1	
37	40702L290000	Resorte Pedal Freno	1	
38	58240L430000	Reposapie Conductor Derecho	1	
39	B0109060256H	Tornillo 6x25	1	
40	08051S040010	Tuerca M6	2	
41	B02810602062	Tornillo 6x1x20	1	
42	B0709000080H	Arandela	2	

FIGURA N° 28: CUBIERTAS TANQUE GASOLINA

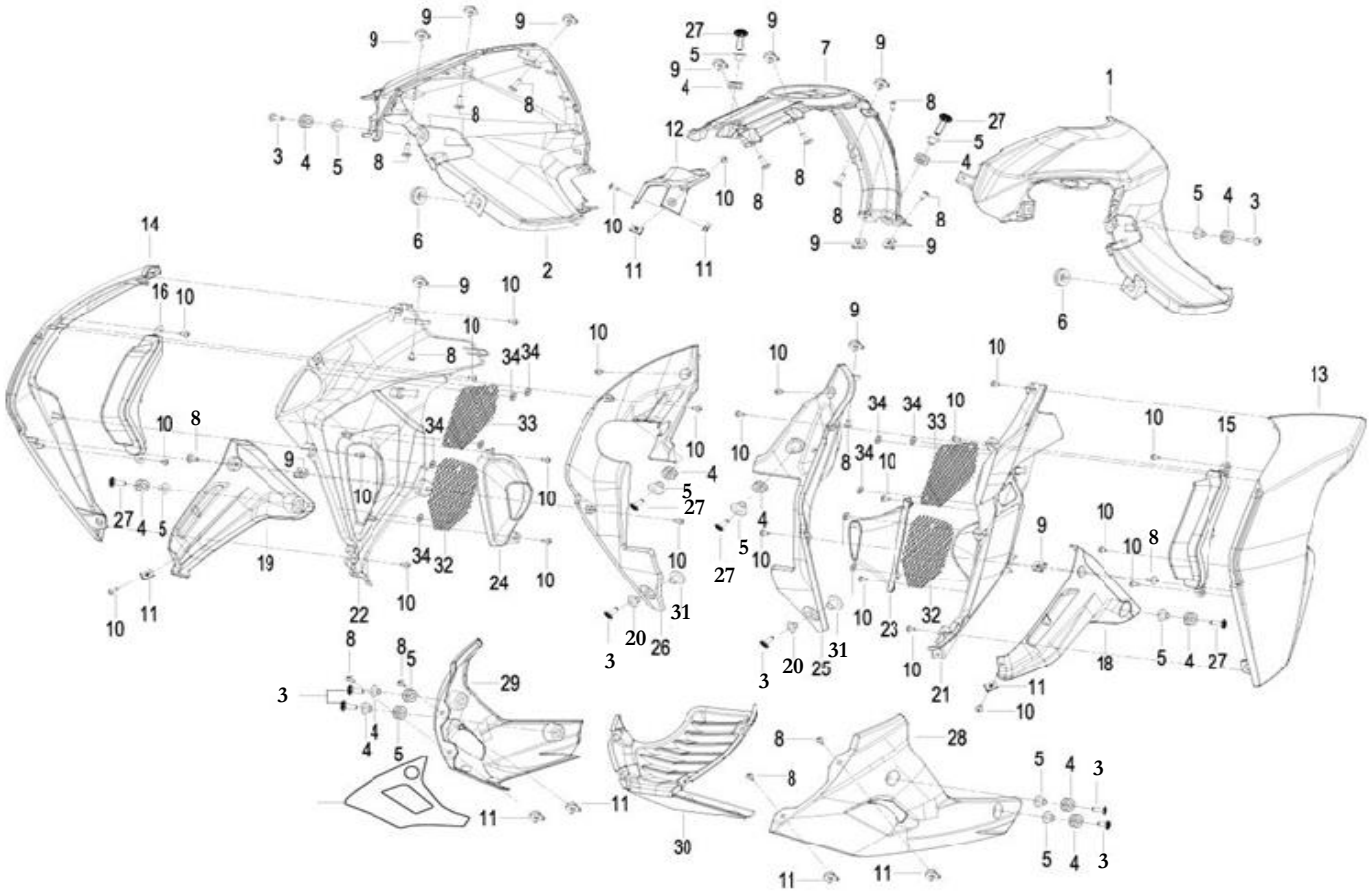

FIGURA N° 28: CUBIERTAS TANQUE GASOLINA

FIG. No.	PARTE N°	DESCRIPCIÓN	CANT.	OBSERVACIÓN
1	50015L430000	Cubierta Tanque Izquierda sin Pintar	1	
2	50016L430000	Cubierta Tanque Derecha sin Pintar	1	
3	B0284060200A	Tornillo 6x20	8	
4	65616L430000	Antivibrante	12	
5	65517J900001	Buje	12	
6	50018G530000	Caucho Tapa Lateral	2	
7	65672L430000	Cubierta Tanque Central sin Pintar	1	
8	08012P160000	Tornillo 5x16	17	
9	65624P160000	Tuerca de Ajuste M5	16	
10	B0507420130H	Tornillo 4.2x13	38	
11	65801T020201	Pin de Ajuste	12	
12	65671L430000	Complemento Cubierta Tanque Gasolina	1	
13	65675L430000	Cubierta Lateral Externa Izquierda sin Pintar	1	
14	65676L430000	Cubierta Lateral Externa Derecha sin Pintar	1	
15	81900L430001	Luz Lateral Izquierda	1	
16	83900L430001	Luz Lateral Derecha	1	
17	65438L430000	Protector Térmico	1	
18	65681L430000	Cubierta Lateral Inferior Interna Izquierda	1	
19	65682L430000	Cubierta Lateral Inferior Interna Derecha	1	
20	65627J410100	Buje	2	

FIG. No.	PARTE N°	DESCRIPCIÓN	CANT.	OBSERVACIÓN
21	65677L430000	Cubierta Lateral Superior Interna Izquierda	1	
22	65678L430000	Cubierta Lateral Superior Interna Derecha	1	
23	65683L430000	Complemento Cubierta Lateral Interna Izq.	1	
24	65684L430000	Complemento Cubierta Lateral Interna Der.	1	
25	65673L430000	Cubierta Inferior Interna Izquierda	1	
26	65674L430000	Cubierta Inferior Interna Derecha	1	
27	B0284060250A	Tornillo 6x25	4	
28	65406L430000	Cubierta Motor Izquierda sin Pintar	1	
29	65407L430000	Cubierta Motor Derecha sin Pintar	1	
30	65436L430000	Cubierta Central Motor	1	
31	50026L430000	Buje	2	
32	65306L430000	Rejilla Inferior Cubierta Lateral Interna	2	
33	65305L430000	Rejilla Superior Cubierta Lateral Interna	2	
34	82038J800000	Pin de Ajuste	10	

FIGURA N° 29: SILENCIADOR

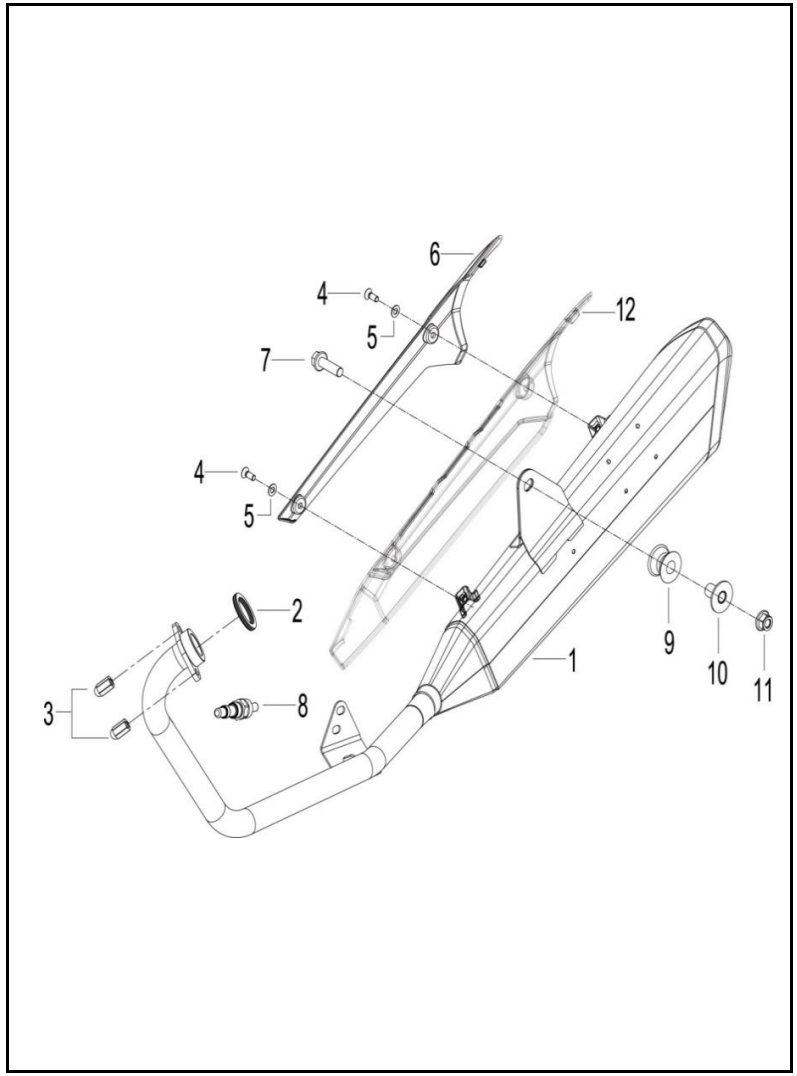

FIG. No.	PARTE N°	DESCRIPCIÓN	CANT.	OBSERVACIÓN
1	47100M620001	Silenciador	1	
2	47800P250000	Empaque Silenciador	1	
3	08051N030100	Tuerca M8	2	
4	B0283060146H	Tornillo 6x14	2	
5	08022N050000	Espaciador	6	
6	47023M620000	Cubierta Silenciador	1	
7	B0159100406H	Tornillo 10x1.25x40	1	
8	280014460000	Sensor de Oxigeno	1	
9	47028H390000	Caucho Silenciador	1	
10	47040H390100	Buje	1	
11	60005N050000	Tuerca M10	1	
12	47024M620000	Cubierta Silenciador	1	

FIGURA N° 30: SUSPENSIÓN TRASERA

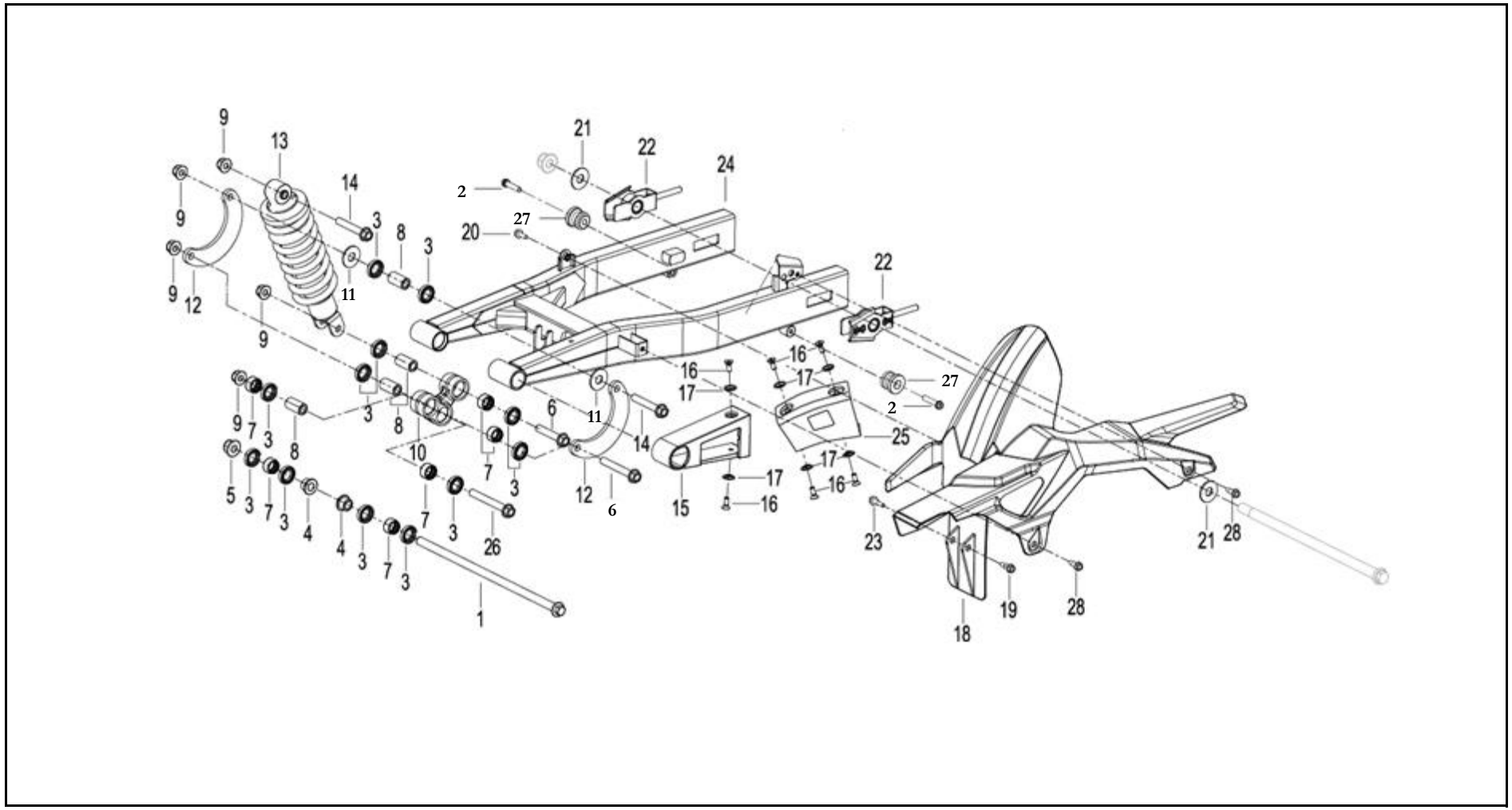

FIGURA N° 30: SUSPENSIÓN TRASERA

FIG. No.	PARTE N°	DESCRIPCIÓN	CANT.	OBSERVACIÓN
1	58303L430000	Eje Brazo Oscilante 12x1.25x318	1	
2	B02810602562	Tornillo 6x25	2	
3	54640L430000	Reten 17-27-6	12	
4	53006L430000	Buje	2	
5	B0417121254H	Tuerca M12	1	
6	08013V030000	Tornillo 10x67	2	
7	53243L430001	Rodamiento Agujas 17x24x15	8	
8	53242L430000	Buje	4	
9	B0417101254H	Tuerca M10	5	
10	53241L430000	Soporte Monoshock	1	
11	53021L430000	Arandela	2	
12	53244L430001	Platina Soporte	2	
13	63800L430000	Monoshock	1	
14	63015P180000	Tornillo 10x1.25x55	2	
15	53004L430000	Protector Cadena	1	

FIG. No.	PARTE N°	DESCRIPCIÓN	CANT.	OBSERVACIÓN
16	B0201060122H	Tornillo 6x12	6	
17	53056D010200	Buje	6	
18	60101L430000	Guardacadena	1	
19	08013J020100	Tornillo 6x21.8	1	
20	B0109060166H	Tornillo 6x16	1	
21	08021K670100	Arandela 16x32x2	2	
22	53230L430100	Tensor Cadena Derecho - Izquierdo	2	
23	08012H010100	Tornillo 6x20	1	
24	53100L430000	Brazo Oscilante	1	
25	53018L430000	Protector Cadena	1	
26	08012V030000	Tornillo 10x77	1	
27	53021P250000	Caucho Brazo Oscilante	2	
28	08011H010200	Tornillo 6x14	2	

FIGURA N° 31: RUEDA TRASERA (1/2)

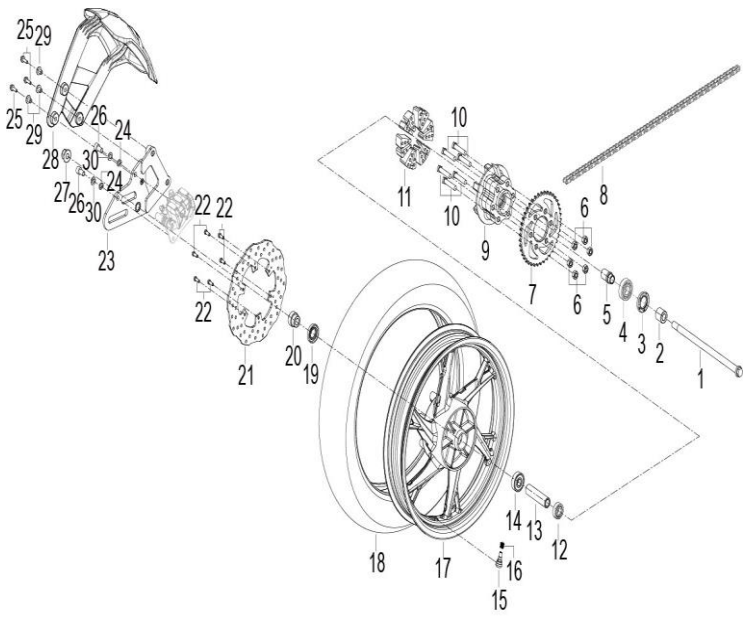

FIG. No.	PARTE N°	DESCRIPCIÓN	CANT.	OBSERVACIÓN
1	54004L430000	Eje Rueda Trasero 14x1.25x318	1	
2	54016L430000	Buje Eje Rueda Trasero	1	
3	60200J000001	Guardapolvo	1	
4	B12016020400	Rodamiento Bolas 6204-2RS	1	
5	60006L430000	Buje Porta Sprocket	1	
6	B0417101254H	Tuerca M10	6	
7	60002M500001	Sprocket 46T	1	
8	B1502S1124B0	Cadena 428Hx124	1	
9	60001L430000	Porta Sprocket	1	
10	60015L430000	Tornillo 10x1.25x55	6	
11	54024N210000	Caucho Porta Sprocket	6	
12	B12016020200	Rodamiento Bolas 6202-2RS	1	
13	54006J800000	Buje Rueda Trasera	1	
14	B12016030200	Rodamiento Bolas 6302-2RS	1	
15	B1403Z201100	Válvula Tubeless	1	
16	B1404Z2011A0	Tapón Válvula Tubeless	1	
17	54101N210000	Rin Trasero	1	Color Negro
	54101N21U600		1	Color Verde
18	130/70-17MR139-TLM	Llanta Trasera 130/70-17-MR139-TL	1	Marca MAXIONE
19	44300J040000	Reten Rueda Trasera	1	
20	54005L290200	Buje	1	
21	55033L430000	Disco Freno Trasero	1	
22	45036D010200	Tornillo 6x16	6	
23	55410L430000	Soporte Caliper Trasero	1	
24	B0700000100H	Arandela de Presión 10 mm.	2	

FIGURA N° 31: RUEDA TRASERA (2/2)

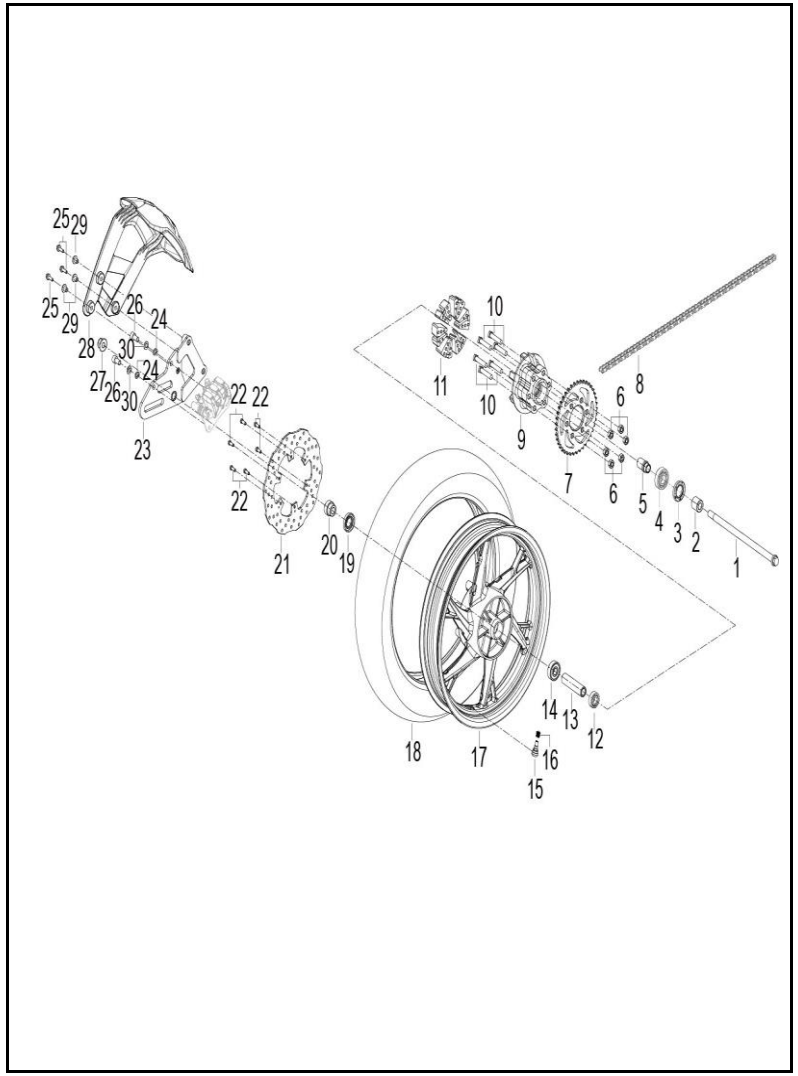

FIG. No.	PARTE N°	DESCRIPCIÓN	CANT.	OBSERVACIÓN
25	B0109060206H	Tornillo 6x20	3	
26	B0255100186H	Tornillo 10x1.25x18	2	
27	B0417141504H	Tuerca M14	1	
28	65761L430001	Guardabarro Trasero (Lujo)	1	
29	51076J410100	Buje	3	
30	B0703000100H	Arandela 10 mm.	2	

FIGURA N° 32: TAPA LATERAL - SILLIN - CUBIERTAS SILLIN

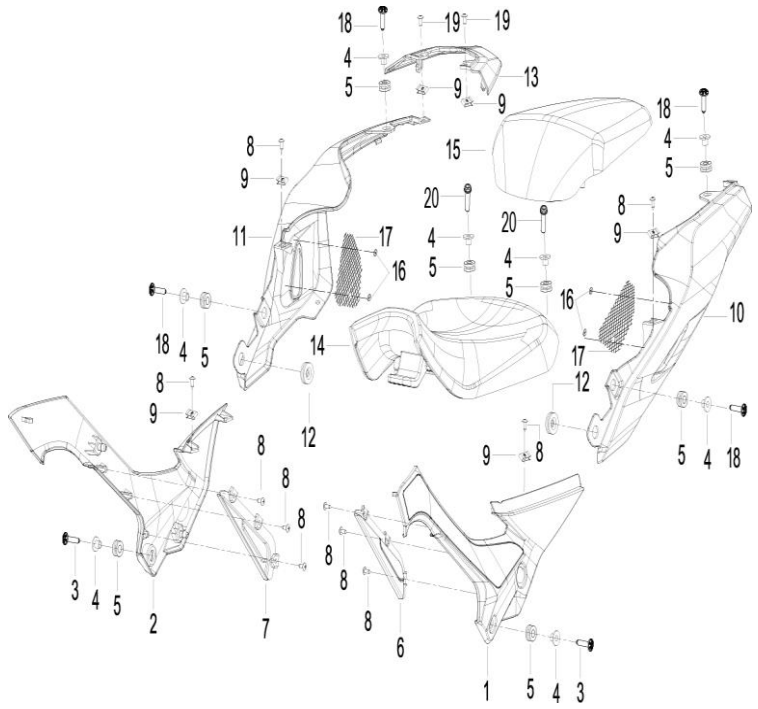

FIG. No.	PARTE N°	DESCRIPCIÓN	CANT.	OBSERVACIÓN
1	65601L430000	Tapa Lateral Izquierda sin Pintar	1	
2	65602L430000	Tapa Lateral Derecha sin Pintar	1	
3	B0284060250A	Tornillo 6x25	2	
4	65517J900001	Buje	4	
5	65616L430000	Antivibrante	4	
6	65621L430000	Complemento Tapa Lateral Izquierda	1	
7	65623L430000	Complemento Tapa Lateral Derecha	1	
8	08012P160000	Tornillo 5x16	4	
9	65801T020201	Pin de Ajuste	6	
10	65901L430000	Cubierta Sillín Izquierda sin Pintar	1	
11	65902L430000	Cubierta Sillín Derecha sin Pintar	1	
12	50018G530000	Caucho Tapa Lateral	2	
13	65606L430000	Cubierta Stop	1	
14	21006778	Sillín Delantero	1	
15	21006779	Sillín Trasero	1	
16	82038J800000	Pin de Ajuste	4	
17	65307L430000	Rejilla Cubierta Sillín	2	
18	B0284060200A	Tornillo 6x20	4	
19	B0507420101H	Tornillo 4.2x10	2	
20	B02810602562	Tornillo 6x25	2	

FIGURA N° 33: EQUIPO ELECTRICO

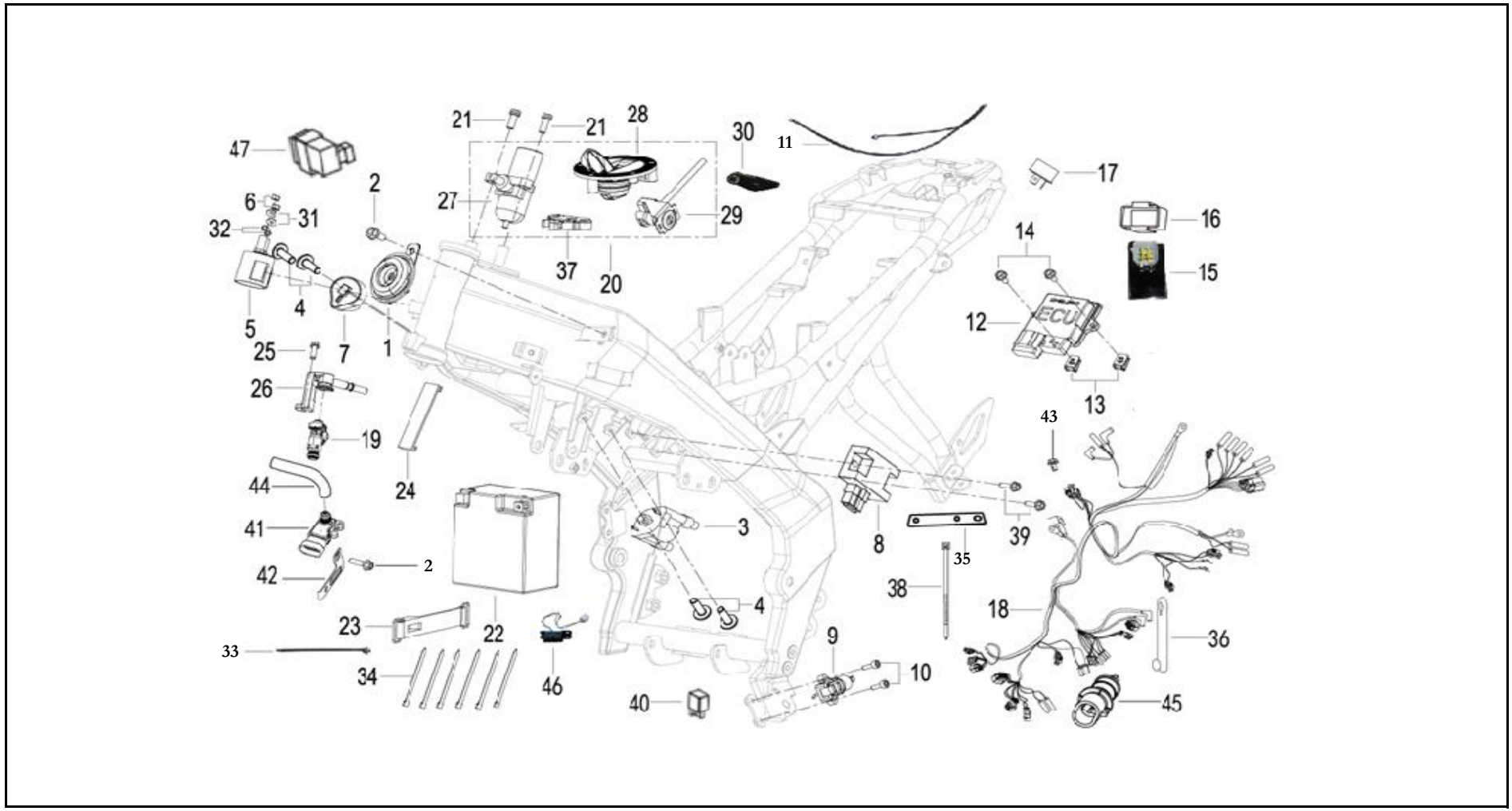

FIGURA N° 33: EQUIPO ELECTRICO

FIG. No.	PARTE N°	DESCRIPCIÓN	CANT.	OBSERVACIÓN
1	95100T750000	Pito	1	
2	B0109060126H	Tornillo 6x12	2	
3	96200U320000	Bobina de Alta	1	
4	08012P160000	Tornillo 5x16	4	
5	94100T850000	Relay Arranque	1	
6	B0400060005H	Tuerca M6	2	
7	96200V030000	Bobina de Alta	1	
8	299064010000	Regulador	1	
9	91170N070000	Swiche Gato Lateral	1	
10	B0205050166H	Tornillo 5x16	2	
11	92500L430000	Cable Batería	1	
12	96C00P100Y01	E.C.U	1	
13	65625J560100	Tuerca de Ajuste M6	2	
14	B0109060166H	Tornillo 6x16	2	
15	96400H390001	Flasher	1	
16	96007B720001	Caucho Flasher	1	
17	96700K060000	Diodo de Arranque	2	
18	92000L430008	Instalación Eléctrica	1	
19	289035210000	Inyector Gasolina	1	
20	88000L430000	Swiche Encendido Completo	1	
21	B0226080206H	Tornillo 8x20	2	
22	MTX7L-BS-GEL-PRO	Batería 12V - 7AH	1	Marca MEGABAT PRO
23	02200J0000A0	Banda Ajuste Batería	1	
24	96004W020010	Banda Ajuste Batería	1	
25	B02810501262	Tornillo 5x0.8x12	1	

FIG. No.	PARTE N°	DESCRIPCIÓN	CANT.	OBSERVACIÓN
26	289044460000	Acople Inyector	1	
27	88100L430000	Swiche Encendido (Solo)	1	
28	88400L430000	Tapa Tanque Gasolina	1	
29	88800P250000	Seguro Sillín	1	
30	88900L43090X	Llave en Blanco	1	
31	B0702000060H	Arandela 6 mm.	2	
32	B0700000060H	Arandela de Presión 6 mm.	2	
33	96001N350000	Abrazadera	1	
34	40098B450000	Abrazadera 3x150	16	
35	58790L430000	Platina Soporte Regulador	1	
36	96003P250000	Abrazadera	1	
37	58800P250000	Seguro Sillín	1	
38	96003J000000	Abrazadera 250 mm.	5	
39	B0109060206H	Tornillo 6x20	2	
40	94100J800000	Relay	4	
41	280106220000	Sensor Presión Aire	1	
42	96911T740100	Platina Soporte Sensor Presión Aire	1	
43	08013P100000	Tornillo 6x16	1	
44	110075130010	Manguera	1	
45	310015040000	Sensor de Temperatura	1	
46	92940P100000	Conector OBD	1	
47	94400N140000	Unidad Control Luz Farola	1	

FIGURA N° 34: GUARDABARRO TRASERO - STOP - LUZ PLACA

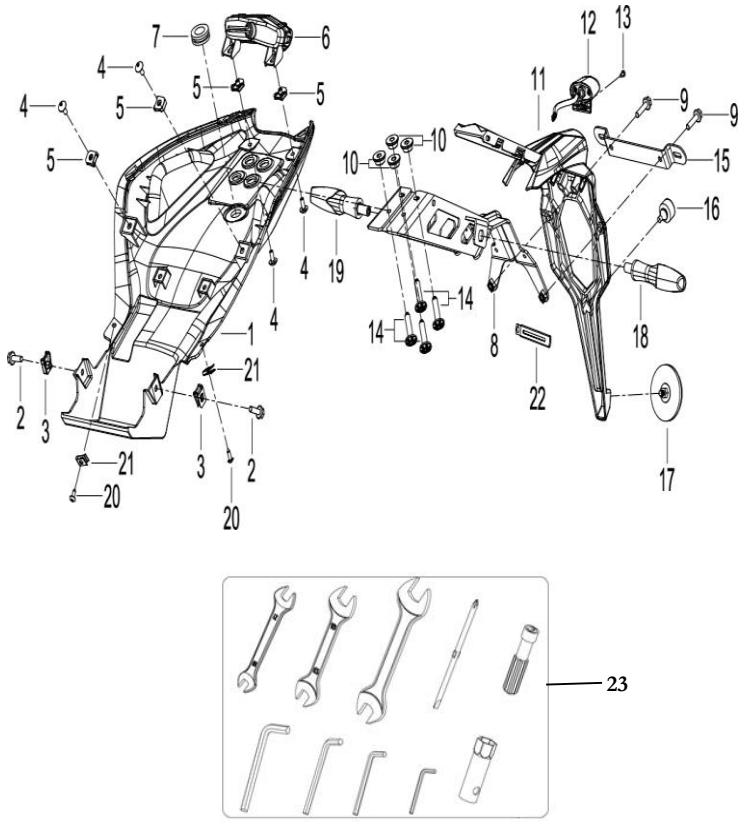

FIG. No.	PARTE N°	DESCRIPCIÓN	CANT.	OBSERVACIÓN
1	65731L430000	Cubierta Trasera Interna	1	
2	B0109060126H	Tornillo 6x12	2	
3	65625J560100	Tuerca de Ajuste M6	2	
4	08012P160000	Tornillo 5x16	4	
5	65624P160000	Tuerca de Ajuste M5	4	
6	82000L430000	Stop	1	
7	65713H160000	Antivibrante	1	
8	65770L43CJ00	Soporte Guardabarro Trasero	1	
9	B0109060206H	Tornillo 6x20	2	
10	65711L430000	Buje	4	
11	65701V020000	Guardabarro Trasero	1	
12	82900L430000	Luz Placa	1	
13	B0500420160H	Tornillo 4.2x16	1	
14	B0284060250A	Tornillo 6x25	4	
15	08252V020000	Soporte Porta Placa	1	
16	58507K670000	Caucho	1	
17	86500V020000	Reflectivo Trasero	1	
18	81500L430000	Direccional Trasera Izquierda	1	
19	81700L430000	Direccional Trasera Derecha	1	
20	B0507420130H	Tornillo 4.2x13	2	
21	65801T020201	Pin de Ajuste	2	
22	58430J000000	Platina Guía	1	
23	02100B420000	Estuche Herramientas	1	

FIGURA N° 35: CALCOMANIAS

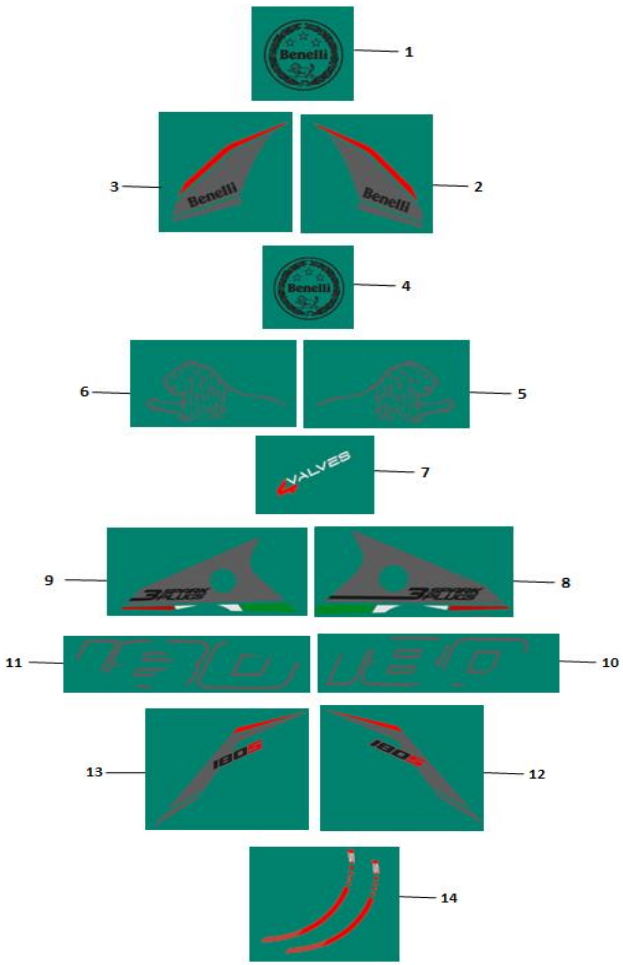

FIG. No.	PARTE N°	DESCRIPCIÓN	CANT.	OBSERVACIÓN
1	21006966	Calcomanía Guardabarro Delantero	1	Moto Negra - Moto Blanca
	21006938		1	Moto Verde
2	21006973	Calcomanía Derecha Cubierta Lateral Externa	1	Moto Negra
	21006960		1	Moto Blanca
	21006945		1	Moto Verde
3	21006972	Calcomanía Izquierda Cubierta Lateral Externa	1	Moto Negra
	21006959		1	Moto Blanca
	21006944		1	Moto Verde
4	21006954	Calcomanía Cubierta Central Tanque Gasolina	2	Moto Negra - Moto Blanca
	21006939		2	Moto Verde
5	21006956	Calcomanía Cubierta Lateral Der. Tanque Gasolina	1	
6	21006955	Calcomanía Cubierta Lateral Izq. Tanque Gasolina	1	
7	21006952	Calcomanía Tapa Lateral "4 VALVES"	2	
8	21006975	Calcomanía Superior Derecha Cubierta Motor	1	Moto Negra
	21006962		1	Moto Blanca
	21006947		1	Moto Verde
9	21006974	Calcomanía Superior Izquierda Cubierta Motor	1	Moto Negra
	21006961		1	Moto Blanca
	21006946		1	Moto Verde
10	21006977	Calcomanía Inferior Derecha Cubierta Motor	1	
11	21006976	Calcomanía Inferior Izquierda Cubierta Motor	1	
12	21006958	Calcomanía Derecha Cubierta Sillín	1	Moto Negra - Moto Blanca
	21006943		1	Moto Verde
13	21006957	Calcomanía Izquierda Cubierta Sillín	1	Moto Negra - Moto Blanca
	21006942		1	Moto Verde
14	21006950	Calcomanía Rin Delantero - Trasero	4	Moto Negra - Moto Blanca
	21006935		4	Moto Verde

ÍNDICE DE REFERENCIAS

PARTE N°	FIG. No.	PAG. No.
02100B420000	23	45
02200J0000A0	23	44
06103N120000	31	20
06103N300000	3	19
06106P250000	9	9
06107L430000	17	19
06111L430000	18	19
06113L430000	19	19
06203L430001	30	20
06211L430000	4	19
06223L430000	12	19
06226P250000	24	19
06251L430000	5	19
08001K670000	17	25
08001N210000	21	25
08002K670000	8	23
08011H010200	28	39
08011P160000	2	21
08011P160000	28	32
08012H010100	23	39
08012P160000	8	25
08012P160000	4	28
08012P160000	8	36
08012P160000	8	42
08012P160000	4	44
08012P160000	4	45
08012V030000	26	39
08013J020100	19	39
08013P100000	43	44
08013V030000	6	39
08021K020010	46	24
08021K670100	21	39
08021P250000	42	24

PARTE N°	FIG. No.	PAG. No.
08022N050000	5	37
08023J000100	7	28
08051N030100	3	37
08051S040010	40	34
08252V020000	15	45
08330L430000	35	24
08333L430000	29	24
08352S020000	21	34
08370L430000	11	34
08371L430000	14	34
08372S020000	29	34
08375S010000	15	34
08382B000000	5	28
08386P100001	18	34
08523P250010	28	24
08524P250000	27	24
100/80-17M138TLMAX	8	26
100014460000	16	1
100024460011	33	2
100034460000	34	2
100044460000	39	2
100054460000	18	1
100064460000	35	2
100074460000	7	1
100084460000	15	1
100094460001	20	1
100355150010	27	2
100424460000	12	3
100434460000	36	2
109014470010	3	1
109024460000	4	1
10905530HT01	10	1
109075300000	14	1

PARTE N°	FIG. No.	PAG. No.
109155300000	24	1
110075130010	44	44
119015300010	26	2
119135300010	6	1
120014410010	14	3
120015090000	8	1
120034410010	11	3
120044410010	15	3
120054460000	17	3
120065300000	16	3
120073050020	28	2
120101270000	7	12
120202140000	11	1
129095300000	10	3
129164410000	3	3
129185300000	9	3
129195300000	8	3
129202290000	4	3
129212290000	7	3
129225090000	5	3
129254410000	6	3
129264460000	13	3
129345300000	1	3
129355300000	2	3
130/70-17MR139-TLM	18	40
130015300000	3	5
130023090000	19	6
13901530HT01	6	5
139024410010	7	5
139055300000	2	5
140013050040	5	4
140023140010	9	4
14005305001X	2	4

PARTE N°	FIG. No.	PAG. No.
140053630000	7	4
14030S040000	15	19
14039S040000	14	19
149014410000	6	4
149024410000	8	4
149033140080	4	4
150013070000	2	1
150013070000	5	5
150013070000	11	18
150025300010	1	6
150035300010	1	7
150045050000	19	7
150083070000	1	5
150083070000	4	7
150084230000	32	2
150105050000	20	7
150113090000	9	6
150113090000	5	7
150126030100	18	7
150166090010	10	7
150195050000	17	7
150205040000	15	7
150215040000	14	7
150283070000	38	2
159124410000	7	6
159134410000	15	6
159336190000	12	7
160014410010	15	9
160023090000	6	9
160024410010	18	9
160024460010	8	9
160033090000	20	9
160034410000	5	9

ÍNDICE DE REFERENCIAS

PARTE N°	FIG. No.	PAG. No.
160043090000	21	9
160056030000	1	8
160056030000	3	9
160083090000	22	9
160123420030	19	9
16020309011X	2	8
160253090000	3	8
160373210010	11	9
160383090020	4	8
169024410010	5	8
169044410020	6	8
169044410020	25	19
169074410010	7	8
16910446HT01	1	9
169114410010	2	9
17001305011X	17	1
170013090100	15	10
170015260000	1	10
170015300000	13	11
170023090000	14	10
170024320000	17	10
170034410010	7	10
170065150110	16	10
170144410000	11	10
170194410010	9	10
170204410010	8	10
179015300000	21	10
179135300000	2	10
179145140010	3	10
179155140000	4	10
179255300000	20	10
179264410000	18	10
179274410010	6	10

PARTE N°	FIG. No.	PAG. No.
179284410010	10	10
200001050000	17	6
200013210020	15	11
200024410000	17	11
200025300000	3	11
200035300000	1	11
200043090000	20	11
200053090000	2	11
200073090000	4	11
200083090000	5	11
200086030000	30	2
200093090000	6	11
200103090000	8	11
200123090000	14	11
20013309001X	11	11
200143090000	12	11
200153090000	18	11
200163090000	19	11
209044410000	16	11
209144410000	7	11
210013210000	17	12
210013390000	1	15
210014410000	8	12
210023070000	4	14
210025300000	5	14
210026030000	4	12
210033390000	3	15
210034410000	16	12
210043050000	3	4
210043390000	7	15
210053090000	19	12
210053390000	9	15
210063090100	22	12

PARTE N°	FIG. No.	PAG. No.
21006778	14	42
21006779	15	42
21006935	14	46
21006938	1	46
21006939	4	46
21006942	13	46
21006943	12	46
21006944	3	46
21006945	2	46
21006946	9	46
21006947	8	46
21006950	14	46
21006952	7	46
21006954	4	46
21006955	6	46
21006956	5	46
21006957	13	46
21006958	12	46
21006959	3	46
21006960	2	46
21006961	9	46
21006962	8	46
21006966	1	46
21006972	3	46
21006973	2	46
21006974	9	46
21006975	8	46
21006976	11	46
21006977	10	46
210073090000	11	6
210093090000	12	6
21010405002X	16	7
210133090000	15	12

PARTE N°	FIG. No.	PAG. No.
210133090000	11	15
210243090000	3	14
210313090000	12	12
210323090000	13	12
210356030000	10	12
210366030010	9	12
210373090000	3	6
210416030010	5	12
210463090000	12	15
219014410010	1	12
219054410000	11	12
219093090000	23	12
219104410000	26	13
219114410000	25	12
219124410000	24	12
219135300000	8	14
219145300000	1	14
219165300000	7	14
219195300000	2	14
219205300000	6	14
219215300000	14	15
219224410000	4	15
219235300000	13	15
219245300000	2	15
219255300000	6	15
219265300000	8	15
219275300000	10	15
219285300000	5	15
219295300000	27	13
219303090000	21	12
219313090000	20	12
219334410000	6	12
219344410000	3	12

ÍNDICE DE REFERENCIAS

PARTE N°	FIG. No.	PAG. No.
240013060110	12	10
240013090000	5	17
240023090000	3	17
240025140000	7	17
240043090020	6	17
249013210140	2	17
249043090000	4	17
249093230050	8	17
260015300000	10	16
260025140000	8	16
260025300000	11	16
260053300000	4	16
260056110000	7	16
269015300000	2	16
269063090000	13	10
269084460020	5	16
269095140000	6	16
270013160012	5	1
270153160000	3	18
270216030000	4	18
279094460000	10	9
279115050000	8	19
279125300010	1	19
279165050000	19	1
279185050000	32	20
279214460000	5	18
279224460020	1	18
279334460001	7	18
279344460000	6	18
280014460000	8	37
280024320000	29	20
280106220000	41	44
280756030001	7	19

PARTE N°	FIG. No.	PAG. No.
289005110020	28	20
289035210000	19	44
289044460000	26	44
299024180060	9	17
299033090000	12	17
299064010000	8	44
310015040000	45	44
40001K740000	10	22
40017J010000	17	22
40022L430000	1	32
40031P250000	7	22
40031S010000	9	22
40032P250000	8	22
40080J04006Z	14	22
40083K010000	19	22
40084J040006	18	22
40086P010002	4	23
40089P010100	6	23
40098B450000	34	44
40101L430000	3	22
40210K740000	13	22
40283S010000	35	34
40300N290000	15	22
40400L430000	16	22
40450U210001	1	22
40480U210001	2	22
40500L210002	11	22
40600L210004	12	22
40702L290000	37	34
40706S040000	12	34
40710L430000	36	34
43001G130000	14	23
43002G130000	16	23

PARTE N°	FIG. No.	PAG. No.
43003N040000	17	23
43004J000000	19	23
43005G130000	13	23
43008L430000	12	23
43011L430000	11	23
43013P010001	2	23
43014P010000	3	23
43035J300000	23	23
43035J800000	25	23
43035J820000	43	24
43035L430000	21	23
43038P250000	16	19
43044K230000	10	23
43049J050041	9	23
43057K670000	20	25
43070J670010	33	20
43100J800020	20	23
43200L430000	32	24
43260K990000	40	24
43290D010000	39	24
43300L430000	33	24
44004J800200	1	26
44005J800200	11	26
44020K740000	2	26
44023J000000	4	26
44101N210000	9	26
44101N21U600	9	26
44200K690000	3	26
44230J000000	5	26
44300B910000	10	26
44300J040000	19	40
44600N210000	7	26
45020J800000	15	30

PARTE N°	FIG. No.	PAG. No.
45033L290000	12	26
45036D010200	13	26
45036D010200	22	40
45037J000000	2	30
45037P150001	10	30
45083K010000	21	22
45110T400000	18	30
45110T800000	17	30
45180J000000	3	30
45200L43000C	4	30
45300J000010	16	30
45350L430000	45	24
45351T430000	44	24
45400J820020	14	30
45500J800104	5	30
47015P010010	5	23
47023M620000	6	37
47024M620000	12	37
47028H390000	9	37
47033T430100	17	34
47040H390100	10	37
47100M620001	1	37
47800P250000	2	37
47936S010000	23	25
49016N070001	2	27
49016N250000	27	20
49100M620000	1	27
49200L430000	7	27
49371T620000	25	22
49710N070000	28	29
49805G120000	6	27
49858L430000	5	27
49902L430000	34	29

ÍNDICE DE REFERENCIAS

PARTE N°	FIG. No.	PAG. No.
49905L430000	35	29
49910V300001	32	29
49922L430000	29	29
49923L430000	26	29
50002K020000	17	28
50005P250000	11	28
50014P250010	12	28
50015L430000	1	36
50016L430000	2	36
50018G530000	6	36
50018G530000	12	42
50026L430000	31	36
50080L430000	24	28
50090L430000	36	29
50100L430000	1	28
50231L430000	14	28
50242L430000	9	28
50243L430000	8	28
50260T730003	33	29
50306J690000	11	19
50307J690000	23	28
50340N100001	21	28
50391N070010	22	28
50400P100040	19	28
50800L430001	16	28
51076J410100	29	41
51103L430000	24	32
52018J800000	7	34
53004L430000	15	39
53006L430000	4	39
53018L430000	25	39
53021L430000	11	39
53021P250000	27	39

PARTE N°	FIG. No.	PAG. No.
53056D010200	17	39
53100L430000	24	39
53230L430100	22	39
53241L430000	10	39
53242L430000	8	39
53243L430001	7	39
53244L430001	12	39
54004L430000	1	40
54005L290200	20	40
54006J800000	13	40
54016L430000	2	40
54024N210000	11	40
54101N210000	17	40
54101N21U600	17	40
54640L430000	3	39
55033L430000	21	40
55061L290000	34	34
55064K010000	22	22
55210L43000C	8	30
55240L43000C	11	30
55270L43000C	12	30
55300L430000	7	30
55400J800001	6	30
55400U030000	9	30
55410L430000	23	40
55600L430200	13	30
57005B410101	2	34
57010J830000	3	34
57015N140000	25	32
57020L430000	8	32
57030L430000	12	32
57041V030001	1	30
57080L430000	10	28

PARTE N°	FIG. No.	PAG. No.
57400L430000	26	32
57410L430000	20	32
58030L430000	27	32
58203L430000	25	34
58205S020000	28	34
58211L430000	8	34
58213L430000	20	34
58220L430000	10	34
58222B930000	23	34
58240L430000	38	34
58266S010000	22	34
58286S010000	30	34
58303L430000	1	39
58305L430000	7	32
58306V030100	2	32
58311L430000	33	34
58405S020000	31	34
58430J000000	10	19
58430J000000	25	28
58430J000000	22	45
58451L430000	6	34
58471L430000	32	34
58507K670000	16	45
58700L430000	1	34
58741L430000	18	32
58750L430002	14	32
58752P250000	15	32
58761L430000	21	32
58780L430000	36	24
58790L430000	35	44
58800P250000	37	44
58900L430000	16	32
59510L430000	6	19

PARTE N°	FIG. No.	PAG. No.
60001L430000	9	40
60002M500001	7	40
60005N050000	11	37
60006L430000	5	40
60015L430000	10	40
60101L430000	18	39
60200J000001	3	40
63015P180000	14	39
63800L430000	13	39
65101L290000	1	25
65102P250000	12	25
65105S040000	9	25
65108L290000	4	25
65113J000000	24	25
65116L290000	5	25
65130L290000	15	25
65140L290000	16	25
65150J800200	18	25
65160J800200	19	25
65175L430000	11	25
65202L430000	3	21
65203L430000	1	21
65305L430000	33	36
65306L430000	32	36
65307L430000	17	42
65406L430000	28	36
65407L430000	29	36
65436L430000	30	36
65438L430000	17	36
65501L430000	7	21
65506L430000	11	21
65507L430000	14	21
65517J900001	21	19

ÍNDICE DE REFERENCIAS

PARTE N°	FIG. No.	PAG. No.
65517J900001	5	36
65517J900001	4	42
65521L430000	10	21
65531L430000	13	21
65550L430000	22	19
65560L430000	23	19
65570L430000	4	32
65580L430000	6	32
65601L430000	1	42
65602L430000	2	42
65606L430000	13	42
65616L430000	20	19
65616L430000	4	36
65616L430000	5	42
65621L430000	6	42
65623L430000	7	42
65624P160000	9	36
65624P160000	5	45
65625J560100	6	25
65625J560100	4	27
65625J560100	13	44
65625J560100	3	45
65627J410100	20	36
65671L430000	12	36
65672L430000	7	36
65673L430000	25	36
65674L430000	26	36
65675L430000	13	36
65676L430000	14	36
65677L430000	21	36
65678L430000	22	36
65681L430000	18	36
65682L430000	19	36

PARTE N°	FIG. No.	PAG. No.
65683L430000	23	36
65684L430000	24	36
65701V020000	11	45
65711L430000	10	45
65713H160000	7	45
65731L430000	1	45
65761L430001	28	41
65770L43CJ00	8	45
65801T020201	6	21
65801T020201	14	25
65801T020201	11	36
65801T020201	9	42
65801T020201	21	45
65901L430000	10	42
65902L430000	11	42
70000L430000	4	21
70190L430000	23	22
80000L430010	12	21
81065L430100	9	21
81100L430000	8	21
81300L430000	15	21
81500L430000	18	45
81700L430000	19	45
81900L430001	15	36
82000L430000	6	45
82038J800000	34	36
82038J800000	16	42
82900L430000	12	45
83900L430001	16	36
86200L420000	38	24
86500V020000	17	45
88000L430000	20	44
88100L430000	27	44

PARTE N°	FIG. No.	PAG. No.
88400L430000	28	44
88800P250000	29	44
88900L43090X	30	44
91170N070000	9	44
92000L430008	18	44
92500L430000	11	44
92940P100000	46	44
94100J800000	40	44
94100T850000	5	44
94400N140000	47	44
95100T750000	1	44
96001N350000	33	44
96003J000000	38	44
96003P250000	36	44
96004W020010	24	44
96007B720001	16	44
96200U320000	3	44
96200V030000	7	44
96400H390001	15	44
96700K060000	17	44
96911T740100	42	44
96C00P100Y01	12	44
B0103060106H	13	6
B0107050086H	4	9
B0107060106H	21	1
B0107060106H	10	18
B0107060126H	12	1
B0107060126H	4	5
B0107060156H	14	6
B0107060206H	1	1
B0107060206H	1	4
B0107060206H	2	12
B0107060256H	31	2

PARTE N°	FIG. No.	PAG. No.
B0107060256H	1	16
B0107060286H	8	8
B0107060286H	1	17
B0107060286H	9	18
B0107060286H	26	20
B0107060356H	13	9
B0107060406H	9	8
B0107060606H	4	6
B0107060656H	13	7
B0107060706H	11	7
B0107060756H	2	6
B0107060806H	5	6
B0107061056H	8	18
B0109050166H	20	28
B0109060126H	9	19
B0109060126H	16	21
B0109060126H	34	24
B0109060126H	3	27
B0109060126H	20	30
B0109060126H	13	32
B0109060126H	2	44
B0109060126H	2	45
B0109060166H	30	24
B0109060166H	22	32
B0109060166H	13	34
B0109060166H	20	39
B0109060166H	14	44
B0109060206H	25	41
B0109060206H	39	44
B0109060206H	9	45
B0109060256H	2	19
B0109060256H	13	28
B0109060256H	39	34

ÍNDICE DE REFERENCIAS

PARTE N°	FIG. No.	PAG. No.
B0109060356H	6	28
B0109060356H	19	30
B0109060356H	19	34
B0109060606K	26	24
B0109080126H	37	24
B0109080166H	5	32
B0109100166H	24	23
B0159100306H	22	25
B0159100406H	3	25
B0159100406H	7	37
B01591007562	10	32
B02000300522	12	16
B0201050106H	22	1
B0201060122H	16	39
B0201060126H	10	6
B0201060126H	6	7
B0201060252H	19	32
B0205040106H	11	17
B0205050166H	6	6
B0205050166H	10	44
B0205050256H	10	17
B0205060256H	41	24
B0205060306H	20	22
B0205060356H	4	22
B0205080256K	1	23
B0207080168H	5	34
B0226080206H	21	44
B0255100186H	9	32
B0255100186H	26	41
B0280040100A	27	34
B0280050140A	3	28
B0280050300A	2	28
B02810501262	25	44

PARTE N°	FIG. No.	PAG. No.
B02810602062	9	34
B02810602062	41	34
B02810602562	2	39
B02810602562	20	42
B02830600862	22	23
B0283060146H	7	25
B0283060146H	29	32
B0283060146H	4	37
B0284060150A	2	25
B0284060200A	3	36
B0284060200A	18	42
B0284060250A	27	36
B0284060250A	3	42
B0284060250A	14	45
B0300060126H	16	9
B0300080206H	13	1
B0400050005H	10	25
B0400060005H	10	11
B0400060005H	6	44
B0402080001H	4	34
B0407060005H	29	2
B0407060005H	31	24
B0407060005H	18	28
B0417060004H	24	22
B0417060004H	16	34
B0417101254H	7	23
B0417101254H	3	32
B0417101254H	9	39
B0417101254H	6	40
B0417121254H	5	39
B0417141504H	27	41
B0422060003H	17	9
B0500420160H	13	45

PARTE N°	FIG. No.	PAG. No.
B0507420101H	17	21
B0507420101H	19	42
B0507420130H	5	21
B0507420130H	13	25
B0507420130H	10	36
B0507420130H	20	45
B06000002000	24	34
B06010140000	15	23
B06010200000	18	23
B0700000060H	6	22
B0700000060H	32	44
B0700000100H	24	40
B0702000060H	23	32
B0702000060H	31	44
B0703000060H	5	22
B0703000100H	11	32
B0703000100H	30	41
B0709000080H	42	34
B080000020AA	18	6
B08000002800	23	1
B080100015A0	14	12
B08030000601	3	16
B0882000050A	26	34
B09012501220	9	16
B10000300600	17	32
B11120404028	5	10
B11130040008	19	10
B11810305013	22	10
B12016000100	2	18
B12016000204	21	6
B12016020200	6	26
B12016020200	12	40
B12016020211	7	7

PARTE N°	FIG. No.	PAG. No.
B12016020314	22	6
B12016020314	8	7
B12016020400	4	40
B12016020410	20	6
B12016020410	9	7
B12016030200	14	40
B12016030501	3	7
B12016190503	2	7
B1212K121002	16	6
B13010501605	9	11
B1308040100H	37	2
B1403Z201100	14	26
B1403Z201100	15	40
B1404Z2011A0	15	26
B1404Z2011A0	16	40
B1502S1124B0	8	40
B16010726201	15	28
B17010085003	31	29
B17010110003	13	19
B17010110003	27	29
B17010125003	30	29
B190101250A0	12	9
B190101700C0	7	9
B190101900B1	18	12
B190102030B0	8	6
B190102240C0	10	8
B190103250A0	25	1
B190105260B0	14	9
CR8E	9	1
MTX7L-BS-GEL-PRO	22	44

FICHA TÉCNICA 180S

CARACTERISTICA	UNIDAD
Motor	Monocilíndrico 4 Tiempos 4 Válvulas SOHC
Diámetro x Carrera	64 x 54.5 mm.
Indicé de Compresión	11 : 1
Potencia Máxima	18 HP @ 9500 RPM
Torque Máximo	14 NM @ 7000 RPM
Bujía	NGK CR8E
Arranque	Eléctrico
Transmisión	Mecánica 6 Velocidades
Sistema de Alimentación	Inyección Electrónica
Refrigeración	Liquida
Velocidades	6
FRENOS	
Freno Delantero	Disco de 260 mm con Mordaza de 4 Pistones
Freno Trasero	Disco de 220 mm.
Tipo de Asistencia al Frenado	CBS
SUSPENSION	
Suspensión Delantera	Barras Invertidas de 110 mm de Recorrido
Suspensión Trasera	Monoshock de 50 mm de Recorrido, Ajustable en Precarga
CAPACIDAD DEL TANQUE	
Lleno	10 Litros (2.64 Galones)
Combustible	Gasolina Extra
LLANTAS	
Llanta Delantera	100/80 R17
Llanta Trasera	130/70 R17
Rines	Aspas de Aleación
SISTEMA ELECTRICO	
Bombillo Farola	LED
Luz de Stop	LED
Luces Direccionales	LED
Velocímetro	Digital
Batería	12V - 6AH
Sistema de Ignición	E.C.U con Sistema de 3 Bujías
DRL	Si
AHO	Si
DIMENSIONES	
Largo x Ancho x Alto	2030 mm x 780 mm x 1070 mm.
Distancia Entre Ejes	1345 mm.
Altura al Piso	170 mm.
Peso en Seco	147 Kg.

LA MEJOR CALIDAD Y RESPALDO
auteco
CERTIFIED
Mobil
El lubricante especializado para todo tipo de motocicletas
Mobil 1
Racing 4T
10W-
Advanced Full Synthetic
Mobil Super 4T Ultra
20W-50
Multigrado
Aceite mineral para motocicletas de 4 tiempos
1 U.S. Quart/0.946L
Recomendado por
auteco
Mobil Super 4T Ultra Scooter
10W-40
Multigrado
Aceite semi-sintético para motocicletas de 4 tiempos
1 U.S. Quart/0.946L
Recomendado por
auteco
FULL-SINTÉTICO
MINERAL
SEMI-SINTÉTICO
VICTORY MOTORCYCLES
KYMCO
Kawasaki
Let the good times roll
PIAGGIO
BAJAJ MOTORCYCLES